McALPINE

ODPŁYWY UMYWALKOWE i AKCESORIA

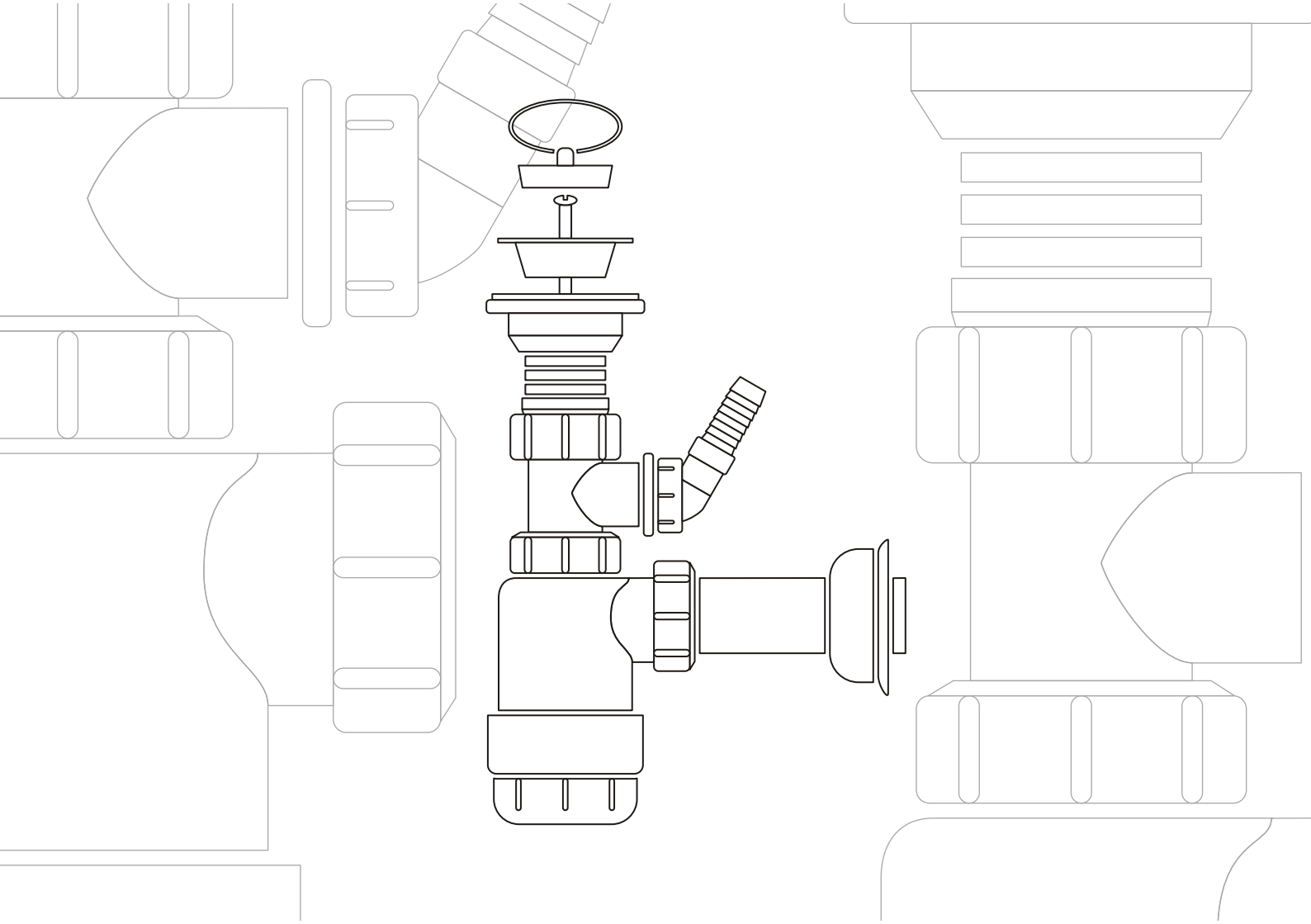

odpływy umywalkowe i akcesoria

CB chrom | SC satyna | SN stal szczotkowana | AB antyczny mosiądz

220CB

50

mm 390x540x440

kg 30,20

Syfon umywalkowy butelkowy "niski" 1.1/4"x32mm, wykonany z mosiądzu pokryty warstwą chromu, bez spustu.

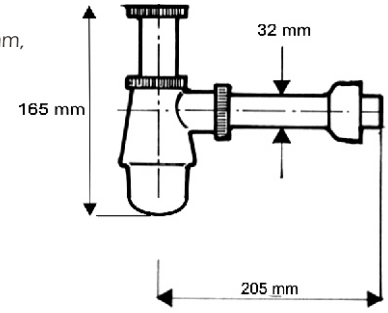

220-M

50

mm 390x540x440

kg 30,20

Syfon umywalkowy butelkowy "niski" 1.1/4"x32mm, wykonany z mosiądzu pokryty warstwą chromu, bez spustu.

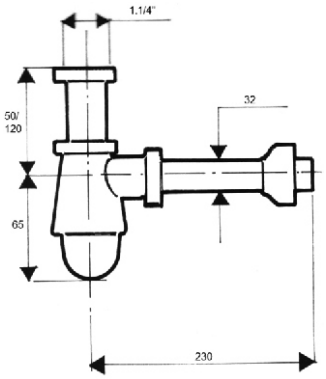

220+255CB

50

mm 390x540x440

kg 32,30

Syfon umywalkowy butelkowy "niski" 1.1/4"x32mm, wykonany z mosiądzu pokryty warstwą chromu ze spustem i korkiem gumowym.

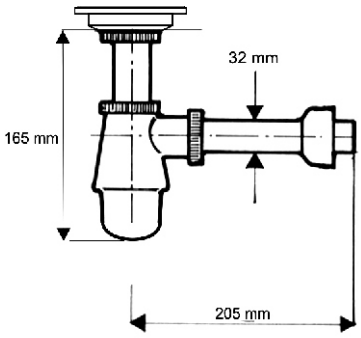

220/255M

50

mm 390x540x440

kg 32,30

Syfon umywalkowy butelkowy "niski" 1.1/4"x32mm, wykonany z mosiądzu pokryty warstwą chromu ze spustem i korkiem gumowym.

NOWOŚĆ

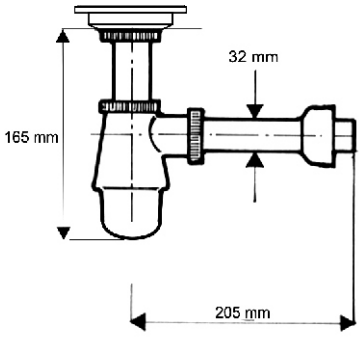

200CB

25

mm 390x540x440

kg 31,80

Syfon umywalkowy butelkowy 1.1/4"x32mm, wykonany z mosiądzu pokryty warstwą chromu, bez spustu.

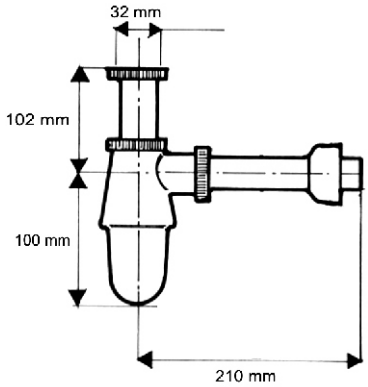

200-M

25

mm 390x540x440

kg 31,80

Syfon umywalkowy butelkowy 1.1/4"x32mm, wykonany z mosiądzu pokryty warstwą chromu, bez spustu.

NOWOŚĆ

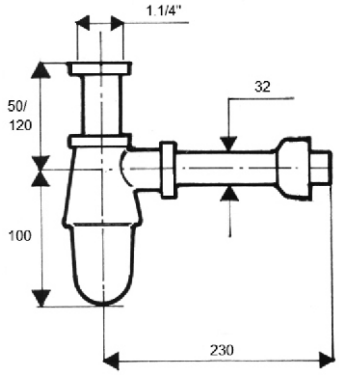

200AB

50

mm 390x540x440

kg 31,80

Syfon umywalkowy butelkowy 1.1/4"x32mm, wykonany z mosiądzu w kolorze antyczny mosiądz, bez spustu.

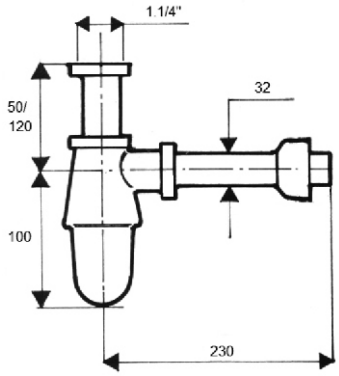

200+255CB

50

mm 390x540x440

kg 34,10

Syfon umywalkowy butelkowy 1.1/4"x32mm, wykonany z mosiądzu pokryty warstwą chromu ze spustem i korkiem gumowym.

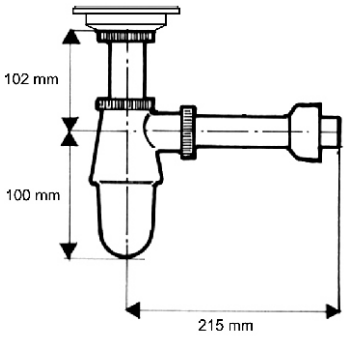

CB chrom | SC satyna | SN stal szczotkowana | AB antyczny mosiądz

200/255M

25

mm 390x540x440

kg 34,10

Syfon umywalkowy butelkowy 1.1/4"x32mm, wykonany z mosiądzu pokryty warstwą chromu, ze spustem i korkiem gumowym.

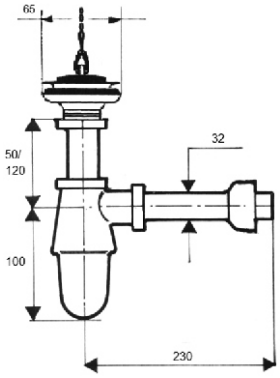

215CB

25

mm 390x540x440

kg 27,10

Syfon umywalkowy rurowy 1.1/4"x32mm, wykonany z mosiądzu pokryty warstwą chromu, bez spustu.

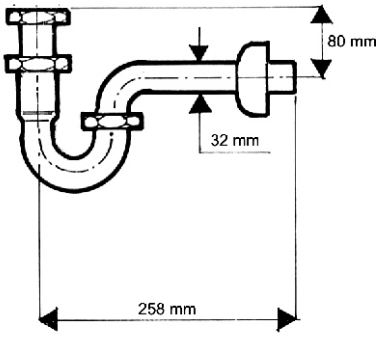

215-M

25

mm 390x540x440

kg 27,10

Syfon umywalkowy rurowy 1.1/4"x32mm, wykonany z mosiądzu pokryty warstwą chromu, bez spustu.

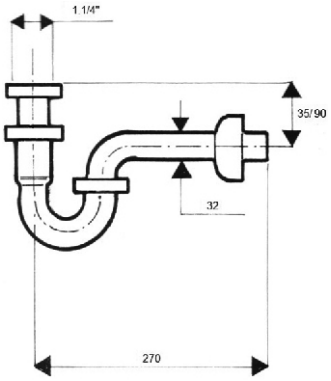

215AB

50

mm 390x540x440

kg 27,10

Syfon umywalkowy rurowy 1.1/4"x32mm, wykonany z mosiądzu w kolorze "antyczny mosiądz", bez spustu.

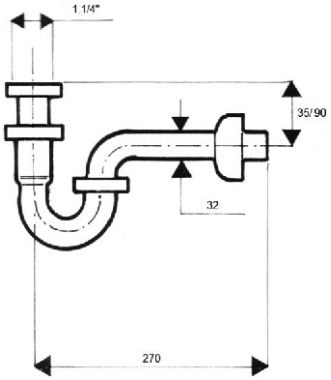

215+255CB

25

390x540x440

29,15

Syfon umywalkowy rurowy 1.1/4"x32mm, wykonany z mosiądzu pokryty warstwą chromu ze spustem i korkiem gumowym.

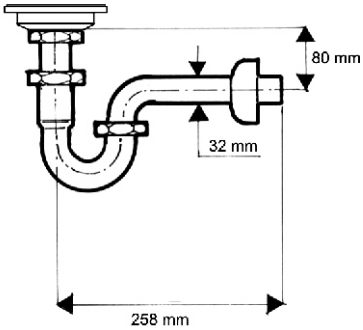

215/255M

25

390x540x440

29,15

Syfon umywalkowy rurowy 1.1/4"x32mm, wykonany z mosiądzu pokryty warstwą chromu ze spustem i korkiem gumowym.

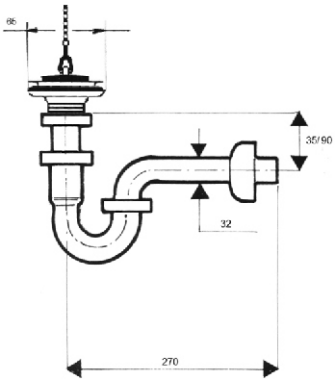

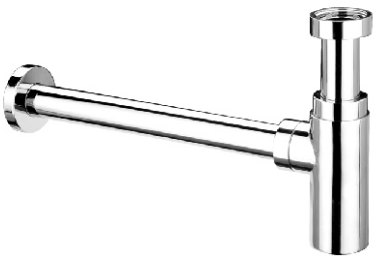

CA32MINICB

12

590x390x240

7,66

Syfon umywalkowy butelkowy 1.1/4"x32mm, wykonany z mosiądzu pokryty warstwą chromu, bez spustu z serii syfonów dekoracyjnych".

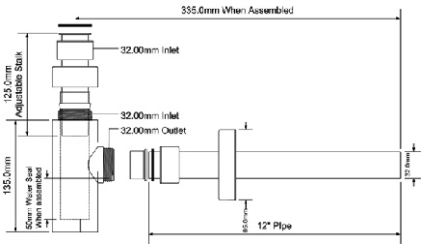

CA32EU-CB

6

590x390x240

12,70

Syfon umywalkowy "GLASGOW" 1.1/4"x32mm, wykonany z mosiądzu pokryty warstwą chromu, samoczyszczący bez spustu, z serii "syfonów dekoracyjnych".

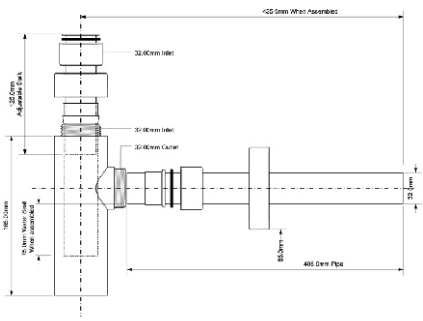

Inne dostępne kolory:

CA32EU-SC

CA32EU-SN

CA32EU-AB

CB chrom | SC satyna | SN stal szczotkowana | AB antyczny mosiądz

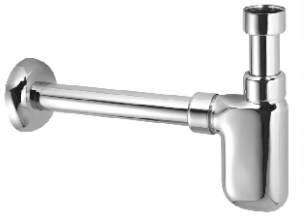

A32UK-CB

6

590x390x240

7,66

Syfon umywalkowy butelkowy 1.1/4"x32mm, wykonany z mosiądzu pokryty warstwą chromu, bez spustu, z serii "syfonów dekoracyjnych".

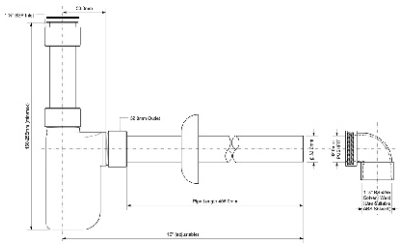

CAT32-CB

6

590x390x240

7,66

Syfon umywalkowy 1.1/4"x32mm, wykonany z tworzywa sztucznego pokryty warstwą chromu, bez spustu, z serii "syfonów dekoracyjnych". Przepustowość - 30 l/min. przy słupie wody 120mm.

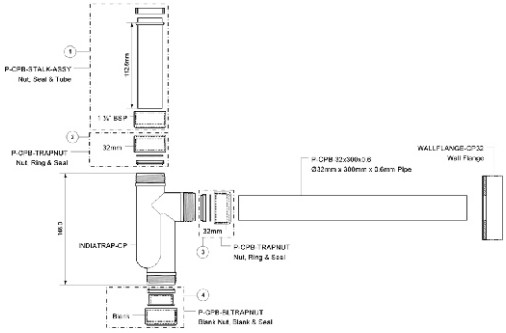

CAT32V-CB

6

590x390x240

7,66

Syfon umywalkowy 1.1/4"x32mm, wykonany z tworzywa sztucznego pokryty warstwą chromu, bez spustu, z serii "syfonów dekoracyjnych", z odpowietrznikiem. Przepustowość - 30 l/min. przy słupie wody 120mm.

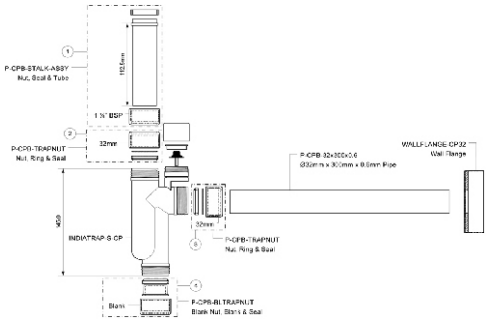

203

20

540x450x380

26

Syfon umywalkowy 1.1/4"x32mm, wykonany z mosiądzu pokryty warstwą chromu, bez spustu, z rewizją, z serii "syfonów dekoracyjnych".

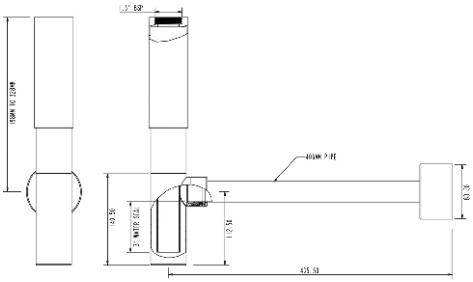

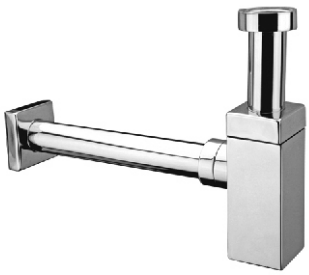

CA32SQEU-CB

12

mm
590x390x240

kg
24,50

Syfon umywalkowy kwadratowy 1.1/4"x32mm, wykonany z mosiądzu pokryty warstwą chromu, bez spustu, z rewizją z serii "syfonów dekoracyjnych".

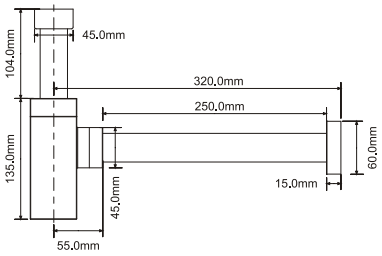

170

mm

kg

Przyłącze do zestawu umywalek, dwukomorowe, 1.1/4"x32mm. Zestaw składa się z trójnika oraz rurek przyłączeniowych poziomych.

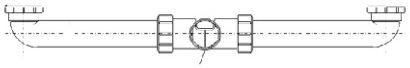

HC2

40

mm
480x580x290

kg
10,12

Syfon umywalkowy butelkowy "niski" 1.1/4"x1.1/4", bez spustu. Przepustowość - 45 l/min. przy słupie wody 120mm.

Inne dostępne produkty:
HC2-40 - 1.1/4"x40mm

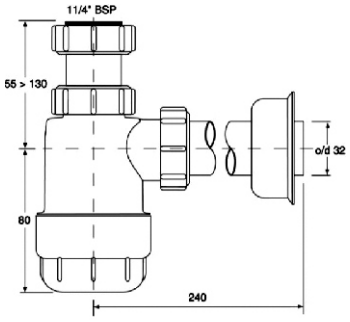

HC2-50

40

mm
480x580x290

kg
10,50

Syfon umywalkowy butelkowy "niski" 1.1/4"x50mm, bez spustu.

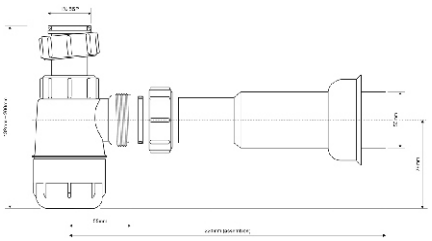

CB chrom | SC satyna | SN stal szczotkowana | AB antyczny mosiądz

HC1L

40

mm 480x580x290

kg 12,44

Syfon umywalkowy butelkowy "niski" 1.1/4"x32mm z sitem ze stali nierdzewnej i korkiem gumowym. Przepustowość - 39 l/min. przy słupie wody 120mm.

Inne dostępne produkty:
HC1L-40 - 1.1/4"x40mm
HC1L-50 - 1.1/4"x50mm

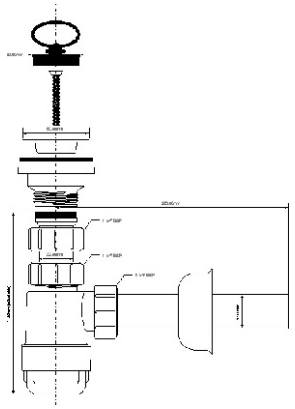

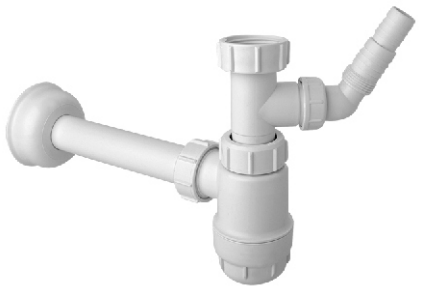

HC2WM-32

60

mm 480x580x580

kg 22,36

Syfon umywalkowy butelkowy "niski" 1.1/4"x32mm, bez spustu, z podłączeniem do pralki lub zmywarki. Przepustowość - 47 l/min. przy słupie wody 120mm.

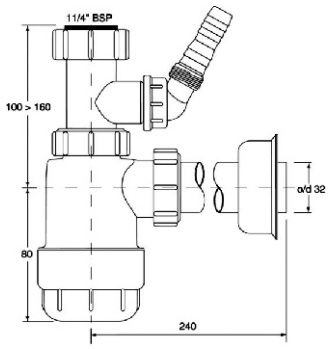

HC1LWM

35

mm 480x580x290

kg 12,29

Syfon umywalkowy butelkowy "niski" 1.1/4"x32mm z sitem ze stali nierdzewnej, korkiem gumowym i podłączeniem do pralki lub zmywarki. Przepustowość - 34 l/min. przy słupie wody 120mm.

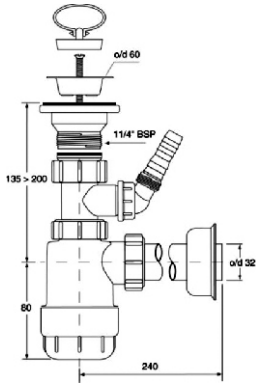

HC2-J

70

mm 480x580x580

kg 19,55

Syfon umywalkowy butelkowy 1.1/4"x32mm, bez spustu. Przepustowość - 47 l/min. przy słupie wody 120mm.

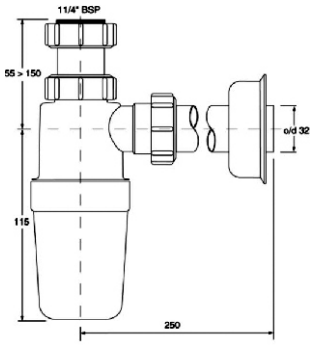

HC1L-J

50

mm

480x580x580

kg

21,03

Syfon umywalkowy butelkowy 1.1/4"x32 mm z sitem ze stali nierdzewnej i korkiem gumowym. Przepustowość - 35 l/min. przy słupie wody 120mm.

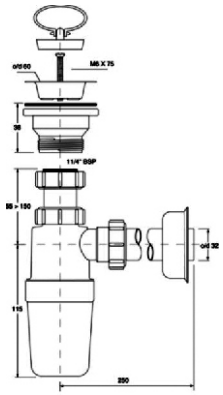

5130PF

50

mm

480x580x290

kg

9,88

Syfon umywalkowy butelkowy 1.1/4"x32 mm z napowietrznikiem, bez spustu. Przepustowość - 50 l/min. przy słupie wody 120mm.

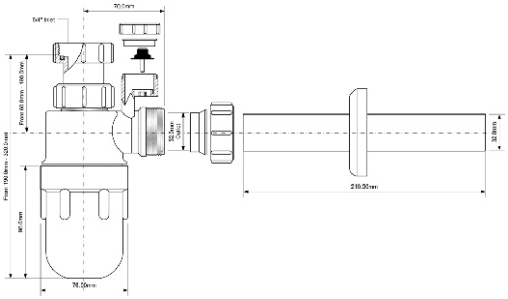

E31AVPF-3V

mm

kg

Syfon umywalkowy butelkowy 1.1/4"x32mm z napowietrznikiem i membraną, bez spustu. Przepustowość - 50 l/min. przy słupie wody 120mm.

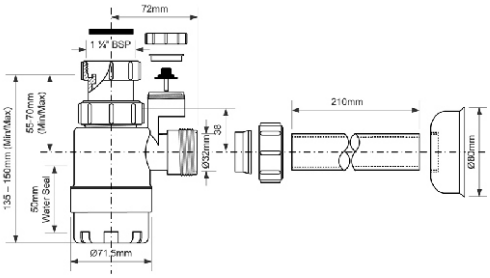

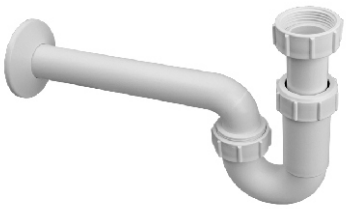

HC4PF-32

70

mm

480x580x580

kg

21,56

Syfon umywalkowy rurowy 1.1/4"x32mm, bez spustu. Przepustowość - 52 l/min. przy słupie wody 120mm.

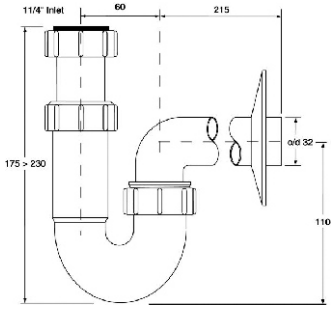

CB chrom | SC satyna | SN stal szczotkowana | AB antyczny mosiądz

HC4PF-32+HC15B

35

480x580x290

24,01

Syfon umywalkowy rurowy 1.1/4"x32mm z sitem ze stali nierdzewnej i korkiem gumowym.

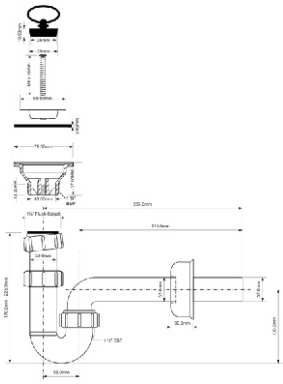

HC4PF-32WM

35

480x580x290

24,01

Syfon umywalkowy rurowy 1.1/4"x32mm, bez spustu, z podłączeniem pralki lub zmywarki.

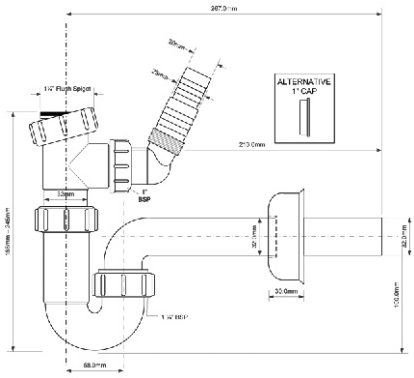

HC4PF-32WM+HC15B

35

480x580x290

26,01

Syfon umywalkowy rurowy 1.1/4"x32mm, z sitem ze stali nierdzewnej, korkiem gumowym i podłączeniem do pralki lub zmywarki.

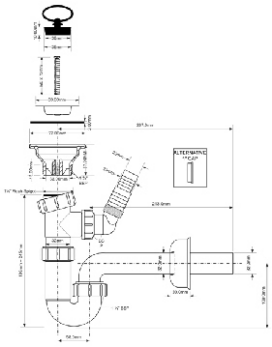

HC4PF-32SPS

30

480x580x290

9,80

Syfon umywalkowy rurowy 1.1/4"x32mm, bez spustu, z przedłużką pozwalającą oszczędzić miejsce pod umywalką. Przepustowość - 48 l/min. przy słupie wody 120mm.

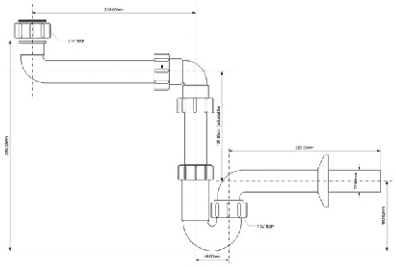

HC4PF-32SPSW

30

mm

480x580x290

kg

10,30

Syfon umywalkowy rurowy 1.1/4"x32mm, bez spustu, z przedłużką pozwalającą oszczędzić miejsce pod umywalką i podłączeniem do pralki lub zmywarki.
Przepustowość - 47 l/min. przy słupie wody 120mm.

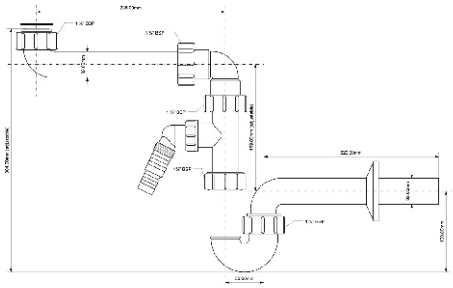

HC3

120

mm

480x580x580

kg

23,16

Syfon umywalkowy pionowy rurowy 1.1/4"x32mm, z rewizją, bez spustu.
Przepustowość - 43 l/min. przy słupie wody 120mm.

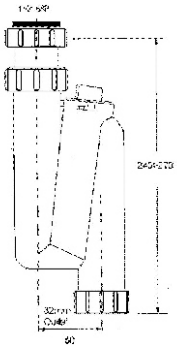

HC3V

120

mm

480x580x580

kg

24,50

Syfon umywalkowy pionowy rurowy 1.1/4"x32mm, z zaworem napowietrzającym, bez spustu.
Przepustowość - 40 l/min. przy słupie wody 120mm.

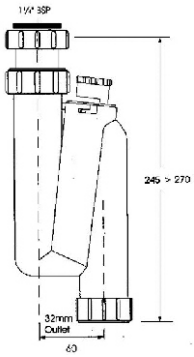

FTWM-32P

20

mm

590x390x430

kg

12,8

Syfon umywalkowy pionowy 1.1/4"x32mm.
Przepustowość - 53 l/min. przy słupie wody 120mm.

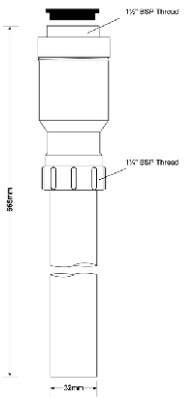

odpływy umywalkowe i akcesoria

CB chrom | SC satyna | SN stal szczotkowana | AB antyczny mosiądz

SUP-WH

20

mm 480x580x290

kg 17,60

Syfon umywalkowy podtynkowy 1.1/4x50mm z przedłużką 250mm.

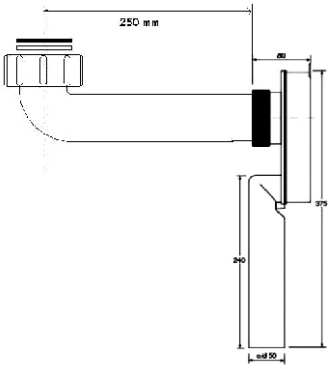

SUP-CB

20

mm 480x580x290

kg 17,60

Syfon umywalkowy podtynkowy 1.1/4x50mm, z przedłużką 250mm.

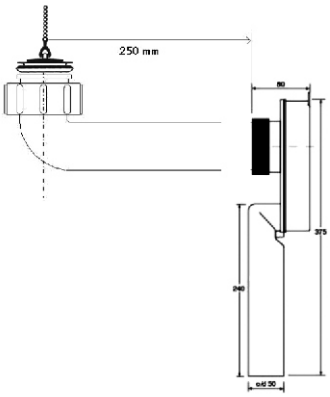

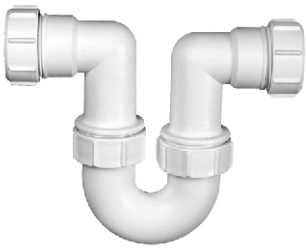

HC32-32

40

mm 480x580x290

kg 10,30

Przepływ z zasyfonowaniem 1.1/4"x1.1/4".

Inne dostępne produkty:
HC32-40 - 1.1/2"x1.1/2"
HC32-50 - 2"x2"

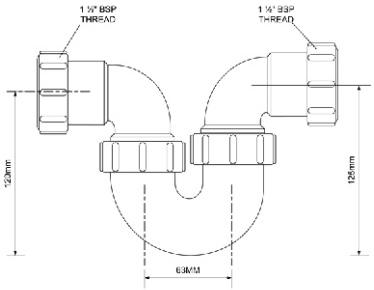

HC2+PIPE

20

mm 590x390x480

kg 14,45

Syfon umywalkowy podwójny butelkowy 1.1/4"x32mm, bez spustów.

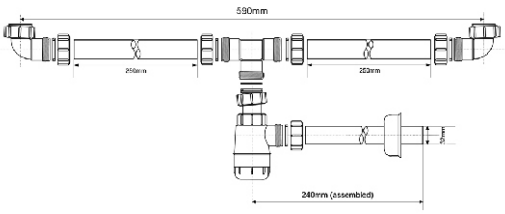

BRW4

40

mm

kg

Syfon umywalkowy elastyczny 1.1/4"x50mm.

NOWOŚĆ

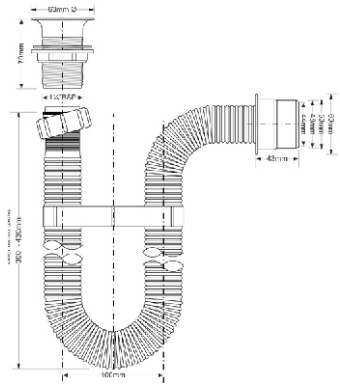

255CB

100

mm

390x540x440

kg

21,20

Spust umywalkowy 1.1/4" wykonany z mosiądzu, z sitkiem ze stali nierdzewnej, z korkiem i łańcuszkiem.

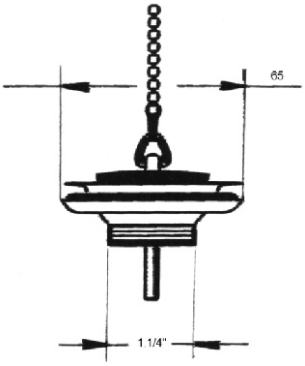

255AB

100

mm

390x540x440

kg

Spust umywalkowy 1.1/4" wykonany z mosiądzu w kolorze "antyczny mosiądz", z sitkiem ze stali nierdzewnej, z korkiem i łańcuszkiem.

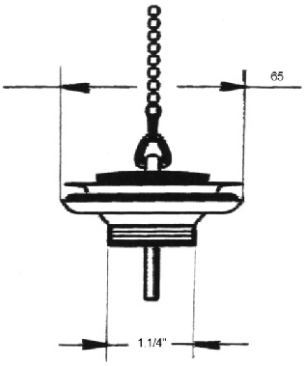

CWP60CB

28

mm

300x300x100

kg

Spust umywalkowy 1.1/4", wykonany z mosiądzu, z korkiem dekoracyjnym i mechanizmem otwierającym i zamykającym "klik-klak".

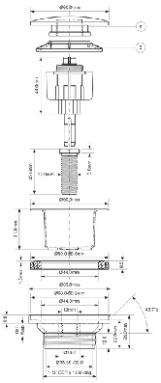

CB chrom | SC satyna | SN stal szczotkowana | AB antyczny mosiądz

DWU60-CB

20

mm 590x390x240

kg 16,98

Spust umywalkowy z serii "GLASGOW". 1.1/4"x90x60mm, wykonany z mosiądzu, bez mechanizmu "klik-klak" i otworu przelewowego.

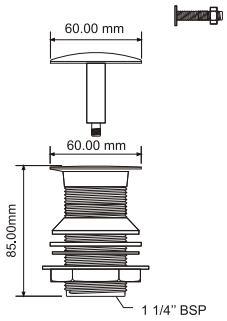

DW60-CB

20

mm 590x390x240

kg 16,98

Spust umywalkowy z serii "GLASGOW". 1.1/4"X90X60mm wykonany z mosiądzu, bez mechanizmu "klik-klak", z otworem przelewowym.

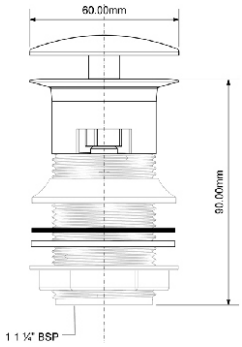

CWU60CB

20

mm 590x390x240

kg 16,98

Spust umywalkowy z serii "GLASGOW" 1.1/4"x90x60mm wykonany z mosiądzu, z korkiem dekoracyjnym i mechanizmem otwierającym i zamykającym odpływ "klik-klak", bez otworu przelewowego.

Inne dostępne kolory:

CWU60-SC | **CWU60-SN** | **CWU60-AB**

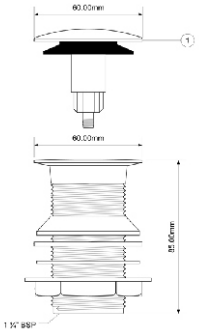

CW60CB

20

mm 590x390x240

kg 15,67

Spust umywalkowy z serii "GLASGOW" 1.1/4"x90x60mm wykonany z mosiądzu, z korkiem dekoracyjnym i mechanizmem otwierającym i zamykającym odpływ "klik-klak", z otworem przelewowym.

Inne dostępne kolory:

CW60-SC | **CW60-SN** | **CW60-AB**

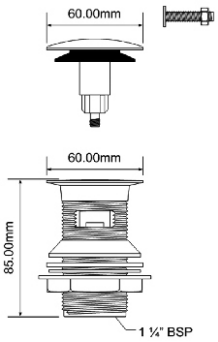

CWU60SPCB

20

mm

470x270x230

kg

9,80

Spust umywalkowy 1.1/4"x90x80mm wykonany z mosiądzu, z korkiem uchylnym dekoracyjnym, bez otworu przelewowego.

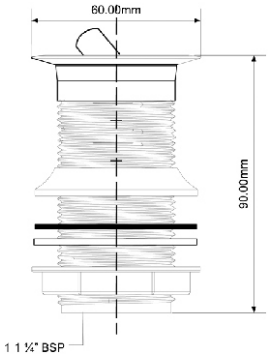

CW60SPCB

32

mm

470x270x230

kg

10,30

Spust umywalkowy 1.1/4"x90x80mm, wykonany z mosiądzu, z korkiem uchylnym dekoracyjnym i otworem przelewowym.

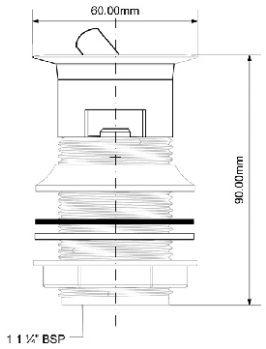

BWU60SPHCB

20

mm

470x270x230

kg

9,60

Spust umywalkowy 1.1/4"x90x60mm, wykonany z mosiądzu, z korkiem uchylnym dekoracyjnym, bez otworu przelewowego.

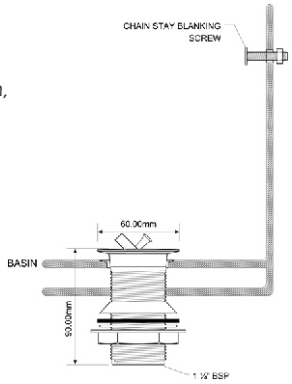

BW60SPHCB

20

mm

470x270x230

kg

9,80

Spust umywalkowy 1.1/4"x90x60m, wykonany z mosiądzu, z korkiem uchylnym dekoracyjnym, z otworem przelewowym.

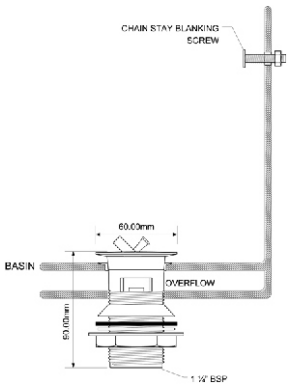

odpływy umywalkowe i akcesoria

CB chrom | SC satyna | SN stal szczotkowana | AB antyczny mosiądz

DECCL-CB

10

590x390x240

16,20

Spust umywalkowy 32x220mm wykonany z mosiądzu, z korkiem dekoracyjnym oraz mechanizmem otwierającym i zamykającym odpływ "klik-klak".

Inne dostępne kolory:

DECCL-SN

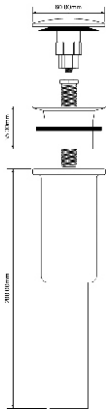

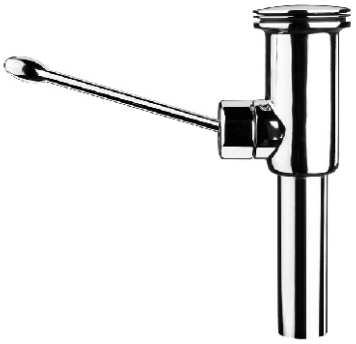

DECPU-CB

10

590x390x240

18,30

Spust umywalkowy 32x220mm, wykonany z mosiądzu, z korkiem dekoracyjnym oraz mechanizmem otwierającym i zamykającym odpływ poprzez dźwignię zewnętrzną.

Inne dostępne kolory:

DECPU-SN

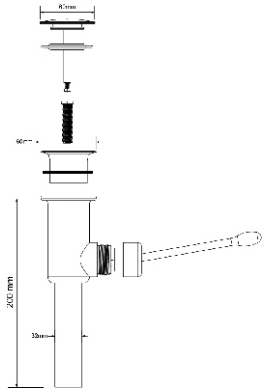

DECOCLCB

20

590x390x430

12,8

Spust umywalkow 1.1/4"x32mm, wykonany z mosiądzu, z korkiem dekoracyjnym i przelewem zewnętrznym oraz mechanizmem otwierającym i zamykającym odpływ "klik-klak".

Inne dostępne kolory:

DECCOCL-SN

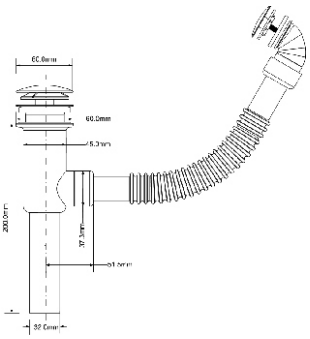

CWU60SQCB

32

590x390x240

17,20

Spust umywalkowy, kwadratowy z serii "GLASGOW" 1.1/4"x90x60mm wykonany z mosiądzu, z korkiem dekoracyjnym i mechanizmem otwierającym i zamykającym odpływ "klik-klak", bez otworu przelewowego.

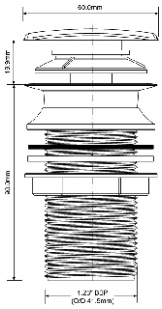

CW60SQCB

32

mm

590x390x240

kg

16,95

Spust umywalkowy,
kwadratowy z serii "GLASGOW"
1.1/4"x90x60mm
wykonany z mosiądzu,
z korkiem dekoracyjnym
oraz mechanizmem otwierającym
i zamykającym odpływ "klik-klak",
z otworem przelewowym.

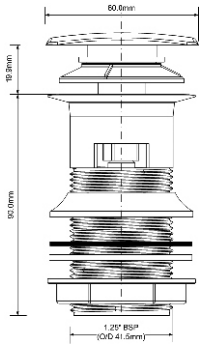

DECCL-SQ-CB

10

mm

590x390x240

kg

16,50

Spust umywalkowy kwadratowy
32x220mm, wykonany z mosiądzu,
z korkiem dekoracyjnym
oraz mechanizmem otwierającym
i zamykającym odpływ "klik-klak".

GWAS-CB

40

mm

590x390x240

kg

7,30

Nakrętka dystansująca
do spustów umywalkowych,
dekoracyjnych
o długości 39mm.

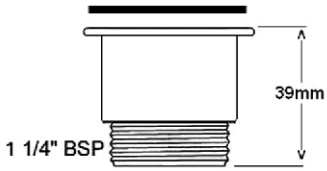

Inne dostępne kolory:

GWAS-SC

GWAS-SN

GWAS-AB

GWAL-CB

40

mm

590x390x240

kg

7,30

Nakrętka dystansująca
do spustów umywalkowych,
dekoracyjnych
o długości 70mm.

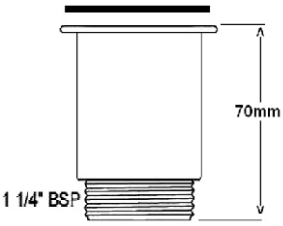

Inne dostępne kolory:

GWAL-SC

GWAL-SN

GWAL-AB

CB chrom | SC satyna | SN stal szczotkowana | AB antyczny mosiądz

CW60PLUG

20

mm 200x200x150

kg 4

Korek zamykajacy "klik-klak" do spustów z serii CW60-CB i CWU60-CB.

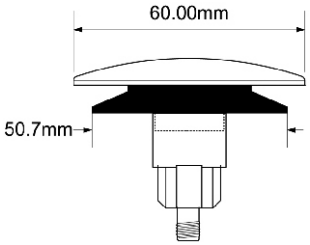

CLICKERSWITCHHB

100

mm 300x300x300

kg 1,30

Mechanizm "klik-klak" do spustów dekoracyjnych:
CWU60-CB
CW60-CB

Inne dostępne produkty:
CLICKERSWITCHCN - do CWP60CB

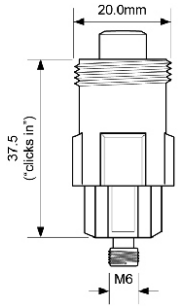

P-SS-CHK60

62

mm 460x280x270

kg 3,21

Rozeta maskująca odpływ górny do spustów z serii CW60-CB i CWU60-CB.

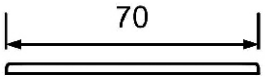

ANGVAL-10-CP

20

mm 590x390x240

kg 18,90

Zaworek umywalkowy z serii "GLASGOW" 1/2"x10mm wykonany z mosiądzu, głowica ceramiczna.

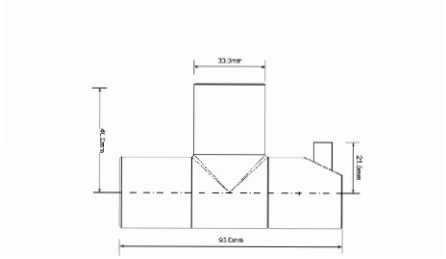

Inne dostępne kolory:

ANGVAL-10-SC | **ANGVAL-10-SN** | **ANGVAL-10-AB**

ZKU-CB

20

mm

590x390x240

kg

19,10

Zaworek umywalkowy
1/2"x10mm
wykonany z mosiądzu
z nakładką kwadratową.

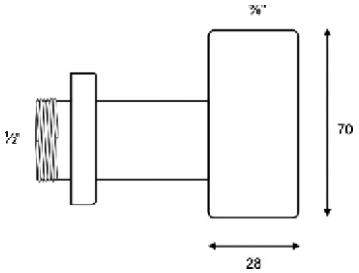

HC15B

150

mm

480x580x290

kg

11,12

Spust umywalkowy
1.1/4"x70mmxM6x50mm
z sitkiem ze stali nierdzewnej
i korkiem gumowym.
Przepustowość - 56 l/min.
przy słupie wody 120mm.

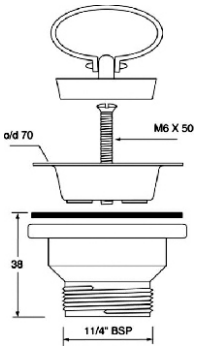

BSW2

150

mm

560x460x270

kg

11,60

Spust umywalkowy
1.1/4"X91X60mm
z korkiem gumowym,
bez otworu przelewowego.

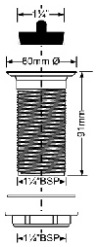

BSW1

150

mm

560x460x270

kg

11,90

Spust umywalkowy
1.1/4"X91X60mm
z korkiem gumowym
i otworem przelewowym.

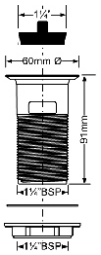

odpływy umywalkowe i akcesoria

CB chrom | SC satyna | SN stal szczotkowana | AB antyczny mosiądz

BSW10P-90-32

100

mm 480x580x290

kg 10,50

Spust umywalkowy
z odejściem poziomym
1.1/4"x70mm.
Przepustowość - 34 l/min.
przy słupie wody 120mm.

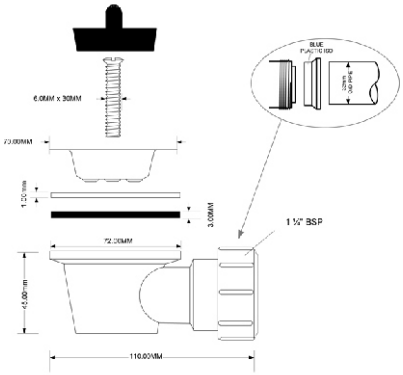

MRSK2-WM

mm

kg

Spust umywalkowy
1.1/2"x70mm,
z podwójnym odejściem
do pralki lub zmywarki.

NOWOŚĆ

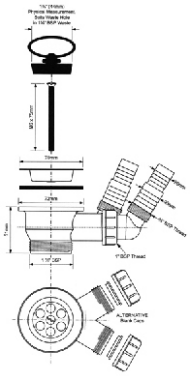

FVW1PC-B-25

150

mm 480x580x580

kg 18,06

Spust umywalkowy
1.1/4"x70mm,
z przelewem zakończonym
odpływem chromowanym
dekoracyjnym, z sitkiem
ze stali nierdzewnej i korkiem
gumowym z łańcuszkiem.

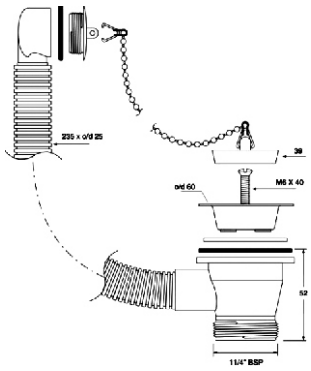

OF1S-60

mm

kg

Spust umywalkowy
1.1/4"x70mm,
z przelewem zakończonym
odpływem chromowanym
dekoracyjnym, z sitkiem
ze stali nierdzewnej i korkiem
gumowym.

NOWOŚĆ

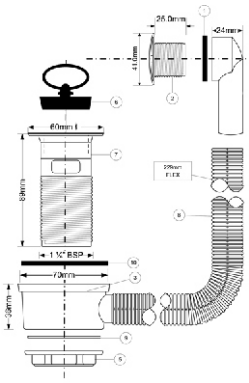

BANJO-POL2

Przelew umywalkowy
z odpływem chromowanym
z rurka harmonijkową
regulowaną.

mm

kg

NOWOŚĆ

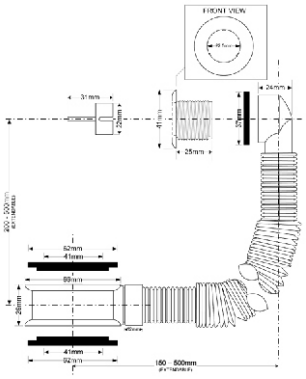

5453

100

mm
480x580x290

kg
10,50

Spust umywalkowy
32x70mm,
z przedłużką z sitkiem
ze stali nierdzewnej
i korkiem gumowym.
Przepustowość - 51 l/min.
przy słupie wody 120mm.

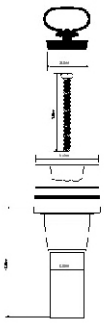

CP1

50

mm
300x300x100

kg
2,1

Korek chromowany
o średnicy 39mm,
z uszczelką do łańcuszka.

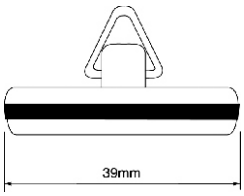

CP1H

50

mm
300x300x100

kg
2,3

Korek chromowany
o średnicy 39mm,
z uchwytem i z uszczelką.

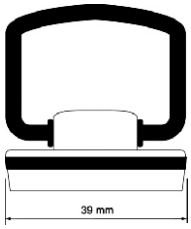

CB chrom | SC satyna | SN stal szczotkowana | AB antyczny mosiądz

HC57

50

mm 300x300x100

kg 1,2

Korek gumowy
o średnicy 39mm
do łańcuszka.

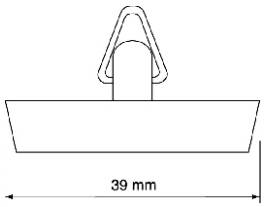

HC59

50

mm 300x300x100

kg 1,2

Korek gumowy
o średnicy 39mm
z uchwytem.

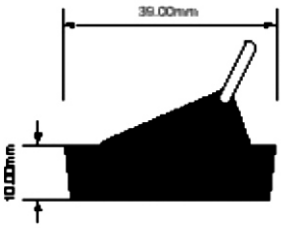

HC58-25

50

mm 300x300x100

kg 1,2

Łańcuszek do korka
o długości 250mm.

Inne dostępne produkty:
HC58-45 - 450mm

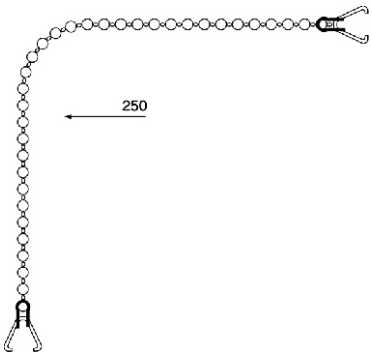

RS7

10

mm 590x390x240

kg 3,10

Przedłużka pionowa
do syfonu umywalkowego
1.1/4"x32mm
wykonana z mosiądzu
pokrytego warstwą chromu
z króćcem przyłączeniowym
do pralki lub zmywarki.

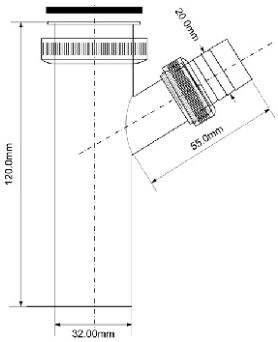

TEE5/4B1

250

mm
480x580x580

kg
21,81

Przedłużka pionowa
do syfonu umywalkowego
1.1/4"x32mm,
z króćcem przyłączeniowym
do pralki lub zmywarki.
Przepustowość - 70 l/min.
przy słupie wody 120mm.

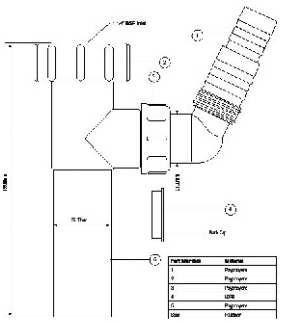

RS4

10

mm
590x390x240

kg
3,6

Przedłużka pionowa do syfonów umywalkowych
1.1/4"x32mm z kołnierzem, wykonana z mosiądzu
pokrytego warstwą chromu, o długości 300mm.

Inne dostępne produkty:
RS5 - 500mm
RS6 - 180mm

Inne dostępne kolory:

RS4-AB

AS7N-20

120

mm
590x390x240

kg
7,35

Przedłużka pionowa
do syfonów umywalkowych
1.1/4"x32mm
o długości 200mm.

Inne dostępne produkty:
AS7N-30 - 300mm

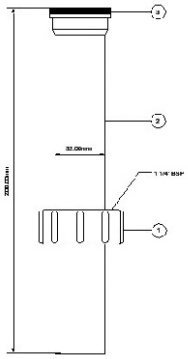

HC12-32

90

mm

kg

Przedłużka do syfonu
umywalkowego
1.1/4"x32mm
pozwalająca oszczędzić
przestrzeń pod umywalką.

NOWOŚĆ

CB chrom | SC satyna | SN stal szczotkowana | AB antyczny mosiądz

HC13-32

160

mm 480x580x580

kg 17,56

Przedłużka do syfonu umywalkowego 1.1/4"x1.1/4" pozwalająca oszczędzić przestrzeń pod umywalką. Przepustowość - 39 l/min. przy słupie wody 120mm.

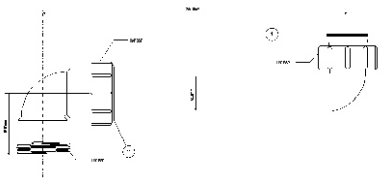

RS1

10

mm 590x390x240

kg 2,9

Przedłużka boczna do syfonów umywalkowych 32x32mm, wykonana z mosiądzu pokrytego warstwą chromu, o długości 250mm.

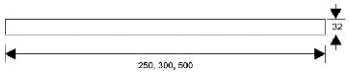

Inne dostępne produkty:
RS2 - 300mm
RS3 - 500mm
RS16 - 1000mm

RS10

mm

kg

Przedłużka pozioma 1.1/4"x32mm z kołnierzem, wykonana z mosiądzu pokrytego warstwą chromu, długości 250mm.

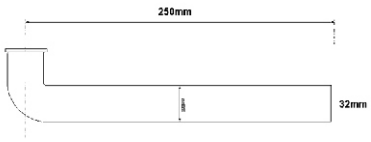

Inne dostępne produkty:
RS11 - 300mm

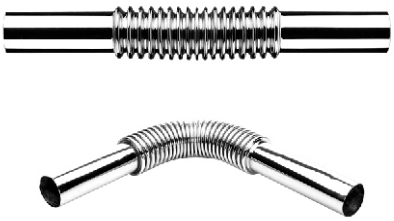

RS9

10

mm 590x390x240

kg 3,4

Przedłużka przegubowa 32x32mm, wykonana z mosiądzu pokrytego warstwą chromu.

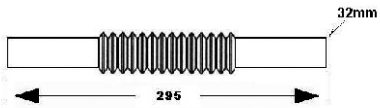

S32-CP

1200

mm

480x580x290

kg

12,16

Uchwyt mocujący do rur chromowych 32mm.

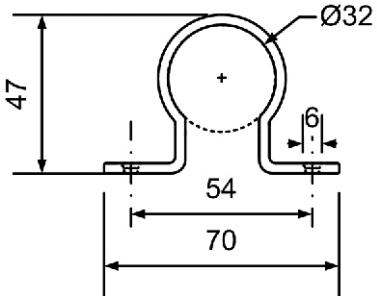

32G-CB

30

mm

460x280x270

kg

8,46

Złączka 32x32mm, wykonana z mosiądzu pokrytego warstwą chromu.

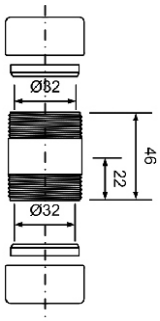

32A-CB

20

mm

590x390x240

kg

10,11

Kolanko 90 stopni 32 x 32 mm, wykonane z mosiądzu pokrytego warstwą chromu.

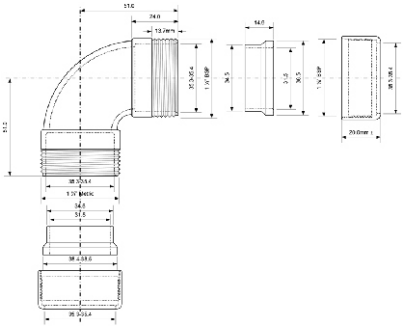

32E-CB

20

mm

590x390x240

kg

8,60

Trójnik 32x32x32mm, wykonany z mosiądzu pokrytego warstwą chromu.

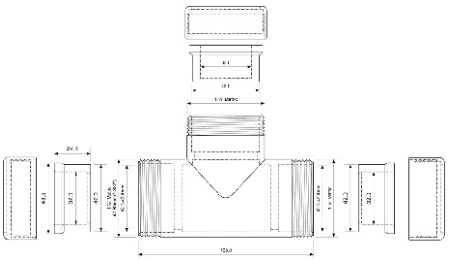

CB chrom | SC satyna | SN stal szczotkowana | AB antyczny mosiądz

RS12

10

mm

kg

NOWOŚĆ

Mufka łącząca mosiężna
32x32mm,
L-600mm.

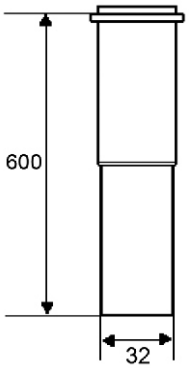

RS13

10

mm

kg

NOWOŚĆ

Kolano mosiężne
32x32mm.

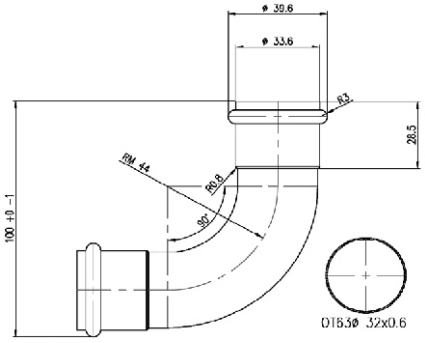

RS14

10

mm

kg

NOWOŚĆ

Przedłużka mosiężna
32x32mm,
L-150mm.

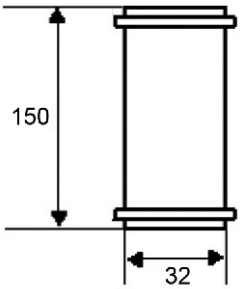

RS15

10

mm

kg

NOWOŚĆ

Trójnik mosiężny
1.1/4"x1.1/4"x1.1/4".

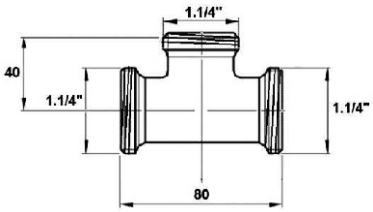

RS18

Rura odpływowa pionowa chromowana,
32x32mm,
L-500mm.

NOWOŚĆ

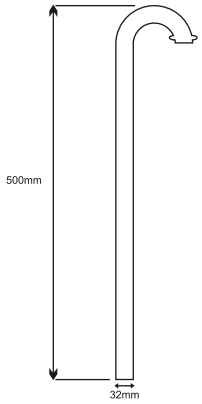

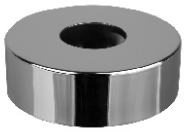

WALLFLANGE-CP32

70

460x280x270

7,07

Rozeta maskująca mosiężna 32mm pokryta warstwą chromu.

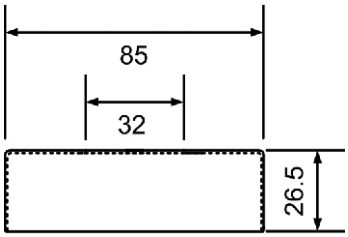

F32, F32S

100

580x390x240

1,60

Rozety maskujące
32mm
F - rozety maskujące głębokie
FS - rozety maskujące standardowe

Inne dostępne produkty:
F40 - 40mm
F40S - 40mm
F50 - 50mm
F50S - 50mm

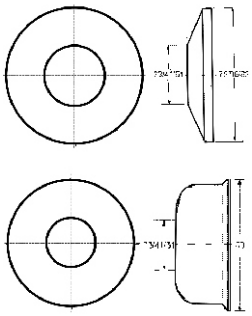

P-RW-32URIN

50

300x300x300

5,31

Redukcja kanalizacyjna
50/32mm

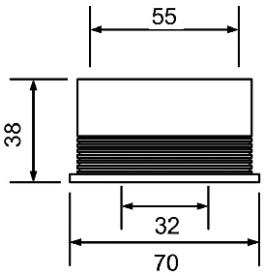

CB chrom | SC satyna | SN stal szczotkowana | AB antyczny mosiądz

331

10

mm 1

kg 1

Flansza o wymiarach 85x150mm, wykonana ze stali nierdzewnej.

Inne dostępne produkty:
332 - 110x160mm

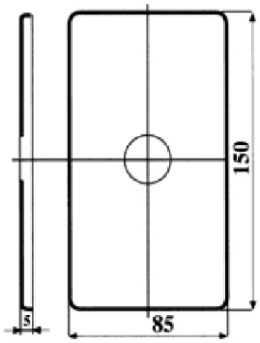

32M

100

mm

kg

Uszczelka o średnicy 32mm.

Inne dostępne produkty:
40M - 40mm
50M - 50mm

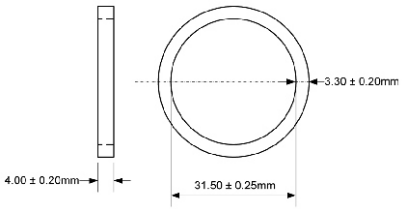

P-RW-CLICKSEAL

1000

mm 300x300x300

kg 4,51

Uszczelka korka "klik-klak".

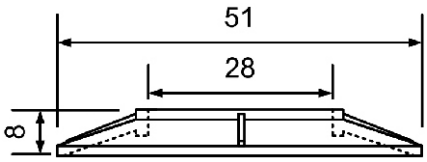

FLEXCONN-3225-WH

50

mm 290x260x150

kg 0,80

Redukcja kanalizacyjna 32x25mm, biała.

Inne dostępne produkty:
FLEXCONN-4032-WH - 40x32mm
FLEXCONN-5025-WH - 50x25mm
FLEXCONN-5032-WH - 50x32mm
FLEXCONN-5040-WH - 50x40mm

NOWOŚĆ

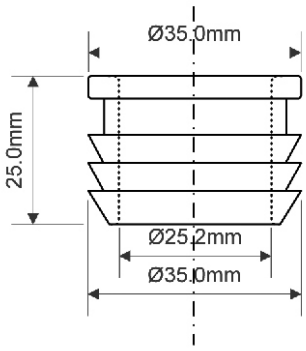

FLEXCONN-3225

10

290x260x150

0,80

Redukcja kanalizacyjna 32x25mm, czarna.

Inne dostępne produkty:

FLEXCONN-4032 - 40x32mm
FLEXCONN-5025 - 50x25mm
FLEXCONN-5032 - 50x32mm
FLEXCONN-5040 - 50x40mm

NOWOŚĆ

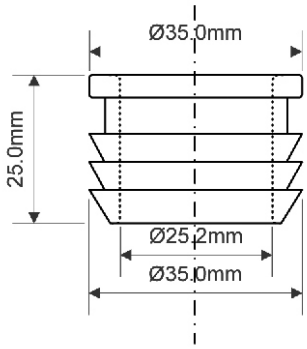

McAlpine's Hydraulic-Drawn Lead Traps

Fitted with BRASS WASTES for LAVATORIES, BATHS and SINKS.

Standard Flange 3½". (Other sizes if required.)

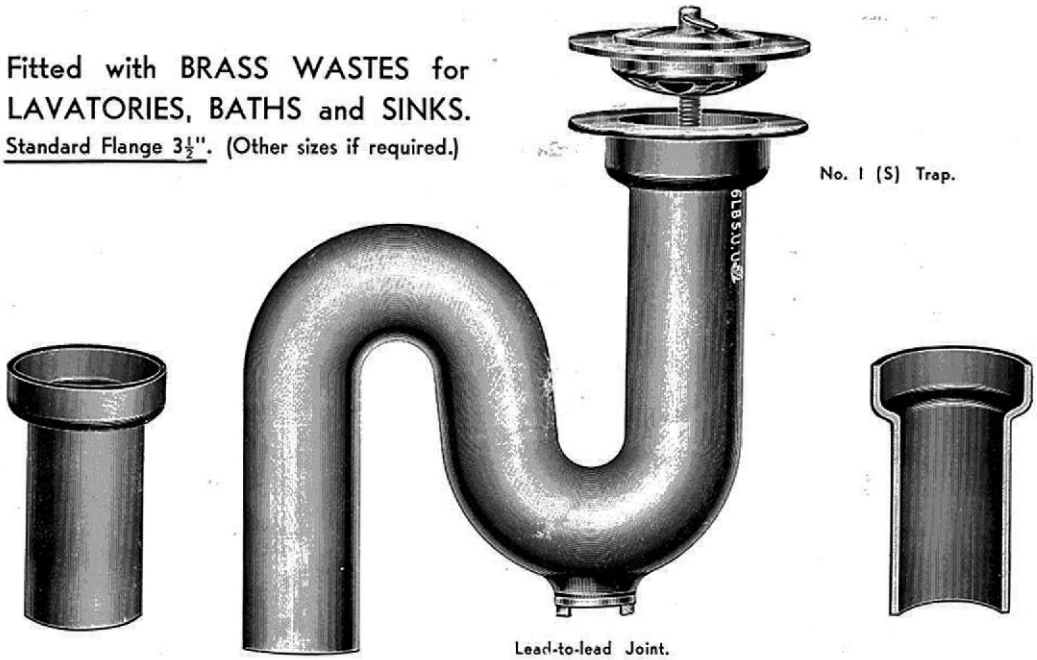

No. 1 (S) Trap.

Lead-to-lead Joint.

The Inlet leg of Trap is expanded by an entirely new process to take the brass ring which ensures the full bore of the pipe being available for the flow of water. It will also be noted that this unique method of expansion does not in any way reduce the thickness of lead. See section above.

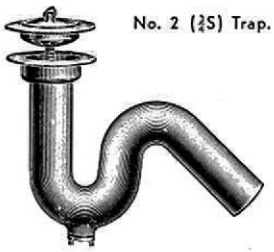

No. 2 (¾S) Trap.

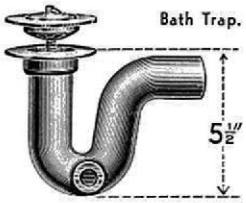

Bath Trap.

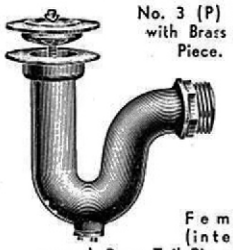

No. 3 (P) Trap with Brass Tail Piece.

Female (internal screw) Brass Tail Pieces can be supplied if required.

Fitted with I.R. or Brass Plug and Waste.

Lead-to-Lead Joint		No. 1 or S Trap With Screw	No. 1 or S Trap Without Screw	No. 2 or ¾S Trap With Screw	No. 2 or ¾S Trap Without Screw	No. 3 or P Trap and Bath Trap With Screw	No. 3 or P Trap and Bath Trap Without Screw
1¼ inch	4 lbs.	2/6	2/1	2/5	2/–	2/4	1/11
or	5 lbs.	2/9	2/4	2/8	2/3	2/7	2/2
31 m/m	6 lbs.	3/–	2/7	2/11	2/6	2/9	2/4
1½ inch	4 lbs.	3/1	2/7	3/–	2/6	2/10	2/4
or	5 lbs.	3/5	2/11	3/4	2/10	3/1	2/7
38 m/m	6 lbs.	3/9	3/3	3/8	3/2	3/5	2/11
2 inch	4 lbs.	3/10	3/3	3/9	3/2	3/4	2/9
or	5 lbs.	4/2	3/7	4/1	3/6	3/8	3/1
51 m/m	6 lbs.	4/8	4/1	4/7	4/–	4/1	3/6

Chromium Fittings ... 7d.
Vulcanite Plugs ... 2d.

For "Lead-to-Iron" Joint, add to above prices: 1/1 for 1¼" 1/1½ for 1½" 1/2 for 2"

PRICES FOR TRAPS with 3" or more Deep Seal upon application.

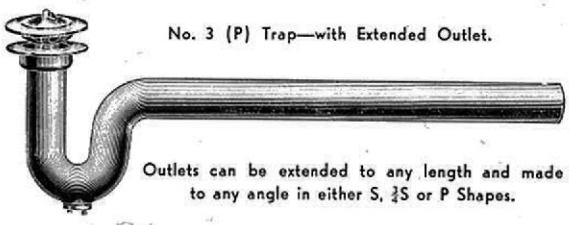

No. 3 (P) Trap—with Extended Outlet.

Outlets can be extended to any length and made to any angle in either S, ¾S or P Shapes.

U.U (Registered Trade Mark.)

MANUFACTURED BY

McALPINE & COMPANY LIMITED

THISTLE WORKS, DUNSMUIR STREET, GOVAN, GLASGOW, S.W.1.

Telephone: Govan 66. Telegrams: Offset, Phone, Glasgow.

London Address: 39, CHEAPSIDE, E.C.2. Telephone: CITy 3085, 5569.

Przegląd syfonów z ołowiu z mosiężnymi spustami i korkiem do wanien, zlewozmywaków i toalet. Data, ok. 1950 roku.

McALPINE

ODPŁYWY ZLEWOZMYWAKOWE i AKCESORIA

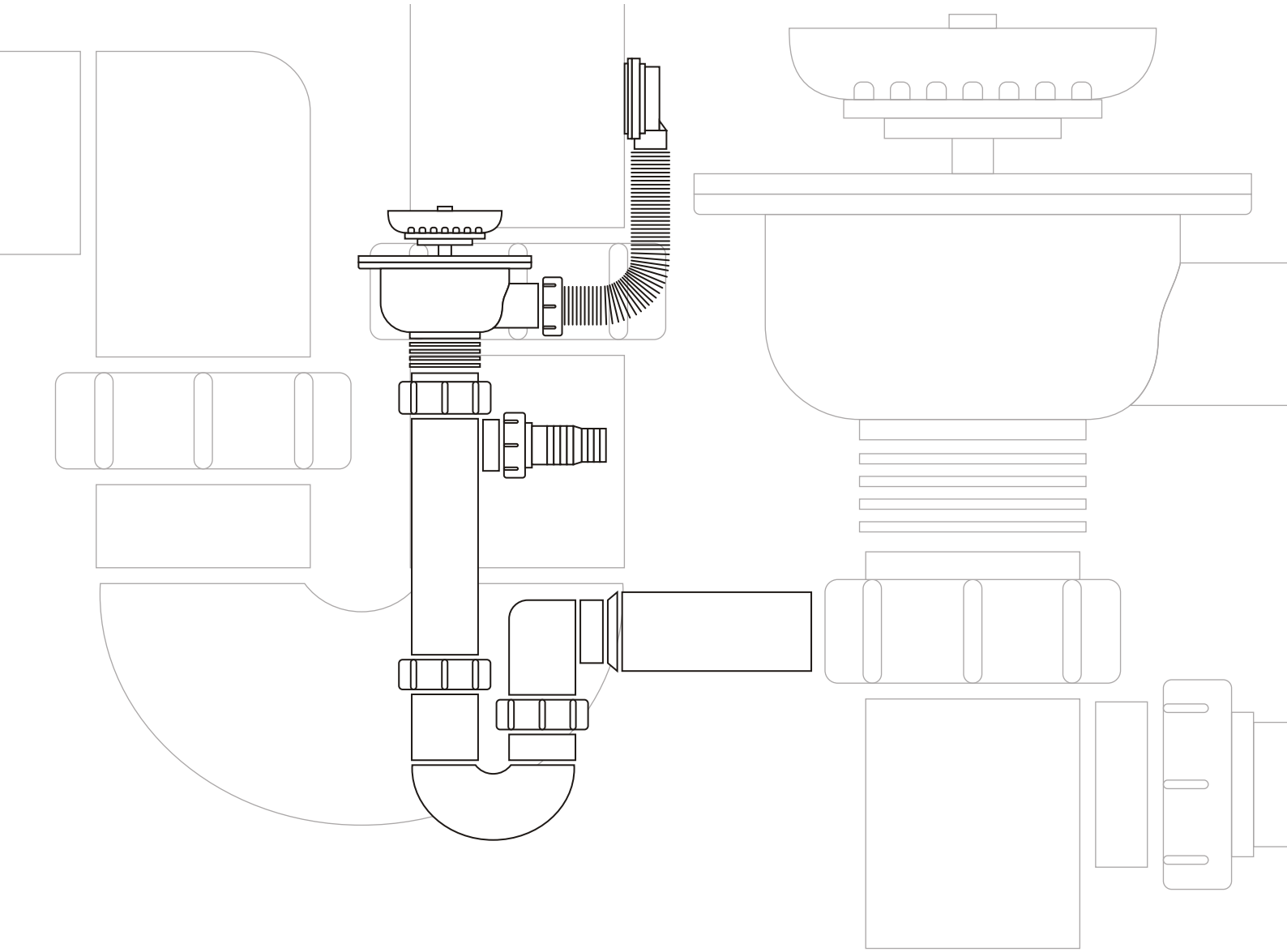

200S

50

mm 540x450x380

kg 21

Syfon zlewozmywakowy butelkowy 1.1/2"x40mm, wykonany z mosiądzu, pokryty warstwą chromu, bez spustu.

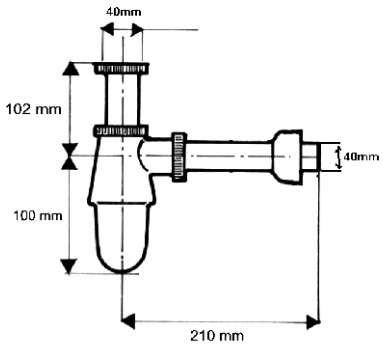

C31ARPF

50

mm 480x580x580

kg 19

Syfon zlewozmywakowy butelkowy "duży" 1.1/2"x40mm, bez spustu. Przeznaczenie np. do zlewozmywaków gastronomicznych. Przepustowość - 53 l/min. przy słupie wody 120mm.

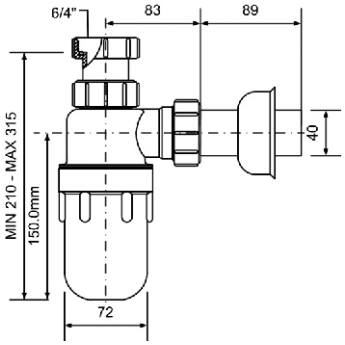

5135PF

50

mm 480x580x580

kg 20

Syfon zlewozmywakowy butelkowy "duży" 1.1/2"x40mm z napowietrznikiem, bez spustu. Przeznaczenie np. do zlewozmywaków gastronomicznych. Przepustowość - 53 l/min. przy słupie wody 120mm.

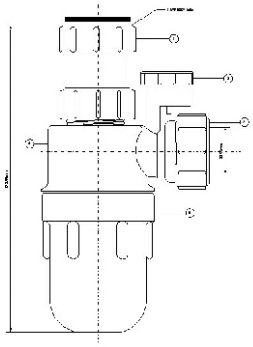

G40APF

30

mm 480x580x290

kg 9,8

Syfon zlewozmywakowy butelkowy 1.1/2"x40mm, bez spustu.

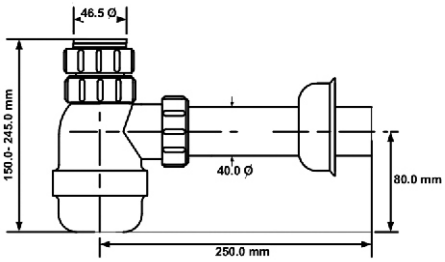

HC2WM-40

30

mm

480x580x290

kg

10,62

Syfon zlewozmywakowy butelkowy 1.1/2"x40mm z podłączeniem do pralki lub zmywarki, bez spustu.

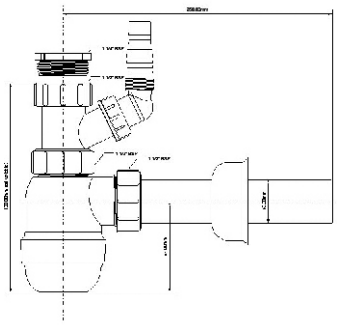

HC6

65

mm

480x580x580

kg

16,38

Syfon zlewozmywakowy rurowy 1.1/2"x40mm, bez spustu. Przepustowość - 70 l/min. przy słupie wody 120mm.

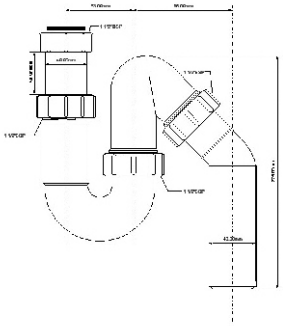

HC7

55

mm

480x580x580

kg

16,69

Syfon zlewozmywakowy rurowy 1.1/2"x50mm z podłączeniem do pralki lub zmywarki i odejściem poziomym, bez spustu. Przepustowość - 80 l/min. przy słupie wody 120mm.

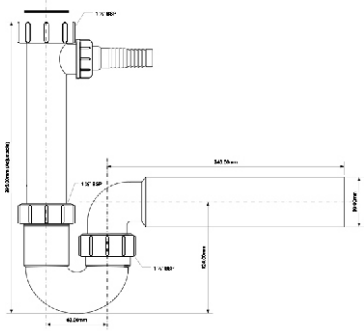

HC8

50

mm

480x580x580

kg

16,36

Syfon zlewozmywakowy rurowy 1.1/2"x50mm z podłączeniem do pralki lub zmywarki, bez spustu. Przepustowość - 71 l/min. przy słupie wody 120mm.

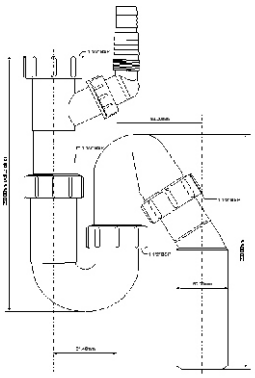

TP31VW50

45

480x580x580

16,16

Syfon zlewozmywakowy
rurowy 1.1/2"x50mm
z podłączeniem do pralki
lub zmywarki,
z napowietrznikiem,
bez spustu.
Przepustowość - 60 l/min.
przy słupie wody 120mm.

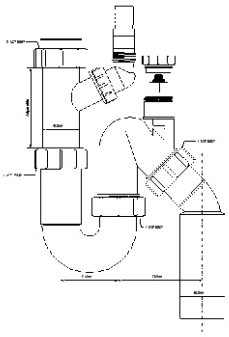

HC7-CCFL

40

480x580x580

16,36

Syfon zlewozmywakowy
rurowy 1.1/2"x40/50mm
z podłączeniem do pralki
i zmywarki
i odejściem uniwersalnym,
harmonijkowym,
bez spustu.

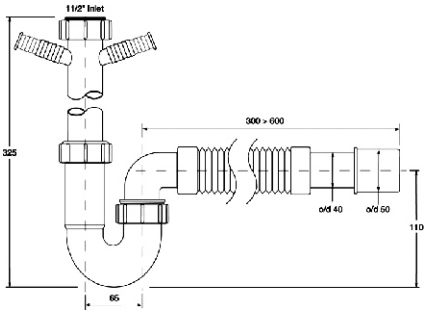

HC7HC13

40

480x580x580

16,10

Syfon zlewozmywakowy
rurowy 1.1/2"x50mm
z podłączeniem do pralki
lub zmywarki
i odejściem poziomym.
Przedłużka oszczędzająca
miejsce pod zlewozmywakiem,
bez spustu.
Przepustowość - 70 l/min.
przy słupie wody 120mm.

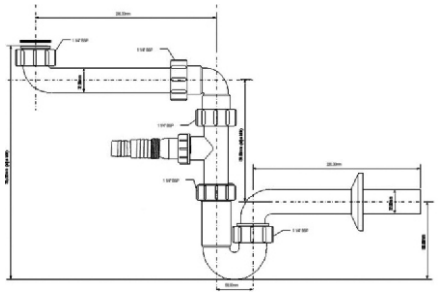

HC7HC15

50

480x580x580

19,76

Syfon zlewozmywakowy
rurowy 1.1/2"x50mm
z podłączeniem do pralki
lub zmywarki
i odejściem poziomym,
ze spustem.
Przepustowość - 56 l/min.
przy słupie wody 120mm.

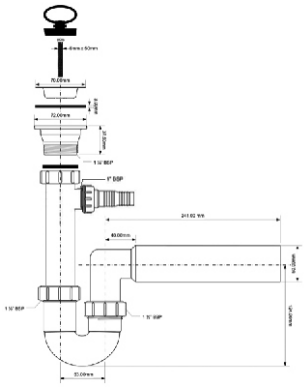

HC7SSK1-70POL

Syfon zlewozmywakowy
rurowy 1.1/2 x 50mm
ze spustem 1.1/2 x 70mm,
z podłączeniem do pralki
lub zmywarki, z przedłużką
umożliwiającą wykorzystanie
przestrzeni pod zlewozmywakiem.

mm

kg

NOWOŚĆ

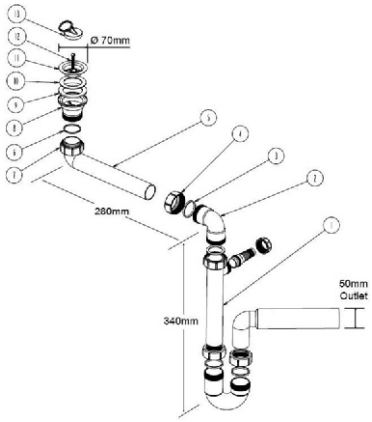

HC7HC17PR

40

mm

480x580x580

kg

20,48

Syfon zlewozmywakowy
rurowy
z podłączeniem do pralki
lub zmywarki
z odejściem poziomym 50mm,
spustem 1.1/2"x70mm
i przelewem z podłączeniem
prostokątnym do ociekacza.
Przepustowość - 39 l/min.
przy słupie wody 120mm.

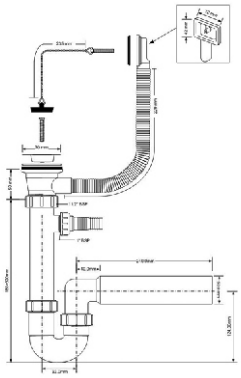

HC7HC17DR

40

mm

480x580x580

kg

20,48

Syfon zlewozmywakowy
rurowy
z podłączeniem do pralki
lub zmywarki
z odejściem poziomym 50mm,
spustem 1.1/2"x70mm
i przelewem z podłączeniem
horyzontalnym do ociekacza.
Przepustowość - 39 l/min.
przy słupie wody 120mm.

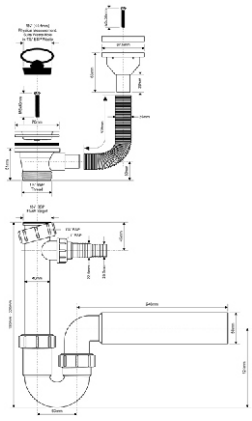

HC7SSK1-70POL1-25

Syfon zlewozmywakowy
rurowy 1.1/2 x 50mm
ze spustem 1.1/2 x 70mm,
z przelewem okrągłym,
z podłączeniem do pralki
lub zmywarki, z przedłużką
umożliwiającą wykorzystanie
przestrzeni pod zlewozmywakiem.
Dostępna opcja z przelewem prostokątnym.

mm

kg

NOWOŚĆ

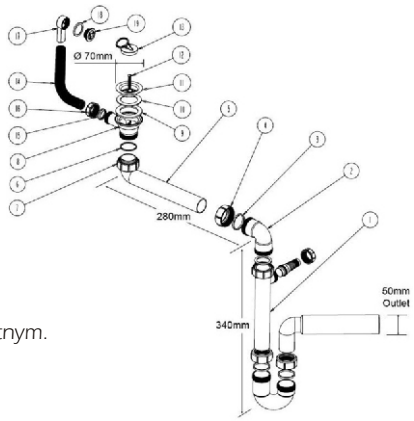

HC7+BSW50P

28

480x580x580

16,26

Syfon zlewozmywakowy rurowy 1.1/2"x50mm z podłączeniem do pralki lub zmywarki i odejściem poziomym, ze spustem 1.1/2"x113mm. Przepustowość - 58 l/min. przy słupie wody 120mm.

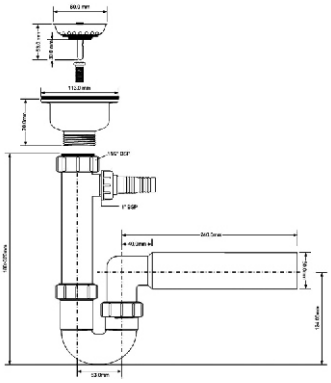

HC7SSK1-POL

Syfon zlewozmywakowy rurowy 1.1/2 x 50mm ze spustem 1.1/2 x 113mm, z podłączeniem do pralki lub zmywarki, z przedłużką umożliwiającą wykorzystanie przestrzeni pod zlewozmywakiem.

NOWOŚĆ

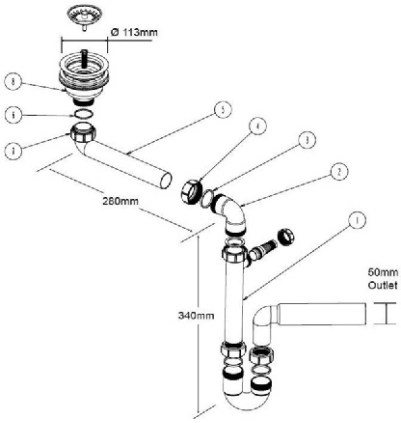

HC7+FSW50P-25

28

480x580x580

17,94

Syfon zlewozmywakowy rurowy 1.1/2"x50mm z podłączeniem do pralki lub zmywarki i odejściem poziomym, ze spustem 1.1/2"x113mm i przelewem z ujściem okrągłym.

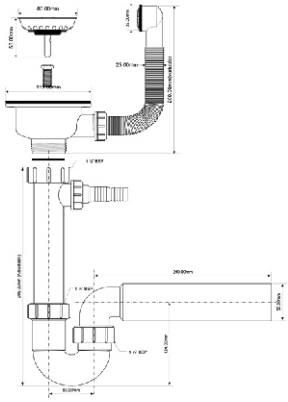

HC7+FSW50PR

28

480x580x580

17,80

Syfon zlewozmywakowy rurowy 1.1/2"x50mm z podłączeniem do pralki lub zmywarki i odejściem poziomym 50mm ze spustem 1.1/2"x113mm i przelewem, z podłączeniem prostokątnym do ociekacza.

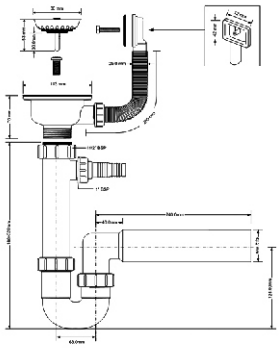

HC7+FSW50PDR

28

480x580x580

17,80

Syfon zlewozmywakowy
rurowy 1.1/2"x50mm
z podłączeniem do pralki
lub zmywarki
i odejściem poziomym 50mm
ze spustem 1.1/2"x113mm
i przelewem, z podłączeniem
horyzontalnym do ociekacza.

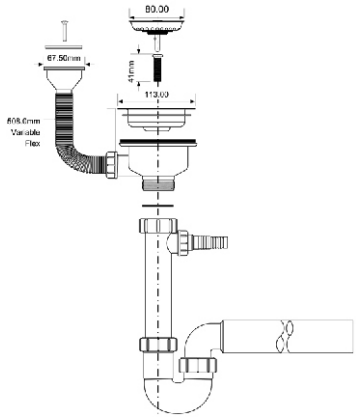

HC7SSK1-POL1-25

Syfon zlewozmywakowy
rurowy 1.1/2 x 50mm
ze spustem 1.1/2 x 113mm,
z przelewem okrągłym, z podłączeniem
do pralki lub zmywarki, z przedłużką
umożliwiającą wykorzystanie
przestrzeni pod zlewozmywakiem.
Dostępna opcja z przelewem prostokątnym.

NOWOŚĆ

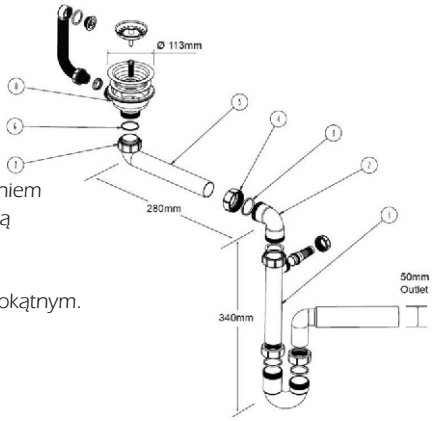

HC7+PUS113-CP

10

480x580x290

8,12

Syfon zlewozmywakowy
rurowy 1.1/2"x50mm
z podłączeniem do pralki
lub zmywarki
i odejściem poziomym 50mm.
Spust 1.1/2"x113mm
z korkiem automatycznym.

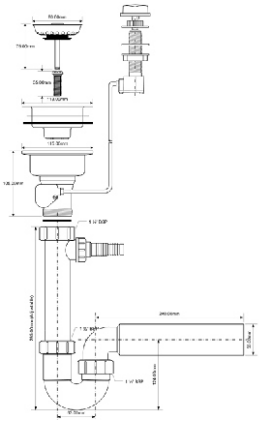

HC7+PUFS113-CP-25

20

480x580x580

15,74

Syfon zlewozmywakowy
rurowy 1.1/2"x50mm
z podłączeniem do pralki
oraz zmywarki
i odejściem poziomym 50mm.
Spust 1.1/2"x113mm
z korkiem automatycznym
oraz z przelewem
z podłączeniem okrągłym
do ociekacza.

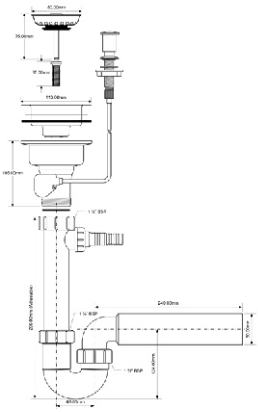

HC7+PUFS113R-CP

20

mm

480x580x580

kg

15,20

Syfon zlewozmywakowy rurowy 1.1/2"x50mm z podłączeniem do pralki oraz zmywarki i odejściem poziomym 50mm. Spust 1.1/2"x113mm z korkiem automatycznym oraz z przelewem z podłączeniem prostokątnym do ociekacza.

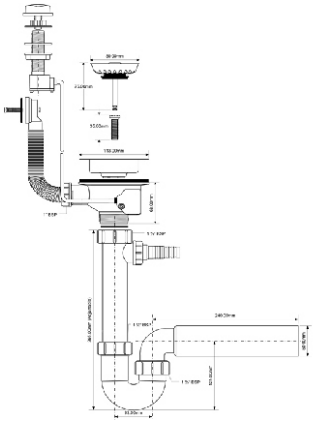

HC7+PUFS113DR-CP

20

mm

480x580x580

kg

15,20

Syfon zlewozmywakowy rurowy 1.1/2"x50mm z podłączeniem do pralki oraz zmywarki i odejściem poziomym 50mm. Spust 1.1/2"x113mm z korkiem automatycznym oraz z przelewem z podłączeniem horyzontalnym do ociekacza.

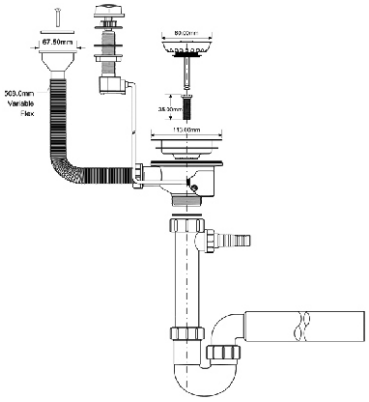

HC7SSK1-POL2-25

mm

kg

Syfon zlewozmywakowy rurowy 1.1/2 x 50mm ze spustem 1.1/2 x 113mm, z przelewem okrągłym, z podłączeniem do pralki lub zmywarki, z przedłużką umożliwiającą wykorzystanie przestrzeni pod zlewozmywakiem. Dostępna opcja z przelewem prostokątnym. Automatyczne otwieranie spustu.

NOWOŚĆ

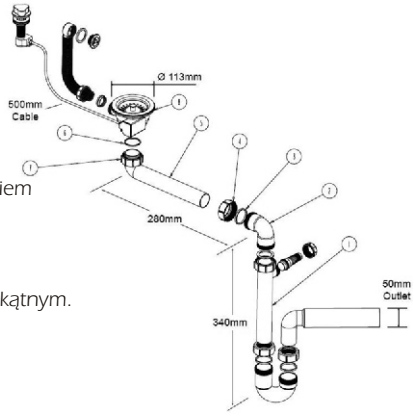

HC11

50

mm

480x580x580

kg

16,86

Przyłącze do zestawu zlewozmywakowego, dwukomorowego 1.1/2"x1.1/2" z podłączeniem do pralki lub zmywarki. Przepustowość - 44 l/min. przy słupie wody 120mm.

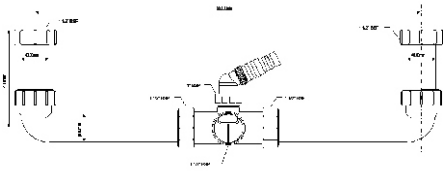

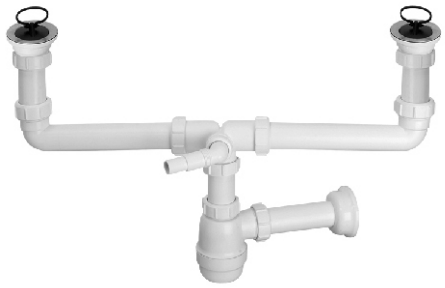

CDBAWW-P

15

mm

480x580x580

kg

21,36

Syfon zlewozmywakowy podwójny butelkowy 1.1/2"x40mm ze spustami 1.1/2"x70mm z podłączeniem do pralki lub zmywarki.

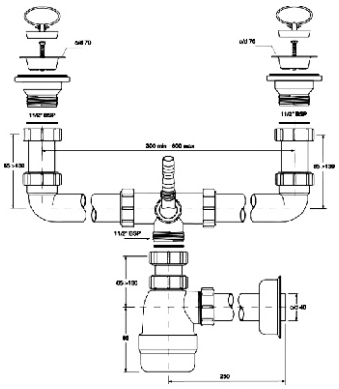

HC7+DO2-W

25

mm

480x580x580

kg

19,06

Syfon zlewozmywakowy podwójny rurowy 1.1/2"x50mm ze spustami 1.1/2"x70mm z podłączeniem do pralki i zmywarki. Przepustowość - 45 l/min. przy słupie wody 120mm.

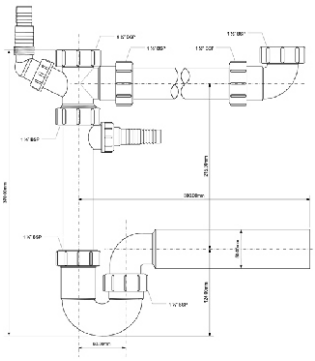

HC7SSK2-70POL

mm

kg

Syfon zlewozmywakowy podwójny rurowy 1.1/2 x 50mm ze spustami 1.1/2 x 70mm, z podłączeniem do pralki lub zmywarki, z przedłużkami umożliwiającymi wykorzystanie przestrzeni pod zlewozmywakiem

NOWOŚĆ

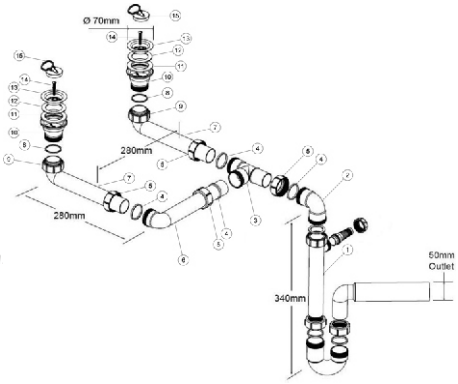

HC7+DO2-U

25

mm

480x580x580

kg

20,94

Syfon zlewozmywakowy podwójny rurowy 1.1/2"x50mm ze spustami 1.1/2"x70mm z podłączeniem do pralki i zmywarki. Z przelewem z podłączeniem prostokątnym do ociekacza. Przepustowość - 41 l/min. przy słupie wody 120mm.

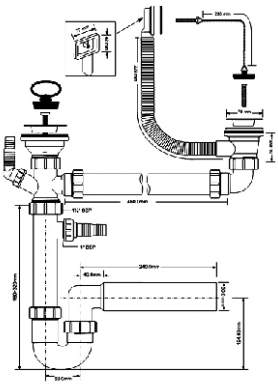

HC7+DO2-UR

25

480x580x580

20,94

Syfon zlewozmywakowy podwójny rurowy 1.1/2"x50mm ze spustami 1.1/2"x70mm z podłączeniem do pralki i zmywarki. Z przelewem z podłączeniem horyzontalnym do ociekacza.

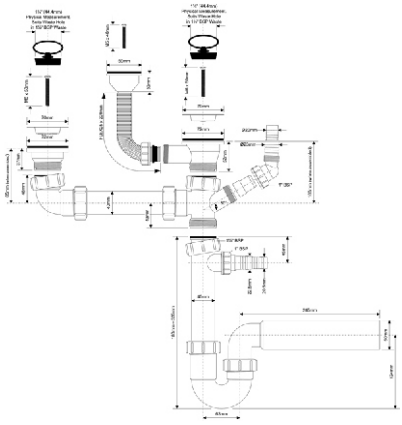

HC7SSK2-70POL1-25

Syfon zlewozmywakowy podwójny rurowy 1.1/2 x 50mm ze spustami 1.1/2 x 70mm, z przelewem okrągłym, z podłączeniem do pralki lub zmywarki, z przedłużkami umożliwiającymi wykorzystanie przestrzeni pod zlewozmywakiem. Dostępna opcja z przelewem prostokątnym.

NOWOŚĆ

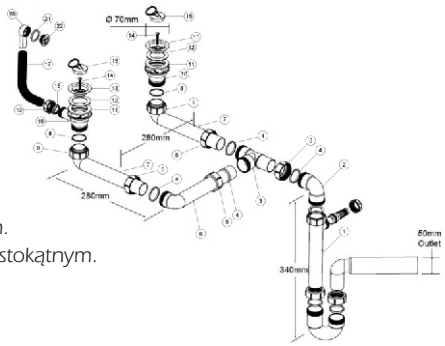

HC7HC12-POL

18

480x580x580

20,10

Syfon zlewozmywakowy podwójny rurowy 1.1/2"x50mm ze spustami 1.1/2"x113mm z podłączeniem do pralki i zmywarki.

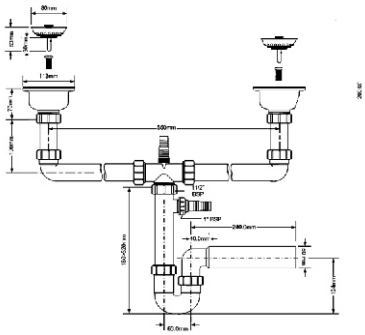

HC7SSK2-POL

Syfon zlewozmywakowy podwójny rurowy 1.1/2 x 50mm ze spustami 1.1/2 x 113mm, z podłączeniem do pralki lub zmywarki, z przedłużkami umożliwiającymi wykorzystanie przestrzeni pod zlewozmywakiem.

NOWOŚĆ

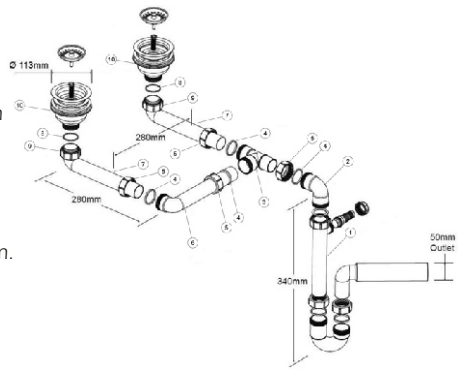

HC7HC12-POL1-25

18

480x580x580

21,90

Syfon zlewozmywakowy
podwójny rurowy
1.1/2"x50mm
ze spustami 1.1/2"x113mm
z podłączeniem do pralki
i zmywarki. Z przelewem
z podłączeniem okrągłym.

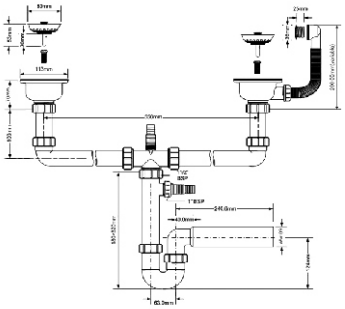

HC7HC12R-POL1

18

480x580x580

22,08

Syfon zlewozmywakowy
podwójny rurowy
1.1/2x50mm
ze spustami 1.1/2"x113mm
z podłączeniem do pralki
i zmywarki. Z przelewem
z podłączeniem prostokątnym
do ociekacza.

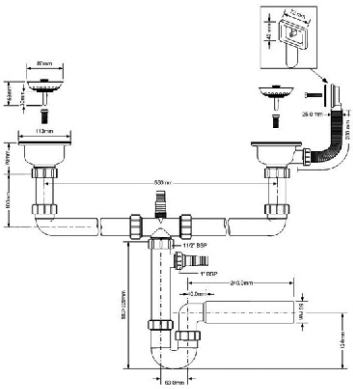

HC7HC12DR-POL1

18

480x580x580

22,08

Syfon zlewozmywakowy
podwójny rurowy
1.1/2x50mm
ze spustami 1.1/2"x113mm
z podłączeniem do pralki
i zmywarki. Z przelewem
z podłączeniem horyzontalnym
do ociekacza.

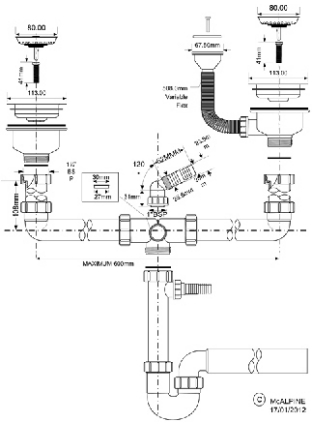

HC7SSK2-POL1-25

Syfon zlewozmywakowy
podwójny rurowy 1.1/2 x 50mm
ze spustami 1.1/2 x 113mm,
z przelewem okrągłym,
z podłączeniem do pralki
lub zmywarki, z przedłużkami
umożliwiającymi wykorzystanie
przestrzeni pod zlewozmywakiem.
Dostępna opcja z przelewem prostokątnym.

NOWOŚĆ

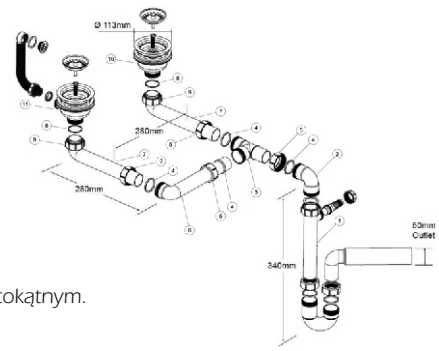

HC7HC12-POL5

8

mm

480x580x290

kg

10,96

Syfon zlewozmywakowy
podwójny rurowy
1.1/2"x50mm
ze spustami 1.1/2"x113mm
z podłączeniem do pralki
i zmywarki.
Automatyczne otwieranie spustu.

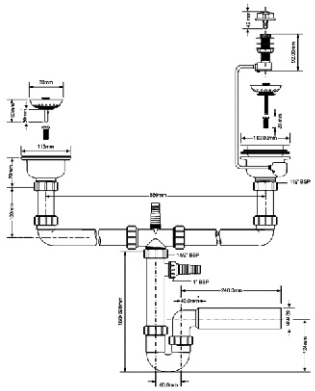

HC7HC12-POL2-25

16

mm

480x580x580

kg

22,60

Syfon zlewozmywakowy
podwójny rurowy
1.1/2"x50mm
ze spustami 1.1/2"x113mm
z podłączeniem do pralki
i zmywarki. Z przelewem
z podłączeniem okrągłym.
Automatyczne otwieranie spustu.

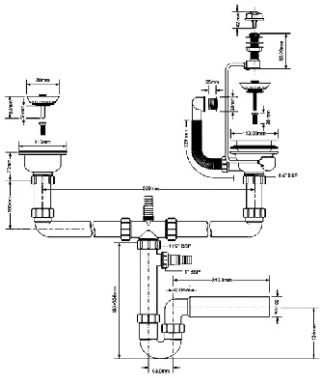

HC7HC12R-POL2

16

mm

480x580x580

kg

22,52

Syfon zlewozmywakowy
podwójny rurowy
1.1/2"x50mm
ze spustami 1.1/2"x113mm
z podłączeniem do pralki
i zmywarki. Z przelewem
z podłączeniem prostokątnym
do ociekacza.
Automatyczne otwieranie spustu.

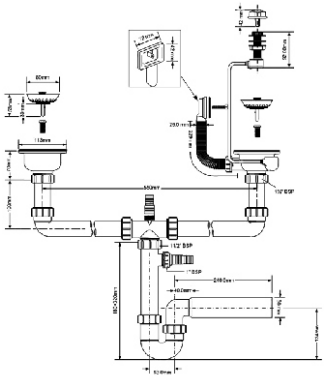

HC7HC12DR-POL2

16

mm

480x580x580

kg

22,52

Syfon zlewozmywakowy
podwójny rurowy
1.1/2"x50mm
ze spustami 1.1/2"x113mm
z podłączeniem do pralki
i zmywarki. Z przelewem
z podłączeniem horyzontalnym
do ociekacza.
Automatyczne otwieranie spustu.

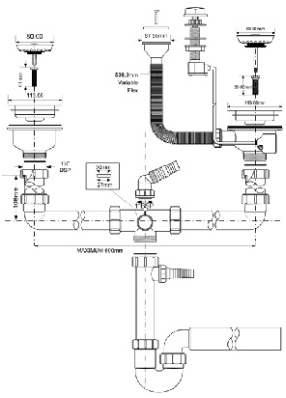

HC7SSK2-POL2-25

Syfon zlewozmywakowy podwójny rurowy 1.1/2 x 50mm ze spustami 1.1/2 x 113mm, z przelewem okrągłym, z podłączeniem do pralki lub zmywarki, z przedłużkami umożliwiającymi wykorzystanie przestrzeni pod zlewozmywakiem. Dostępna opcja z przelewem prostokątnym. Automatyczne otwieranie spustu.

NOWOŚĆ

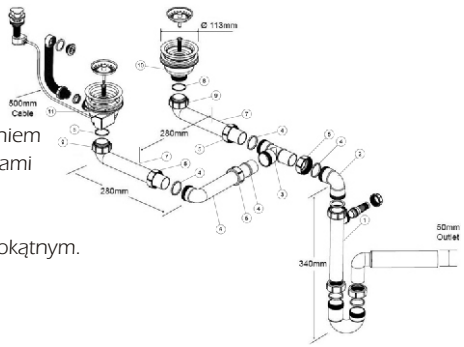

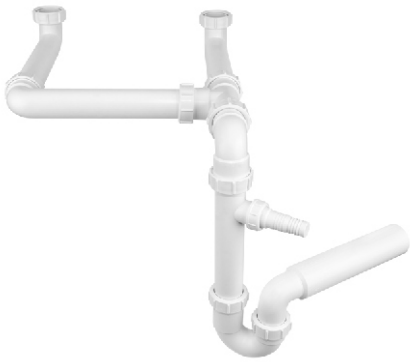

HC7-SSK-POL

10

Syfon zlewozmywakowy podwójny rurowy 1.1/2 x 50mm z podłączeniem do pralki lub zmywarki, z przedłużkami umożliwiającymi wykorzystanie przestrzeni pod zlewozmywakiem.

NOWOŚĆ

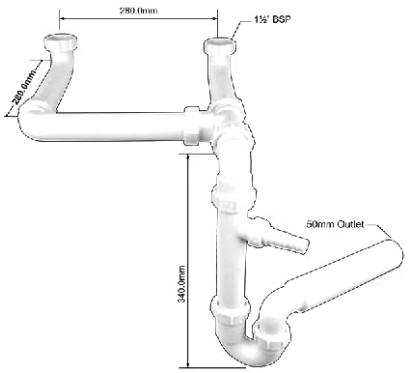

SSK3-50

10

480x580x580

14,60

Syfon zlewozmywakowy wielofunkcyjny, bez spustów z podłączeniem do pralki lub zmywarki z odejściem 1.1/2"x50mm. Przepustowość - 61 l/min. przy słupie wody 120mm.

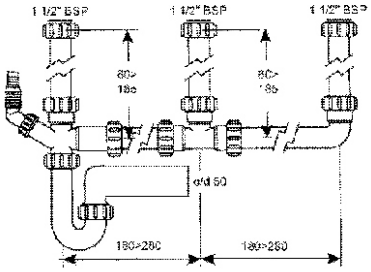

HCT-3-WM

75

480x580x580

18,50

Podłączenie wielofunkcyjne zlewozmywakowe z podwójnym podłączeniem do pralki lub zmywarki.

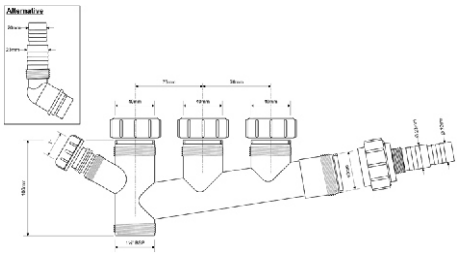

HC15

150

mm
480x580x290

kg
11,12

Spust zlewozmywakowy 1.1/2"x70mmxM6x50mm z sitem ze stali nierdzewnej i korkiem gumowym. Przepustowość - 70 l/min. przy słupie wody 120mm.

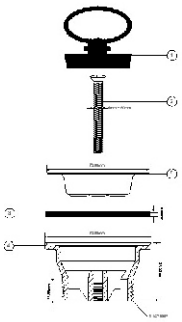

HC17-90-40

60

mm
480x580x290

kg
11,30

Spust zlewozmywakowy 1.1/2"x70 z sitem ze stali nierdzewnej i korkiem gumowym, z odejściem poziomym 40mm. Przepustowość - 50 l/min. przy słupie wody 120mm.

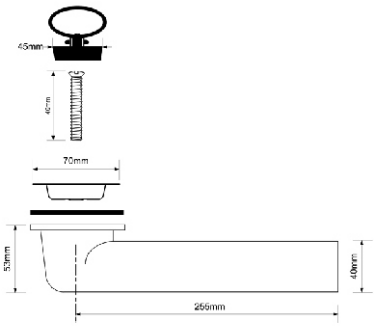

HC17CPHP-15

150

mm
480x580x580

kg
20,46

Spust zlewozmywakowy 1.1/2"x70mm z sitem ze stali nierdzewnej i korkiem gumowym. Przelew z okrągłym podłączeniem do ociekacza.

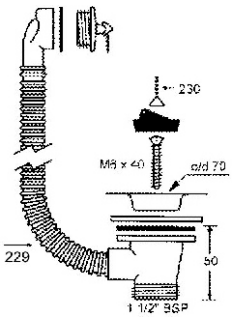

HC17-CP-25

150

mm
480x580x580

kg
20,80

Spust zlewozmywakowy 1.1/2"x70mm z sitem ze stali nierdzewnej i korkiem gumowym z łańcuszkiem. Przelew z okrągłym podłączeniem do ociekacza.

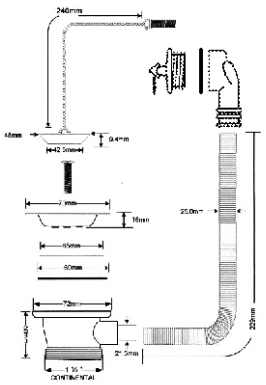

HC17PR

150

mm
480x580x580

kg
20,10

Spust zlewozmywakowy
1.1/2"x70mm
z sitem ze stali nierdzewnej
i korkiem gumowym
z łańcuszkiem.
Przelew z prostokątnym
podłączeniem do ociekacza.

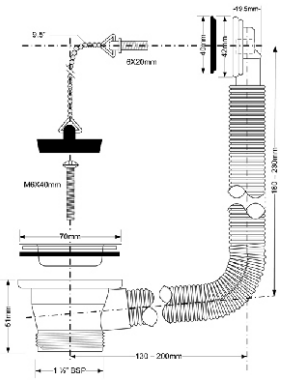

HC17PDR

150

mm
480x580x580

kg
20,10

Spust zlewozmywakowy
1.1/2"x70mm
z sitem ze stali nierdzewnej
i korkiem gumowym
z łańcuszkiem.
Przelew z horyzontalnym
podłączeniem do ociekacza.

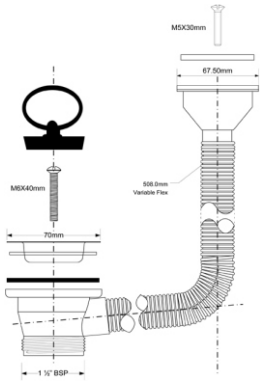

SW45RP

80

mm
480x580x290

kg
19,80

Spust zlewozmywakowy
1.1/2"x113mm
ze stali nierdzewnej,
z korkiem gumowym.
Przepustowość - 62 l/min.
przy słupie wody 120mm.

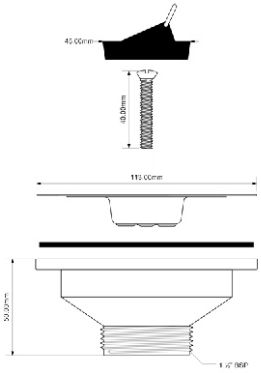

HC57-45

50

mm
300x300x100

kg
0,60

Korek gumowy 45mm
do łańcuszka.

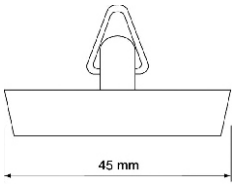

HC59-45

50

mm

300x300x100

kg

0,60

Korek gumowy 45mm
z uchwytem.

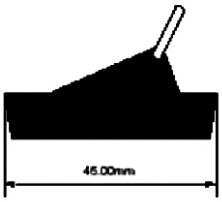

CP2

50

mm

300x300x100

kg

1,20

Korek chromowy 45mm
do łańcuszka.

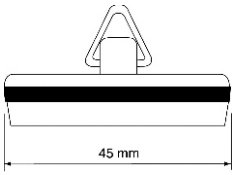

CP2H

50

mm

300x300x100

kg

1,3

Korek chromowy 45mm
z uchwytem.

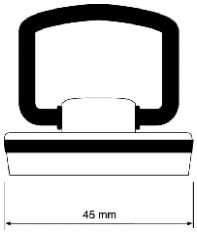

WP2H

50

mm

300x300x300

kg

6,40

Korek biały 45mm
z uchwytem.

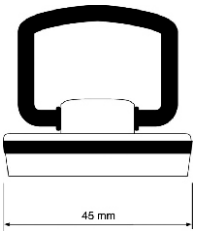

HC58-25

50

mm

300x300x100

kg

0,30

Łańcuszek do korka
o długości 250mm.

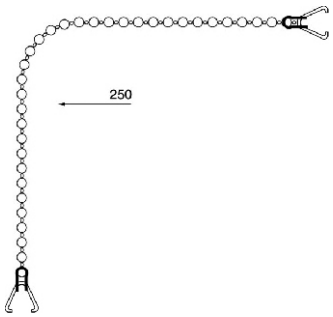

HC58-45

50

mm

300x300x100

kg

0,30

Łańcuszek do korka
o długości 450mm.

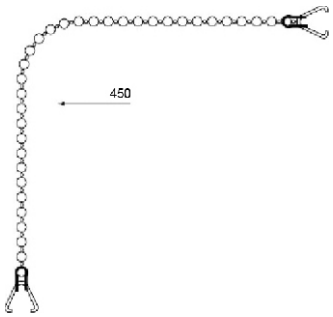

PUS70-CP

20

mm

480x580x290

kg

18,20

Spust zlewozmywakowy
1.1/2"x70mm
ze stali nierdzewnej
i korkiem automatycznym.

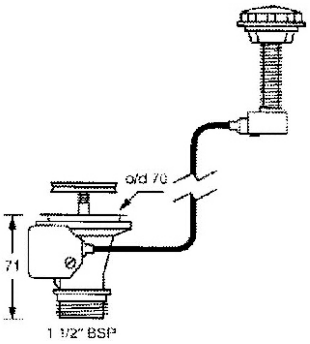

PUFS70-CP-25

20

mm

480x580x290

kg

21,20

Spust zlewozmywakowy
1.1/2"x70mm
ze stali nierdzewnej
i korkiem automatycznym.
Przelew z okrągłym podłączeniem.

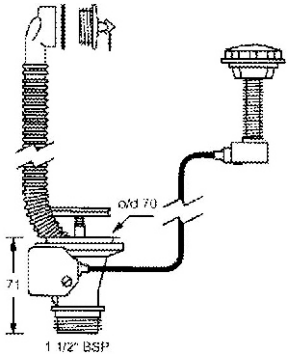

PUFS70R-CP

20

mm

480x580x290

kg

20,80

Spust zlewozmywakowy
1.1/2"x70mm
ze stali nierdzewnej
i korkiem automatycznym.
Przelew z prostokątnym
podłączeniem do ociekacza.

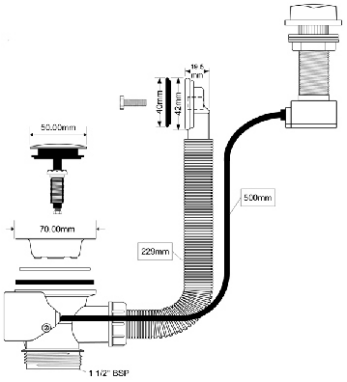

PUFS70DR-CP

20

mm

480x580x290

kg

20,80

Spust zlewozmywakowy
1.1/2"x70mm
ze stali nierdzewnej
i korkiem automatycznym.
Przelew z horyzontalnym
podłączeniem do ociekacza.

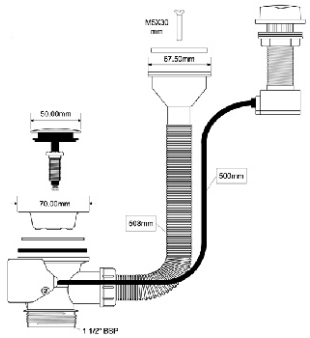

BSW50P-POL

56

mm

480x580x290

kg

15,53

Spust zlewozmywakowy
1.1/2"x113mm
z sitem ze stali nierdzewnej.

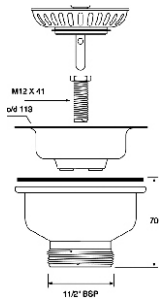

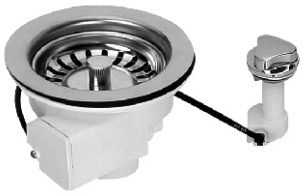

PUS113-CP

40

mm

480x580x290

kg

15,92

Spust zlewozmywakowy
1.1/2"x113mm
z sitem ze stali nierdzewnej
i korkiem automatycznym.

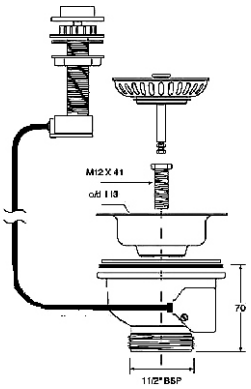

FSW50PPOL25

35

mm

480x580x290

kg

10,57

Spust zlewozmywakowy
1.1/2"x113mm
z sitem ze stali nierdzewnej.
Odpływ z okrągłym
podłączeniem.

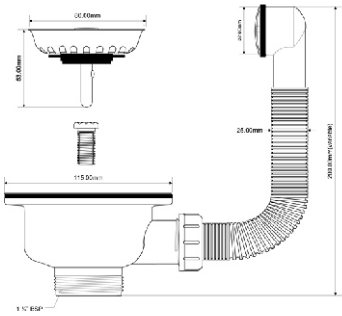

FSW50PR

35

mm

480x580x290

kg

12,36

Spust zlewozmywakowy
1.1/2"x113mm
z sitem ze stali nierdzewnej.
Odpływ z prostokątnym
podłączeniem do ociekacza.

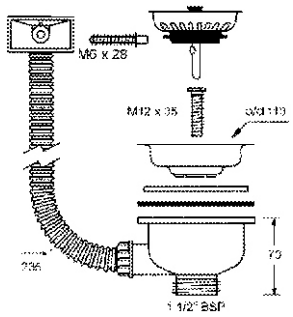

FSW50PDR

35

mm

480x580x290

kg

12,36

Spust zlewozmywakowy
1.1/2"x113mm
z sitem ze stali nierdzewnej.
Odpływ z horyzontalnym
podłączeniem do ociekacza.

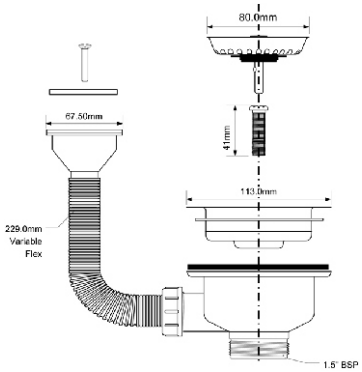

PUFS113-CP-25

50

mm

480x580x580

kg

23,06

Spust zlewozmywakowy
1.1/2"x113mm
z sitem ze stali nierdzewnej
i korkiem automatycznym.
Przelew z okrągłym
podłączeniem do ociekacza.

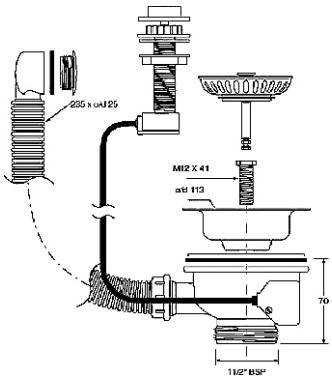

PUFS113R-CP

30

mm

480x580x290

kg

13,69

Spust zlewozmywakowy
1.1/2"x113mm
z sitem ze stali nierdzewnej
i korkiem automatycznym.
Przelew z prostokątnym
podłączeniem do ociekacza.
Przepustowość - 45 l/min.
przy słupie wody 120mm.

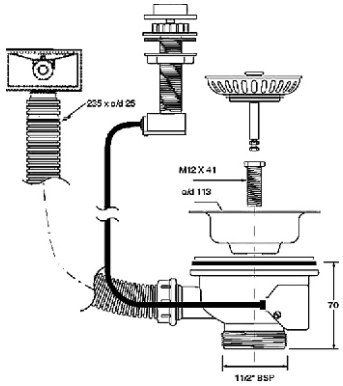

PUFS113DR-CP

30

mm

480x580x290

kg

13,69

Spust zlewozmywakowy
1.1/2"x113mm
z sitem ze stali nierdzewnej
i korkiem automatycznym.
Przelew z horyzontalnym
podłączeniem do ociekacza.

NOWOŚĆ

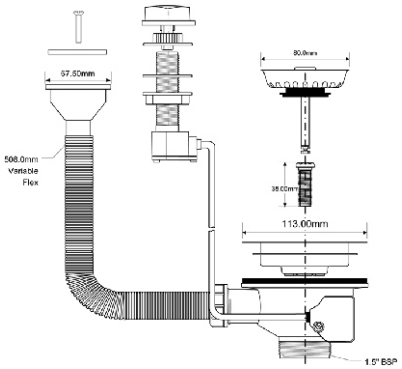

PUFS113-90-CP-PF

25

mm

480x580x580

kg

11,60

Spust zlewozmywakowy
1.1/2"x113mm,
z sitem ze stali nierdzewnej
i korkiem automatycznym.
Przelew z podłączeniem
horyzontalnym.
Odpływ poziomy 40mm
oszczędzający miejsce
pod zlewozmywakiem.

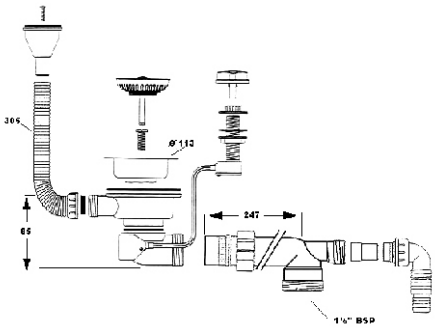

HC162-SS

50

mm

480x580x290

kg

17,30

Spust zlewozmywakowy
1.1/2"x113mm
z sitem ze stali nierdzewnej
i odpływem poziomym.

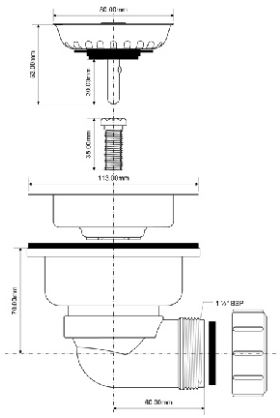

HC162-SS-B-25

30

mm

480x580x290

kg

10,80

Spust zlewozmywakowy
1.1/2"x113mm
z sitem ze stali nierdzewnej,
odpływ poziomy.
Przelew z okrągły podłączeniem
do ociekacza.

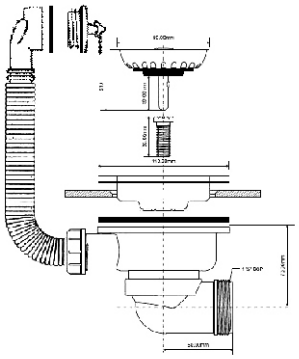

HC162R-FS

30

mm

480x580x290

kg

11,20

Spust zlewozmywakowy
1.1/2"x113mm
z sitem ze stali nierdzewnej,
odpływ poziomy.
Przelew z prostokątnym
podłączeniem do ociekacza.

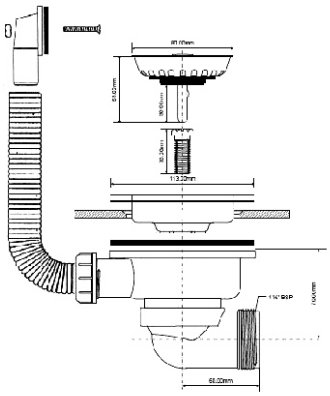

HC162DR-SS-B

30

mm

480x580x290

kg

11,20

Spust zlewozmywakowy
1.1/2"x113mm
z sitem ze stali nierdzewnej,
odpływ poziomy.
Przelew z horyzontalnym
podłączeniem do ociekacza.

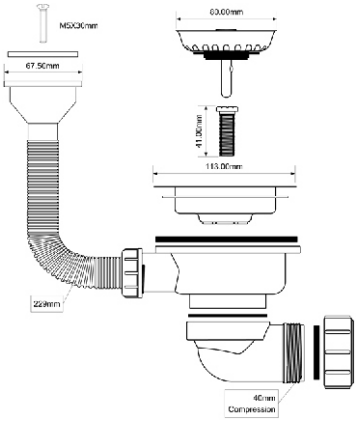

MBS70-CP

100

mm

480x580x290

kg

14,62

Spust zlewozmywakowy
1.1/2"x70mm
z sitem ze stali nierdzewnej.

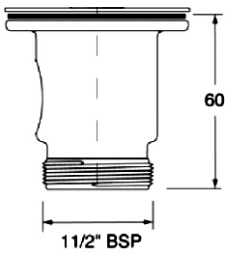

CBW70-CB

32

mm
590x390x240

kg
15,80

Spust zlewozmywakowy
1.1/2"x70mm
z korkiem "klik-klak".

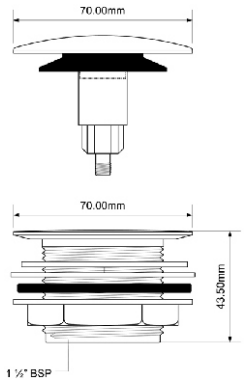

CWS70-CB

56

mm
480x580x290

kg
16,42

Spust zlewozmywakowy
1.1/2"x70mm
z korkiem "klik-klak".

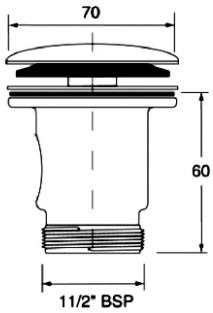

CWSF70-CB-25

40

mm
480x580x290

kg
14,30

Spust zlewozmywakowy
1.1/2"x70mm
z korkiem "klik-klak".
Przelew z okrągłym odejściem.

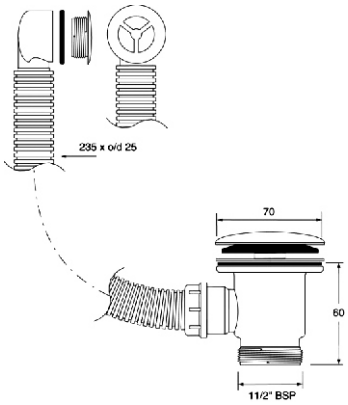

CWSF70R-CP

40

mm
480x580x290

kg
14,70

Spust zlewozmywakowy
1.1/2"x70mm
z korkiem "klik-klak".
Przelew z prostokątnym
podłączeniem do ociekacza.

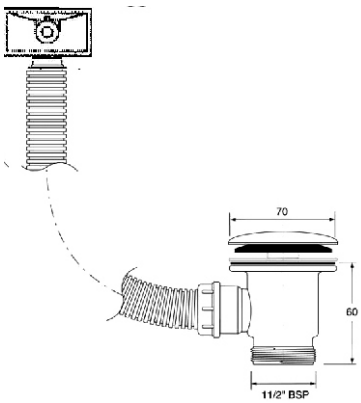

CWS70DR-CP

40

mm

480x580x290

kg

14,70

Spust zlewozmywakowy
1.1/2"x70mm
z korkiem "klik-klak".
Przelew z horyzontalnym
podłączeniem do ociekacza.

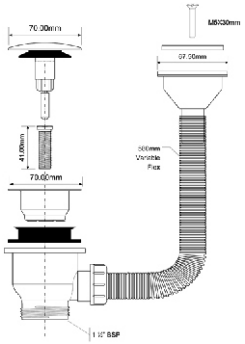

V33S-FLUSH

100

mm

kg

NOWOŚĆ

Podłączenie do pralki
lub zmywarki
1.1/2"x1.1/2".

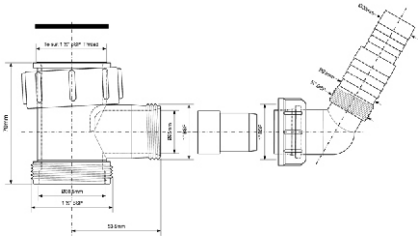

5505

150

mm

480x580x580

kg

14,45

Podłączenie do pralki
lub zmywarki
1.1/2"x40mm.
Przepustowość - 80 l/min.
przy słupie wody 120mm.

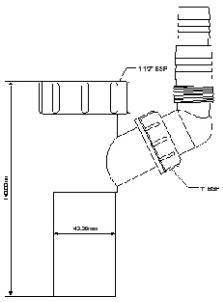

HC14

100

mm

480x580x580

kg

11,96

Podłączenie do pralki
i zmywarki
1.1/2"x40mm.
Przepustowość - 80 l/min.
przy słupie wody 120mm.

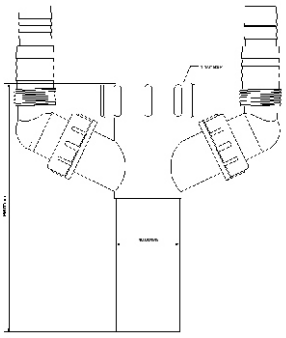

MRWMF32

500

mm

kg

Końcówka prosta podłączenia do pralki lub zmywarki 32mm.

Inne dostępne produkty:
WMFBODY - 40mm

NOWOŚĆ

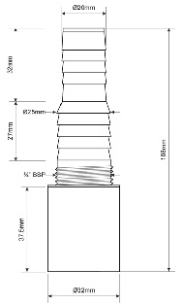

MRWMF90-32

400

mm

kg

Końcówka-kolanko podłączenia do pralki lub zmywarki 32mm. 1.1/2"x40mm.

Inne dostępne produkty:
MA15BODY-90-40

NOWOŚĆ

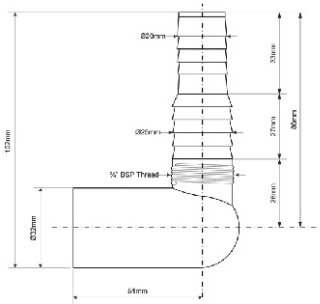

AT7N-20

100 / 80

mm

480x580x580

kg

7,88 / 9,09

Przedłużka pionowa do syfonu zlewozmywakowego 1.1/2"x40mm o długości 200mm.

Inne dostępne produkty:
AT7N-30 - 300mm

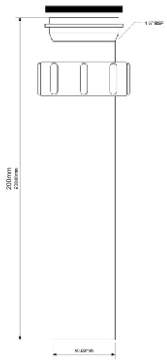

HC13

100

mm

480x580x480

kg

16,66

Przedłużka do syfonu zlewozmywakowego 1.1/2"x1.1/2" umożliwiająca wykorzystanie przestrzeni pod zlewozmywakiem. Przepustowość - 53 l/min. przy słupie wody 120mm.

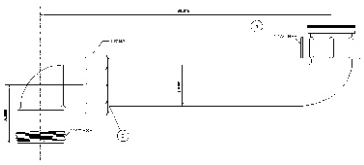

HC13-LI

100

mm

480x580x580

kg

15,60

Przedłużka do syfonu zlewozmywakowego 1.1/2"x1.1/2" umożliwiająca wykorzystanie przestrzeni pod zlewozmywakiem.

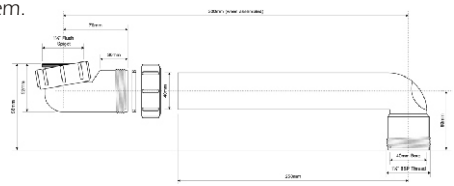

TAPSTOP23-WH

mm

kg

Zaślepka L-23 do zlewozmywaka.

Inne dostępne produkty:
TAPTOP23-SS

NOWOŚĆ

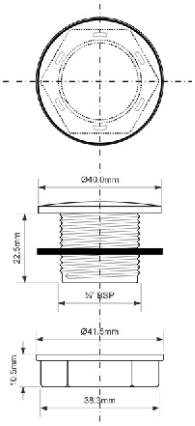

TAPSTOP50-SS

mm

kg

Zaślepka L-50 do zlewozmywaka.

Inne dostępne produkty:
TAPTOP50-WH

NOWOŚĆ

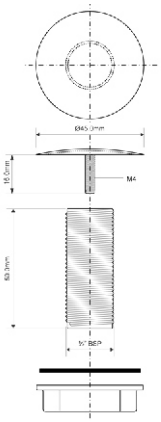

TAPSTOP-SS40

500

mm

480x580x290

kg

13,40

Zaślepka 40mm do zlewozmywaka.

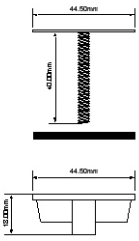

F50, F50S

100

580x390x240

1,60

Rozety maskujące
50mm
F - rozety maskujące głębokie
FS - rozety maskujące standardowe

Inne dostępne produkty:
F32 - 32mm
F32S - 32mm
F40 - 40mm
F40S - 40mm

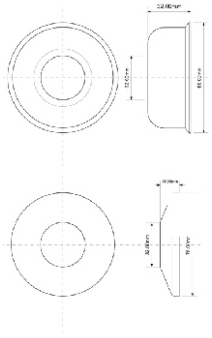

BWSTTOP-PU

100

590x390x240

9,00

Sito zlewozmywakowe
trzpień stalowy
z dystansem.

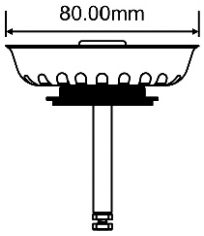

BSKTOP-PUSS

100

590x390x240

4,80

Sito zlewozmywakowe
trzpień tworzywo.

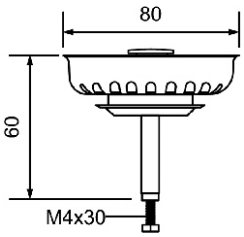

BWSTSS-TOP

100

590x390x240

7,50

Sito zlewozmywakowe
z zatrzaskiem metalowym.

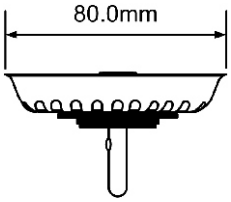

HCOF-14SS

200

mm

300x300x300

kg

5,46

Odpływ okrągły
z komory zlewozmywaka.

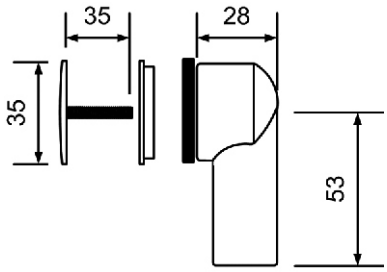

O/F-RECT-FL-BL

350

mm

460x280x270

kg

5,40

Odpływ prostokątny
z komory zlewozmywaka.

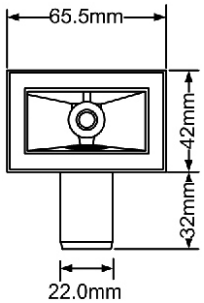

O/F-DR

150

mm

460x280x270

kg

4,35

Horyzontalne podłączenie
przelewu do ociekacza.

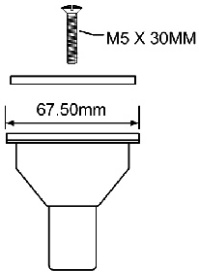

S/GRID-25PB-CP

500

mm

300x300x300

kg

5,40

Rozeta odpływowa chrom.

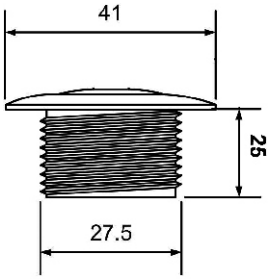

S/GRID-25TB-CP

500

mm
300x300x300

kg
5,40

Rozeta odpływowa chrom.

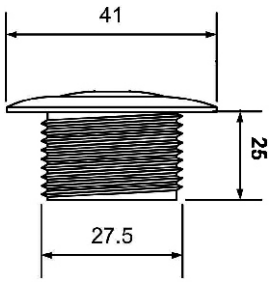

BRBOLT70

50

mm
330x230x120

kg
10,53

Śruba do sita zlewozmywakowego
L - 70mm

Inne dostępne produkty:
BSWFERRULE-41 - 41mm

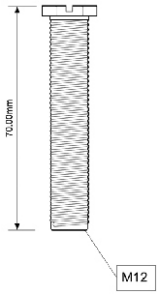

40M

100

mm

kg

Uszczelka o średnicy 40mm

Inne dostępne produkty:
32M - 32mm
50M - 50mm

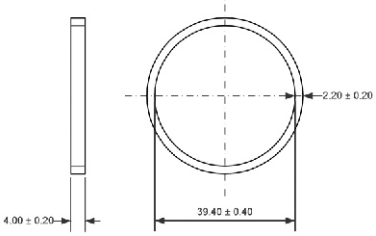

FLEXCONN-3225-WH

50

mm
290x260x150

kg
0,80

Redukcja kanalizacyjna 32x25mm, biała.

Inne dostępne produkty:
FLEXCONN-4032-WH - 40x32mm
FLEXCONN-5025-WH - 50x25mm
FLEXCONN-5032-WH - 50x32mm
FLEXCONN-5040-WH - 50x40mm

NOWOŚĆ

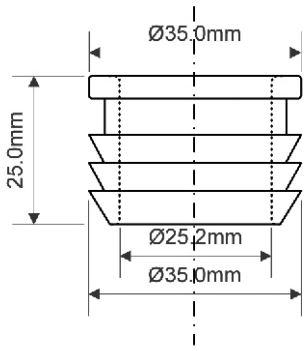

FLEXCONN-3225

10

290x260x150

0,80

Redukcja kanalizacyjna 32x25mm, czarna.

Inne dostępne produkty:

FLEXCONN-4032 - 40x32mm
FLEXCONN-5025 - 50x25mm
FLEXCONN-5032 - 50x32mm
FLEXCONN-5040 - 50x40mm

NOWOŚĆ

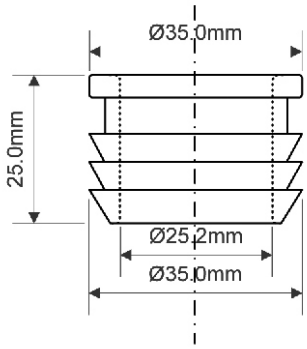

Spotkanie przyszłego Króla Anglii, Jerzego VI, z jednym z właścicieli firmy, Mr J.B McAlpine. Data 1928 rok.

McALPINE

ODPŁYWY BRODZIKOWE

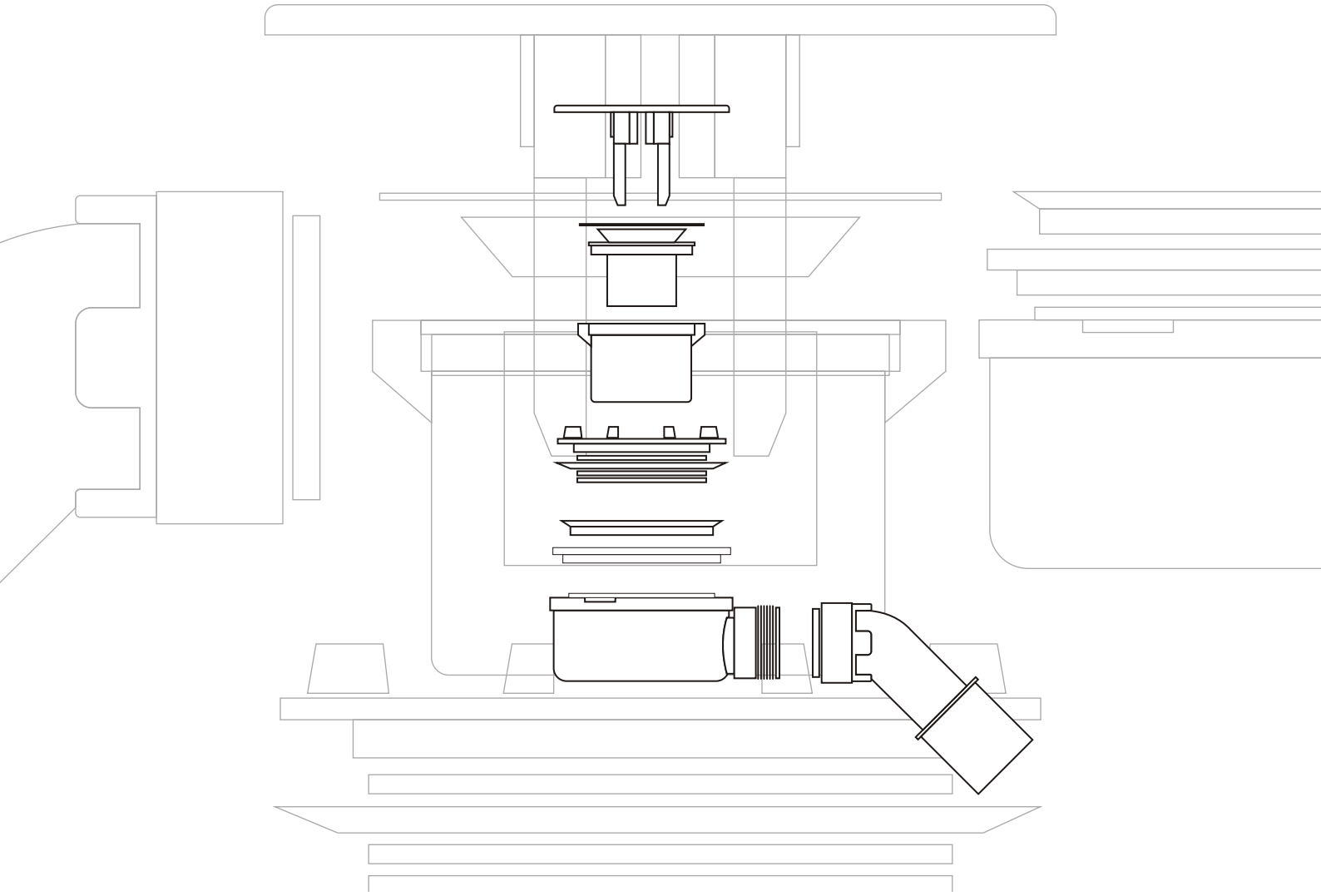

CB	SC	SN	AB	GOLD	WH
chrom	satyna	stal szczotkowana	antyczny mosiądz	złoty	biały

HC250F

90

480x580x580

18,39

Syfon brodzikowy
1.1/2"x50mm,
bez spustu.
Przepustowość - 66 l/min.
przy słupie wody 120mm.

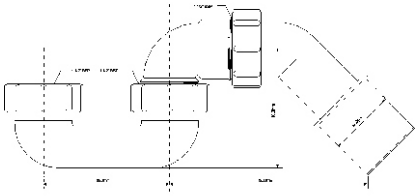

MRBT70-40

Syfon brodzikowy
o wysokości 70mm,
bez możliwości czyszczenia
od góry.

NOWOŚĆ

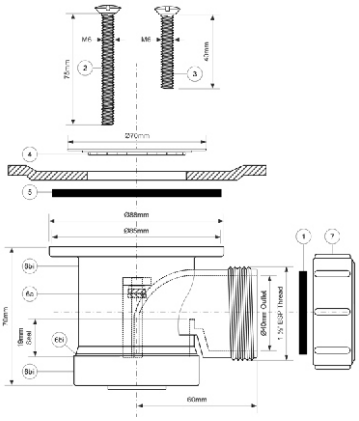

HC25-POL

50

480x580x290

11,82

Syfon brodzikowy,
bez możliwości czyszczenia
od góry.
Wyposażony w korek gumowy
zamykający odpływ wody
oraz sitko o średnicy 70mm,
ze stali nierdzewnej.
Przeznaczony do brodzika
z otworem 50mm.
Przepustowość - 47 l/min.
przy słupie wody 120mm.

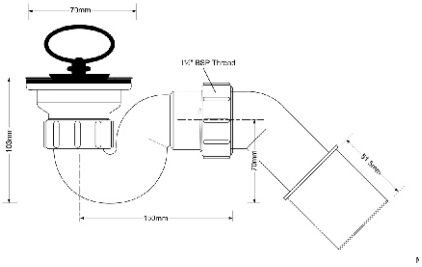

HC252570B

50

480x580x290

12,70

Syfon brodzikowy
z elementem umożliwiającym
czyszczenie od góry.
Wysokość syfonu - 65mm.
Pokrywa, o średnicy 72mm,
wykonana ze stali nierdzewnej.
Przeznaczony do brodzika
z otworem 50mm.
Przepustowość - 26 l/min.
przy słupie wody 120mm.

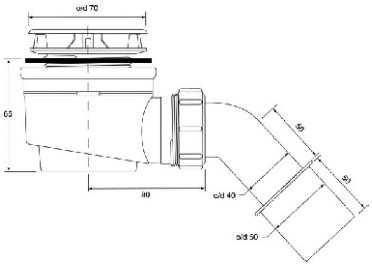

HC252588B

50

480x580x290

13,50

Syfon brodzikowy
z elementem umożliwiającym
czyszczenie od góry.
Wysokość syfonu - 65mm.
Pokrywa, o średnicy 88mm,
wykonana ze stali nierdzewnej
Przeznaczony do brodzika
z otworem od 50 do 63mm.
Przepustowość - 26 l/min.
przy słupie wody 120mm.

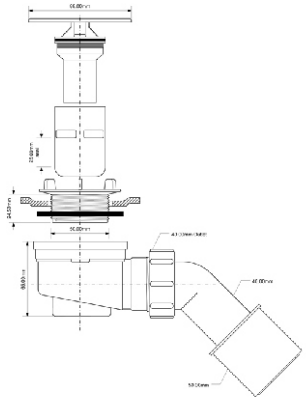

HC252588B-ST

50

480x580x290

14,10

Syfon brodzikowy
z elementem umożliwiającym
czyszczenie od góry.
Wysokość syfonu 90mm.
Pokrywa, o średnicy 70mm,
wykonana jest ze stali nierdzewnej
w kolorze białym.
Przeznaczony do brodzika z otworem
od 50 do 63mm z drenażem.
Przepustowość - 26 l/min.
przy słupie wody 120mm.

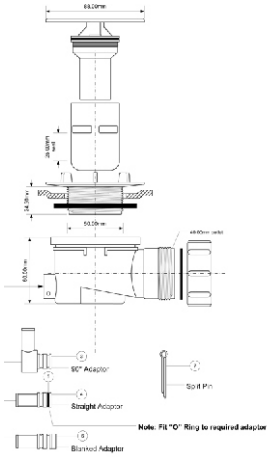

HC26-CP

45

480x580x290

13,40

Syfon brodzikowy z elementem
umożliwiającym czyszczenie od góry.
Wysokość syfonu 90mm. Pokrywa
o średnicy 70mm, wykonana jest
z tworzywa sztucznego ABS, pokrytego
powłoką chromu. Przeznaczony do brodzika
z otworem 50mm.
Przepustowość - 50 l/min. przy słupie wody 120mm.

Inne dostępne kolory:

HC26-GOLD

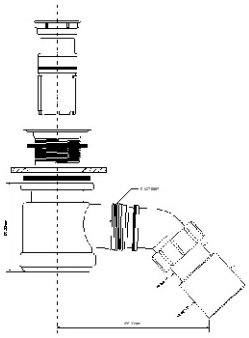

HC26SCPB

50

480x580x290

20,82

Syfon brodzikowy z elementem
umożliwiającym czyszczenie od góry.
Wysokość syfonu 90mm.
Pokrywa, o średnicy 70mm,
wykonana jest z mosiądzu.
Przeznaczony do brodzika z otworem 50mm.
Przepustowość - 50 l/min. przy słupie wody 120mm.

Inne dostępne kolory:

HC26S-SCB | **HC26S-SNB** | **HC26S-ABB**

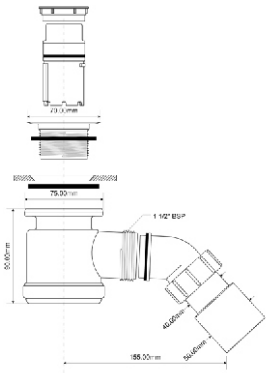

CB	SC	SN	AB	GOLD	WH
chrom	satyna	stal szczotkowana	antyczny mosiądz	złoty	biały

HC26-SS

45

480x580x290

16,80

Syfon brodzikowy z elementem umożliwiającym czyszczenie od góry. Wysokość syfonu 90mm. Pokrywa o średnicy 70mm, wykonana ze stali nierdzewnej. Przeznaczony do brodzika z otworem 50mm.
Przepustowość - 50 l/min.
przy słupie wody 120mm.

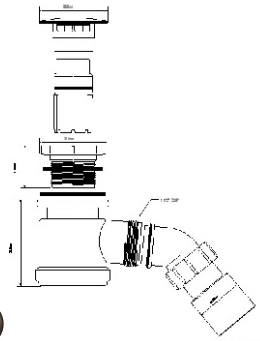

Inne dostępne kolory:

HC26-MWH | HC26-SC | HC26-SN | HC26-AB

HC26CLCP

40

480x580x290

21,80

Syfon brodzikowy z elementem umożliwiającym czyszczenie od góry. Syfon wyposażony jest w system zamykania/otwierania tzw. "klik-klak". Wysokość syfonu 90mm. Pokrywa, o średnicy 70mm oraz pierścień wykonane są z mosiądzu. Syfon wyposażony jest w klucz ułatwiający montaż, a także zapobiegający zarysowaniu elementów chromowych.
Przepustowość - 38 l/min. przy słupie wody 120mm.

Inne dostępne kolory:

HC26CLSC | HC26CLSN | HC26CLAB

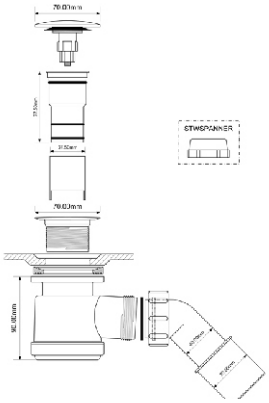

HC2600CL

15

480x580x290

12,60

Zestaw odpływowo-przelewowy do wanny i głębokiego brodzika. Syfon wyposażony jest w system zamykania i otwierania "klik-klak" oraz możliwość czyszczenia zasyfonowania od góry. Odejście 1.1/2"x40/50mm.
Regulacja rurki przelewowej do 1000mm.

Inne dostępne kolory:

HC2600CLSC | HC2600CLSN | HC2600CLAB

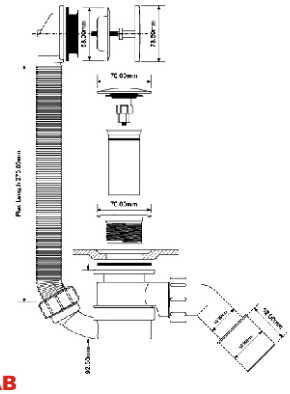

HC2730LCPN-PB

30

480x580x290

11,80

Syfon brodzikowy z elementem umożliwiającym czyszczenie od góry. Wysokość syfonu 60mm.
Pokrywa, o średnicy 113mm, wykonana jest z tworzywa sztucznego, pokrytego powłoką chromu.
Przeznaczony do brodzika z otworem 90mm.
Przepustowość - 27 l/min.
przy słupie wody 120mm.

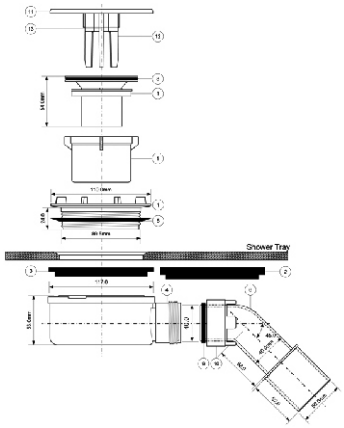

HC27-CPN-PB

30

mm

480x580x580

kg

24,20

Syfon brodzikowy z elementem umożliwiającym czyszczenie od góry. Wysokość syfonu 82mm. Pokrywa, o średnicy 113mm, wykonana jest z tworzywa sztucznego, pokrytego powłoką chromu. Przeznaczony do brodzika z otworem 90mm. Przepustowość - 27 l/min. przy słupie wody 120mm.

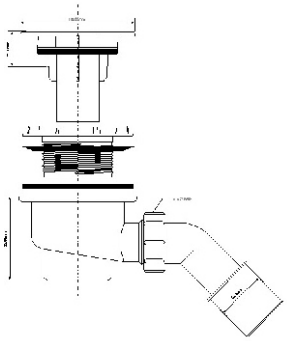

HC27-CP-PB

75

mm

480x580x580

kg

26,10

Syfon brodzikowy z elementem umożliwiającym czyszczenie od góry. Wysokość syfonu 82mm. Pokrywa, o średnicy 113mm, wykonana jest z tworzywa sztucznego ABS. Przeznaczony do brodzika z otworem 90mm. Przepustowość - 26 l/min. przy słupie wody 15mm.

Inne dostępne kolory:

HC27-WH | **HC27-GP**

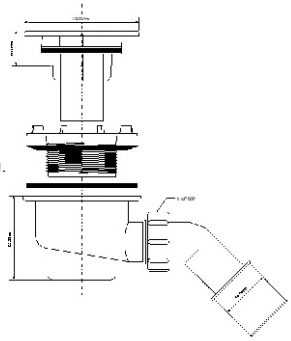

HC27-ST-CP-PB

20

mm

590x390x430

kg

12,8

Syfon brodzikowy z elementem umożliwiającym czyszczenie od góry. Wysokość syfonu 82mm. Pokrywa, o średnicy 113mm, wykonana jest z tworzywa sztucznego ABS. Przeznaczony do brodzika z otworem 90mm z drenażem. Przepustowość - 26 l/min. przy słupie wody 15mm.

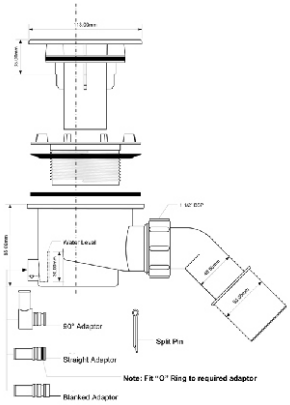

HC27CPBN-PB

20

mm

480x580x290

kg

19,10

Syfon brodzikowy z elementem umożliwiającym czyszczenie od góry. Wysokość syfonu 82mm. Pokrywa, o średnicy 113mm, wykonana jest z mosiądzu pokrytego warstwą chromu. Przeznaczony do brodzika z otworem 90mm. Przepustowość - 24 l/min. przy słupie wody 15mm.

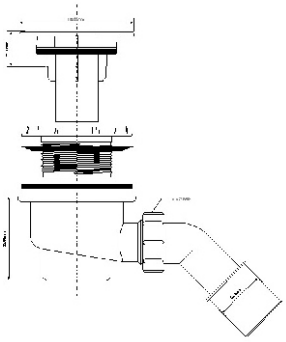

CB	SC	SN	AB	GOLD	WH
chrom	satyna	stal szczotkowana	antyczny mosiądz	złoty	biały

HC27-CPB

25

480x580x290

18,60

Syfon brodzikowy z elementem umożliwiającym czyszczenie od góry. Wysokość syfonu 82mm. Pokrywa, o średnicy 113mm, wykonana jest z mosiądzu. Przeznaczenie - do brodzika z otworem 90mm. Syfon wyposażony jest w klucz ułatwiający montaż, a także zapobiegający zarysowaniu elementów chromowych. Przepustowość - 26 l/min. przy słupie wody 15mm.

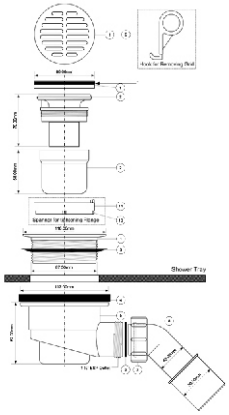

HC27-CPBR

25

480x580x290

18,70

Syfon brodzikowy z elementem umożliwiającym czyszczenie od góry. Wysokość syfonu 82mm. Pokrywa, o średnicy 113mm, wykonana jest z mosiądzu, pokrytego powłoką chromu. Przeznaczenie - do brodzika z otworem 90mm. Syfon wyposażony jest w klucz ułatwiający montaż, a także zapobiegający zarysowaniu elementów chromowych. Przepustowość - 26 l/min. przy słupie wody 15mm.

Inne dostępne kolory:

HC27-SCBR | **HC27-SNBR** | **HC27-ABBR**

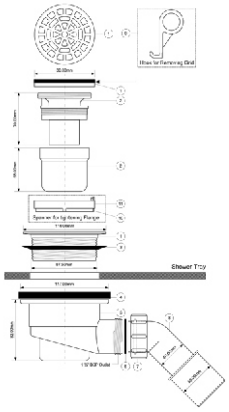

HC2750LCP

50

480x580x290

21

Syfon brodzikowy z elementem umożliwiającym czyszczenie od góry. Wysokość syfonu 85mm. Pokrywa, o średnicy 113mm, wykonana jest z tworzywa sztucznego ABS. Przeznaczony do brodzika z otworem 90mm z deszczownicami prysznicowymi. Przepustowość - 50 l/min. przy słupie wody 120mm.

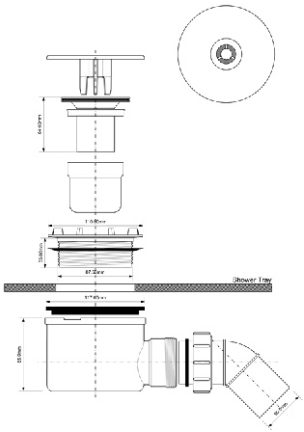

HC27CLCP

25

480x580x290

24,30

Syfon brodzikowy z elementem umożliwiającym czyszczenie od góry. Syfon wyposażony jest w system zamykania/otwierania tzw. "klik-klak". Wysokość syfonu 80mm. Pokrywa, o średnicy 113mm wykonana z mosiądzu. Syfon wyposażony jest w klucz ułatwiający montaż, a także zapobiegający zarysowaniu elementów chromowych. Przepustowość - 24 l/min. przy słupie wody 15mm.

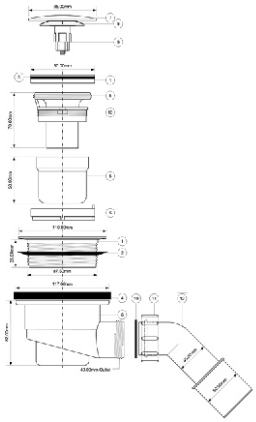

MP2730L3H-CPN

30

mm

kg

Syfon brodzikowy
z chromowaną pokrywą
wykonaną z tworzywa ABS
o średnicy 113mm.
Syfon z możliwością czyszczenia
od góry, w wersji z 3 śrubami
do montażu na brodzikach
i gotowych panelach prysznicowych,
z kolanem odpływowym 40/50mm.

NOWOŚĆ

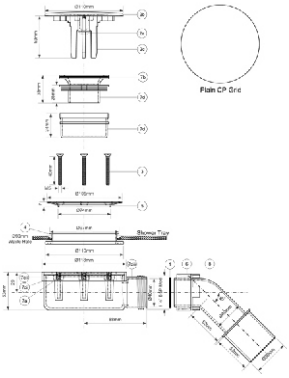

MP2730L3H-SL

30

mm

kg

Syfon brodzikowy
z chromowaną pokrywą
wykonaną ze stali nierdzewnej
o średnicy 113mm.
Syfon z możliwością czyszczenia
od góry, w wersji z 3 śrubami
do montażu na brodzikach
i gotowych panelach prysznicowych,
z kolanem odpływowym 40/50mm.

NOWOŚĆ

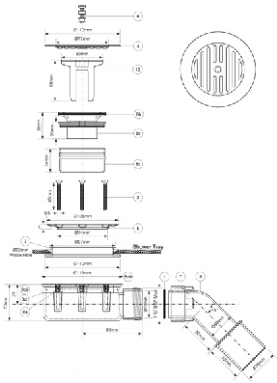

HC26-58WH-50V

50

mm

kg

Syfon brodzikowy z elementem
umożliwiającym czyszczenie od góry.
Przeznaczony do brodzika
z otworem 50mm.

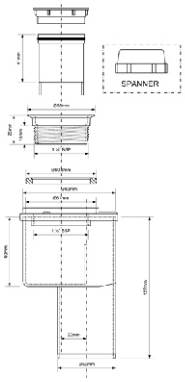

ST9038-CCP

40

mm

kg

Syfon brodzikowy z elementem
umożliwiającym czyszczenie od góry.
Wysokość syfonu 105mm.
Pokrywa, o średnicy 113mm wykonana
jest z tworzywa sztucznego ABS.
Przeznaczony do brodzika z otworem 90mm.
Przepustowość - 34 l/min. przy słupie
wody 15mm.

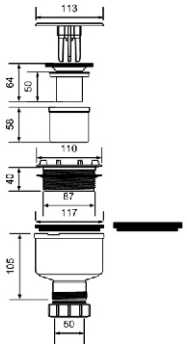

CB	SC	SN	AB	GOLD	WH
chrom	satyna	stal szczotkowana	antyczny mosiądz	złoty	biały

ST9038-WH

Syfon brodzikowy z elementem umożliwiającym czyszczenie od góry. Wysokość syfonu 105mm. Pokrywa, o średnicy 113mm wykonana jest z tworzywa sztucznego ABS. Przeznaczony do brodzika z otworem 90mm.

mm

kg

NOWOŚĆ

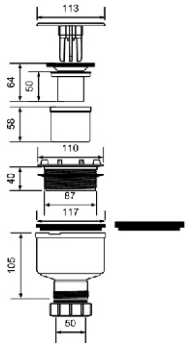

CD-ST90-52-50

Syfon brodzikowy z elementem umożliwiającym czyszczenie od góry. Wysokość syfonu 90mm. Przeznaczony do brodzika z otworem 50mm.
Odpływ wody 50 litrów na minutę.

mm

kg

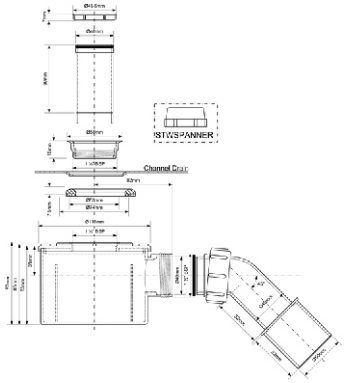

PLUGCB-AUT

500

mm

200x200x150

kg

4

Korek zamykajacy "klik-klak" do syfonu brodzikowego, wykonany z mosiądzu pokrytego warstwą chromu, do syfonów z serii:
HC2600CL
HC26CLCP

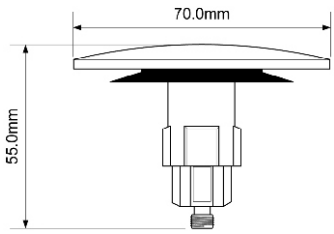

SS-STWC70-CP

62

mm

460x280x270

kg

3,21

Rozeta maskująca odpływ górny do syfonu z serii:
HC252570B

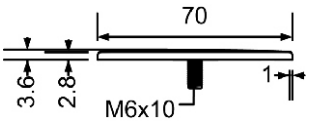

CLICKERSWITCHHB

100

mm

300x300x300

kg

1,30

Mechanizm "klik-klak"
do syfonów z serii:
HC2600CL
HC26CLCP

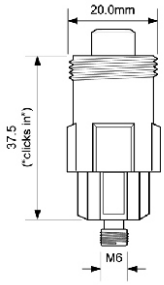

STW70LNL

100

mm

300x300x300

kg

8,21

Przedłużka umożliwiająca
zamontowanie syfonu
w brodzikach o grubszych
ściankach.
Wysokość 45mm.
Przeznaczona do syfonów z serii:
HC26-CP
HC26-SS

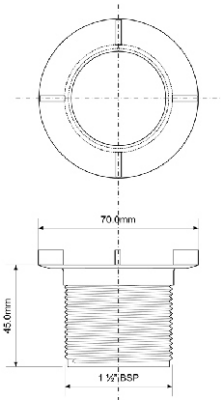

HC252570-TUBE

50

mm

300x300x300

kg

4,00

Czyszczak syfonu
HC252570B

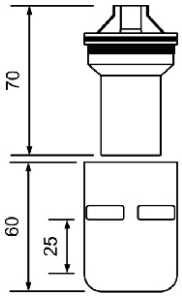

HC26TUBE-SUB

100

mm

460x280x270

kg

4,10

Czyszczak syfonów
z serii:
HC26CLCP
HC2600CL

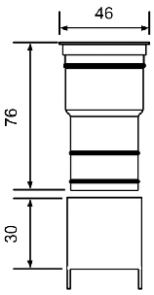

CB	SC	SN	AB	GOLD	WH
chrom	satyna	stal szczotkowana	antyczny mosiądz	złoty	biały

HC27CPNTOP+TUBE

80

mm

480x580x290

kg

7,80

Pokrywa syfonu wraz z elementem czyszczącym do zestawu HC27-CPN-PB

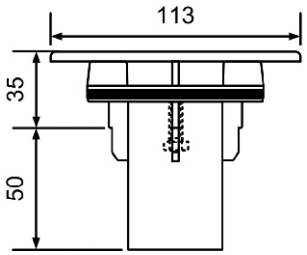

HC27CPTOP+TUBE

80

mm

480x580x290

kg

7,80

Pokrywa syfonu wraz z elementem czyszczącym do zestawu HC27-CP-PB

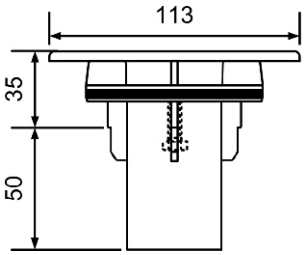

HC27CPNTOP+SUPP

80

mm

kg

Pokrywa syfonu do zestawu HC2730LCPN-PB

NOWOŚĆ

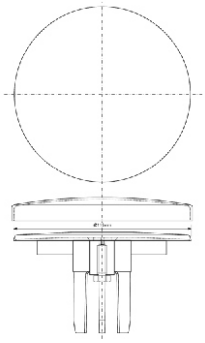

STW9034WASTEBDY

40

mm

460x280x270

kg

3,90

Przedłużka umożliwiająca zamontowanie syfonu w brodzikach o grubszych ściankach.
Wysokość 40mm.
Element zamienny do syfonów z serii: HC2730LCPN

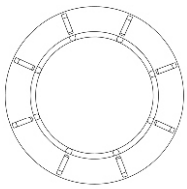

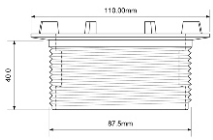

STW90W/BODY-L

40

mm

460x280x270

kg

4,00

Przedłużka umożliwiająca zamontowanie syfonu w brodzikach o grubszych ściankach.
Wysokość 43mm.
Element zamienny do syfonów z serii:
HC27-CPN-PB

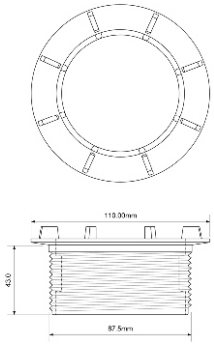

STW90W/BODY-61

50

mm

1

kg

1

Przedłużka umożliwiająca zamontowanie syfonu w brodzikach o grubszych ściankach.
Wysokość 61mm.
Element zamienny do syfonów z serii:
HC27-CPN-PB

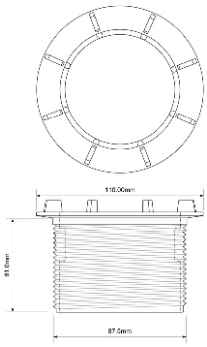

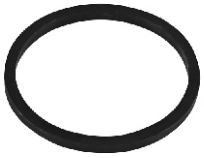

40M

100

mm

kg

Uszczelka o średnicy 40mm

Inne dostępne produkty:
32M - 32mm
50M - 50mm

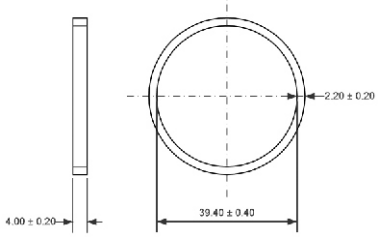

P-RW-CLICKSEAL

1000

mm

300x300x300

kg

4,51

Uszczelka korka "klik-klak"
do syfonów z serii:
HC2600CL
HC26CLCP

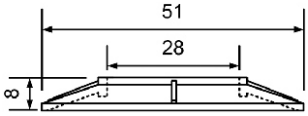

McALPINE

Patent Hydraulic-Drawn Re-sealing Lead Traps

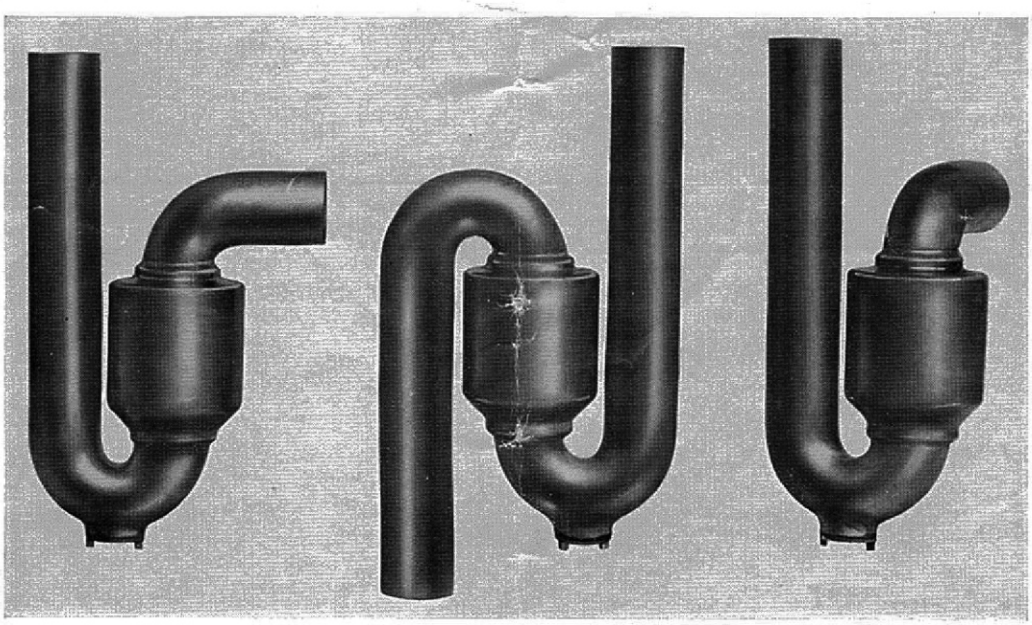

No. 3 or "P" Trap | No. 1 or "S" Trap | No. 3 or "P" Trap

The design now marketed, Patent No. 407420, is the final result of years of research. The formation of this Trap with its central chamber and consequent deep seal will, in most cases, correct any tendency to syphonage. Every detail in its construction has been carefully studied to ensure the most favourable results.

The attached reports serve to show the very exhaustive tests and experiments, carried out and supervised by a Plumbing Expert. It will be noted that even after these severe tests, the water seal after syphonage could not be reduced below 1¾ inches.

We have every confidence in strongly recommending the use of our Patent Resealing Lead Traps in connection with the "one pipe" system. It should be particularly noted from the reports enclosed, that in the experiments and tests carried out, no vent pipes were used.

Any reproduction of old and discarded designs should be carefully ignored, and it is absolutely essential to see that our Patent Number is stamped on all Re-sealing Traps, without which none are genuine.

Our PATENT RE-SEALING TRAP conforms to the London County Council By-Laws, and it is also approved by London Authorities. In fact many thousands of these traps are already in use in London and elsewhere with entirely satisfactory results.

It will be observed that we have priced these Traps on a very economical basis consistent with first-class materials and workmanship, and their adoption does not entail any extra heavy cost. Their use as a sanitary appliance is of the highest importance. Again, we emphazise the necessity of seeing that all Re-sealing Traps have our Patent Number stamped thereon.

The above Patent Lead Trap can be chromium plated, if desired, at an extra cost of about 6/6 for 1¼ inch and 1½ inch diameter, and at about 8/- for the 2 inch diameter. We can also supply, if desired, the necessary unions for the inlet and outlet legs, at an extra cost of about 3/-, and fit same to the Traps before they are chromium plated, or on the other hand customers can supply us with the unions to fit on to the Traps before being chromium plated. The inlet and outlet legs of these Traps can be made any length required and to any angle. Prices for special lengths will be furnished on receipt of sketches and particulars.

Our 15 page Price List, relating to Drawn Lead Traps, Bends, Offsets, etc., can be had on application.

1

Ulotka ilustrująca i opisująca opatentowane syfony z ołowiu. Za dodatkową opłatą, syfony mogły być pokryte warstwą chromu. Każdy wymagany rozmiar, długość rurek, były dostępne na życzenie klienta. Data, ok. 1950 roku.

McALPINE

ODPŁYWY WANNOWE i AKCESORIA

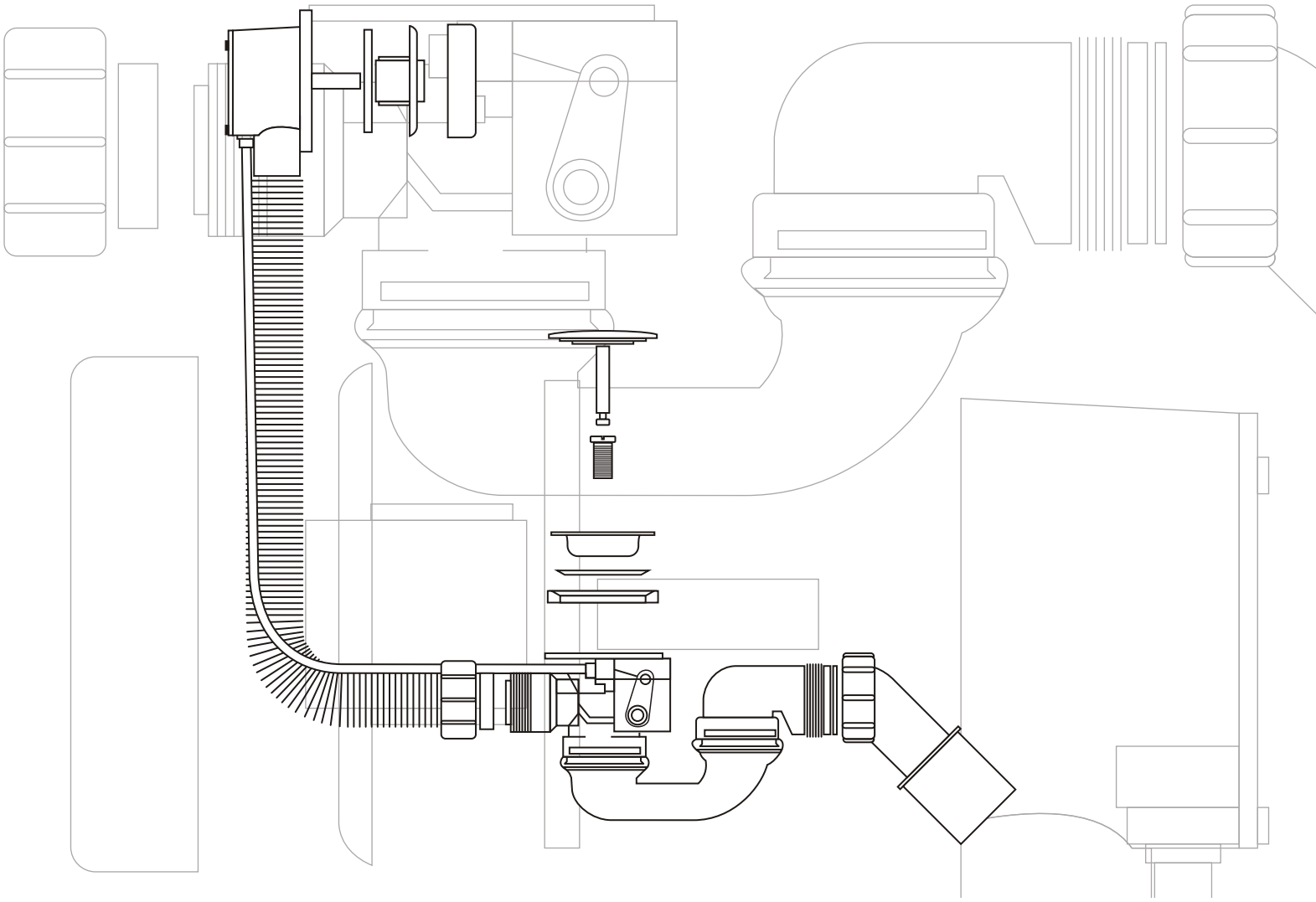

CB	SC	SN	AB	GOLD	WH
chrom	satyna	stal szczotkowana	antyczny mosiądz	złoty	biały

HC30-EX

40

480x580x580

18,66

Zestaw odpływowo-przelewowy do wanny i głębokiego brodzika z sitem przelewowym i spustowym wykonanym ze stali nierdzewnej W komplecie korek gumowy i łańcuszek. Odejście 1.1/2"x40/50mm.

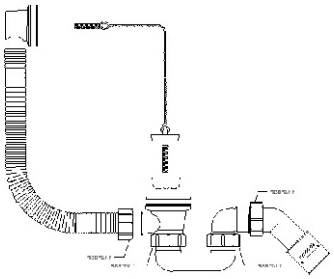

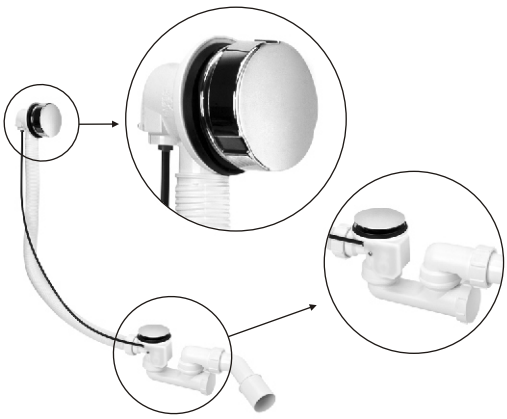

HC31M-N1

15

480x580x290

11,17

Zestaw odpływowo-przelewowy do wanny i głębokiego brodzika z pokrętłem i korkiem umożliwiającym zamknięcie i otwarcie odpływu. Pokrętło wykonane z ABS. Odejście 1.1/2"x 40/50mm. Możliwość czyszczenia przez boczną rewizję.

Inne dostępne produkty:
HC31M-N1-1M

NOWOŚĆ

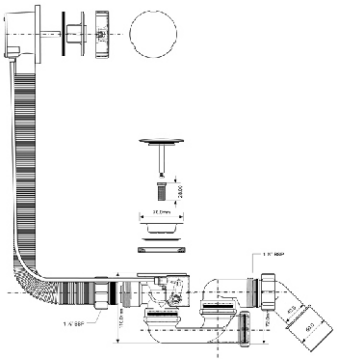

HC31M-N2

15

480x580x290

11,90

Zestaw odpływowo-przelewowy do wanny i głębokiego brodzika z pokrętłem i korkiem umożliwiającym zamknięcie i otwarcie odpływu. Pokrętło wykonane z mosiądzu pokrytego warstwą chromu. Odejście 1.1/2"x40/50mm. Możliwość czyszczenia przez boczną rewizję.

Inne dostępne produkty:
HC31M-N2-1M

NOWOŚĆ

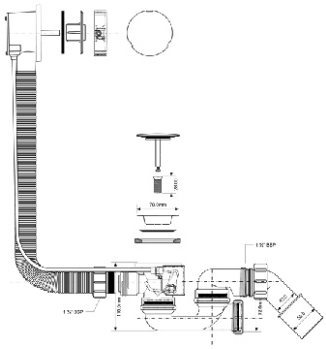

HC31M-S2

25

590x390x480

18,15

Zestaw odpływowo-przelewowy do wanny i głębokiego brodzika z pokrętłem i korkiem umożliwiającym zamknięcie i otwarcie odpływu. Pokrętło wykonane z mosiądzu pokrytego warstwą chromu. Odejście 1.1/2"x40/50mm.

Inne dostępne produkty:
Wszystkie wyroby dostępne z linką i przelewem o długości-1M

Inne dostępne kolory:

HC31M-S2-SC | **HC31M-S2-SN** | **HC31M-S2-AB** | **HC31-GOLD** | **HC31-MWH**

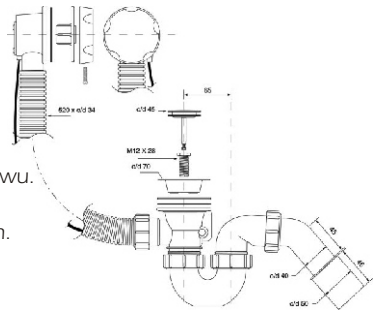

McSlim

MP31SSF-CBR

15

mm

kg

Zestaw wannowy pop-up (automatyczny) SLIM, z pokrętłem okrągłym, chromowany mosiądz, z zasyfonowaniem 40/50mm z możliwością czyszczenia przez boczną rewizję, z wąskim gniazdem przelewu, korek syfonu okrągły, mosiężny.

Inne dostępne produkty:
MP31SSF-CBR-1M

NOWOŚĆ

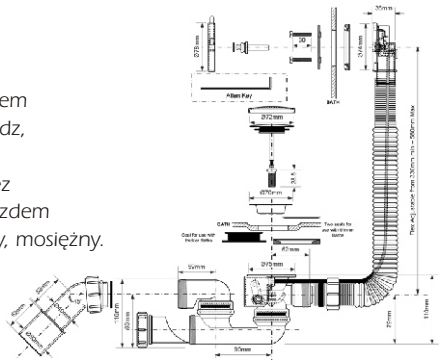

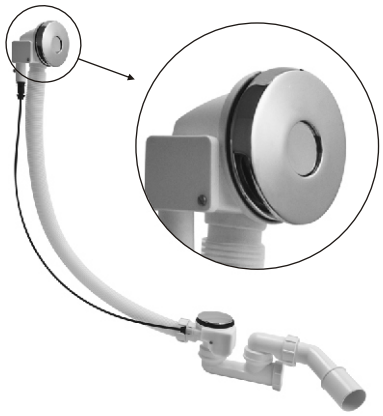

HC31PB-CP

5

mm

480x580x290

kg

7,72

Zestaw odpływowo-przelewowy „Push Button" do wanny i głębokiego brodzika z przyciskiem umożliwiającym zamknięcie i otwarcie odpływu. Pokrętło wykonane z mosiądzu pokrytego warstwą chromu. Odejście 1.1/2"x40/50mm. Możliwość czyszczenia przez boczną rewizję. Przepustowość - 58 l/min. przy słupie wody 300mm.

Inne dostępne produkty:
HC31PB1.0-CP

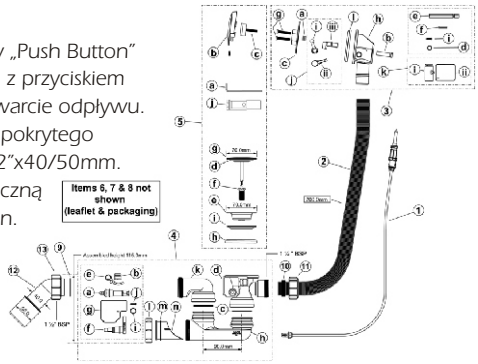

HC2600CL

15

mm

480x580x290

kg

12,60

Zestaw odpływowo-przelewowy do wanny i głębokiego brodzika. Syfon wyposażony jest w system zamykania i otwierania "klik-klak" oraz możliwość czyszczenia zasyfonowania od góry. Odejście 1.1/2"x40/50mm. Regulacja rurki przelewowej do 1000mm.

Inne dostępne kolory:

HC2600CLSC | **HC2600CLSN** | **HC2600CLAB**

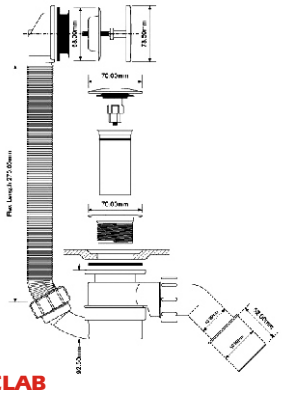

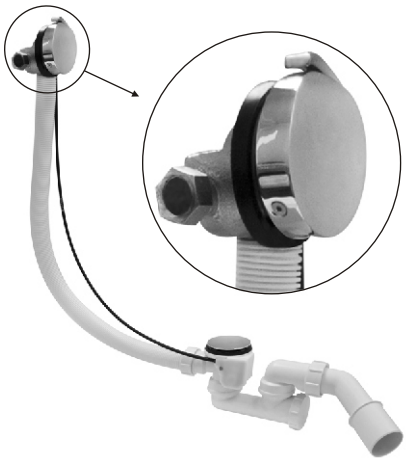

HCN3100CB-15MM

5

mm

480x580x290

kg

10,50

Zestaw odpływowo-przelewowy do wanny z mechanizmem napełniającym. Element napełniający i korek spustowy wykonane z mosiądzu pokrytego warstwą chromu. Odejście 1.1/2"x40/50mm. Możliwość czyszczenia przez boczną rewizję. Przepustowość - 45 l/min. przy słupie wody 120mm.

Inne dostępne produkty:
HCN3100CB1M-15MM

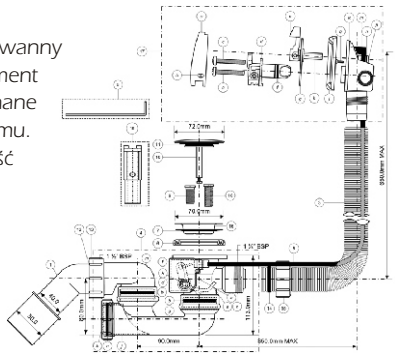

CB	SC	SN	AB	GOLD	WH
chrom	satyna	stal szczotkowana	antyczny mosiądz	złoty	biały

HCN3000CB-15MM

5

480x580x290

10,50

Zestaw odpływowo-przelewowy do wanny z mechanizmem napełniającym. Element napełniający i korek spustowy wykonane z mosiądzu pokrytego warstwą chromu.
Odejście 1.1/2"x40/50mm.
Rurka przelewowa - sztywna.
Możliwość czyszczenia przez boczną rewizję.
Przepustowość - 45 l/min.
przy słupie wody 120mm.

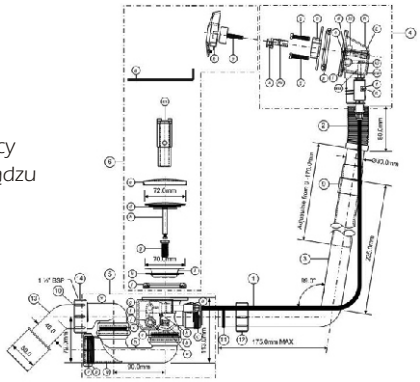

HCN2600CC-15MM

5

480x580x290

10,10

Zestaw odpływowo-przelewowy do wanny. Syfon wyposażony w system zamykania i otwierania "klik-klak"oraz możliwość czyszczenia zasyfonowania od góry.
Odejście 1.1/2"x40/50mm.
Regulacja rurki przelewowej do 1000mm.
Element napełniający i korek spustowy wykonane z mosiądzu pokrytego warstwą chromu.
Przepustowość - 50 l/min.
przy słupie wody 120mm.

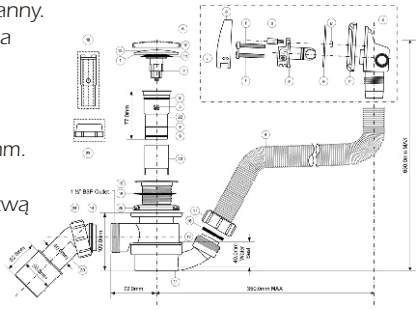

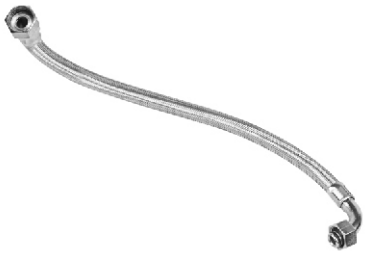

BMFLEX-90-500-O5F

Wężyk w oplocie do syfonów z możliwością napełniania wanny przez przelew.

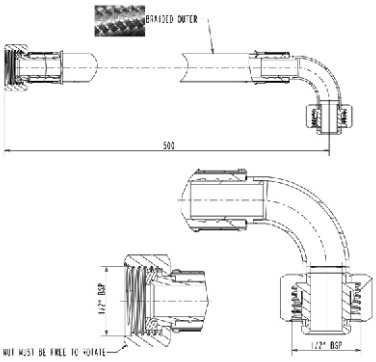

HC31SQ-CBS1

20

590x390x480

18,09

Zestaw odpływowo-przelewowy „Premium kwadrat" do wanny i głębokiego brodzika z pokrętłem i korkiem umożliwiającym zamknięcie i otwarcie odpływu. Pokrętło wykonane z mosiądzu pokrytego warstwą chromu.
Odejście 1.1/2"x40/50mm.

Inne dostępne produkty:
HC31SQ-CBS1-1M

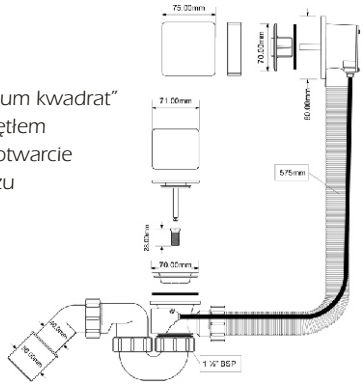

McSlim

MP31SSF-CBSQ

15

mm

kg

Zestaw wannowy pop-up (automatyczny) SLIM, z pokrętłem kwadratowym, chromowany mosiądz, z zasyfonowaniem 40/50mm z możliwością czyszczenia przez boczną rewizję, z wąskim gniazdem przelewu, korek syfonu kwadratowy, mosiężny.

Inne dostępne produkty:
MP31SSF-CBSQ-1M

NOWOŚĆ

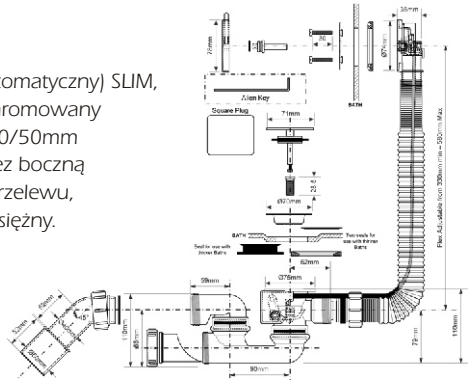

PUTWTCPR

15

mm

480x580x290

kg

11,90

Zestaw odpływowo-przelewowy „Premium" do wanny i głębokiego brodzika z pokrętłem i korkiem umożliwiającym zamknięcie i otwarcie odpływu, z pojedynczym drenażem. Pokrętło wykonane z mosiądzu pokrytego warstwą chromu. Odejście 1.1/2"x40/50mm.

NOWOŚĆ

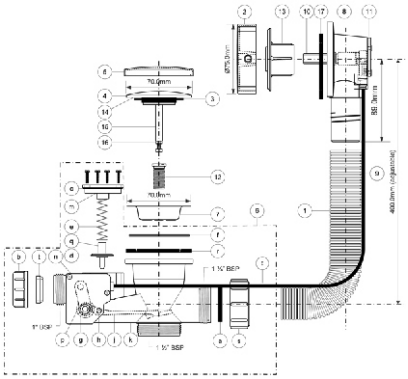

PUTWTCPR+TEE

15

mm

480x580x290

kg

11,90

Zestaw odpływowo-przelewowy „Premium" do wanny i głębokiego brodzika z pokrętłem i korkiem umożliwiającym zamknięcie i otwarcie odpływu, z podwójnym drenażem. Pokrętło wykonane z mosiądzu pokrytego warstwą chromu. Odejście 1.1/2"x40/50mm.

NOWOŚĆ

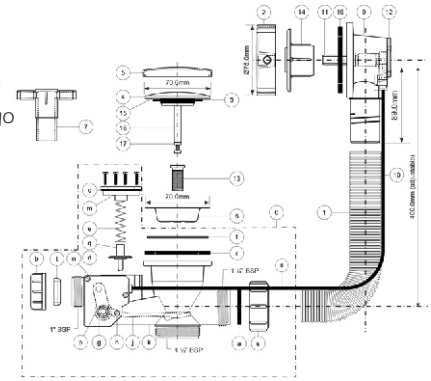

BRASSTRAP-50-CB

4

mm

590x390x430

kg

12,8

Syfon wannowy zewnętrzny dekoracyjny wyposażony w system zamykania i otwierania "klik-klak". Przepustowość - 65 l/min. przy słupie wody 300mm.

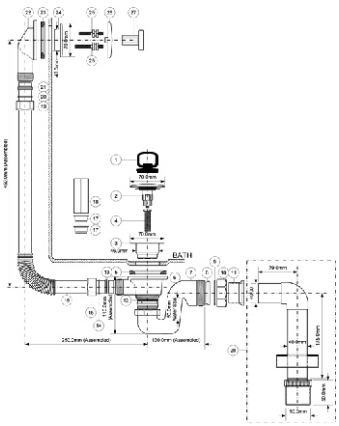

CB	SC	SN	AB	GOLD	WH
chrom	satyna	stal szczotkowana	antyczny mosiądz	złoty	biały

276CB

Syfon wannowy zewnętrzny dekoracyjny wyposażony w korek dekoracyjny z łańcuszkiem.

mm

kg

NOWOŚĆ

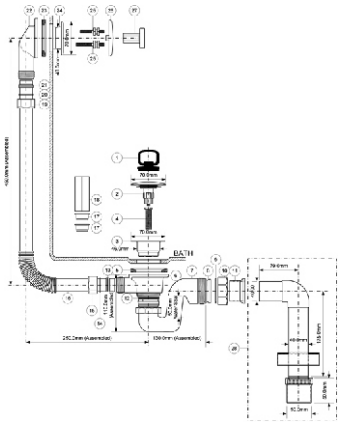

276AB

Syfon wannowy zewnętrzny dekoracyjny wyposażony w korek dekoracyjny z łańcuszkiem.

mm

kg

NOWOŚĆ

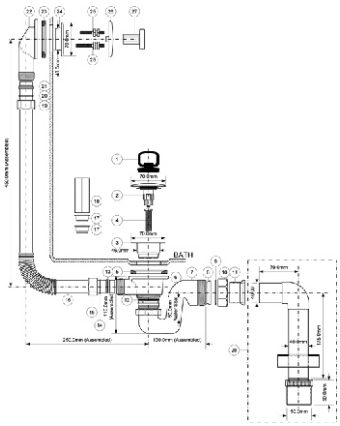

HC26-IOF-95-CB

Syfon wannowy wyposażony w system zamykania i otwierania "klik-klak" z trzpieniem mosiężnym, z zintegrowanym przelewem z odejściem 50mm.

20

mm

590x390x430

kg

12,8

NOWOŚĆ

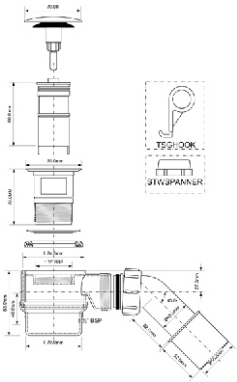

PUW-KNOBBTH2G-CP

Pokrętło do zestawu wannowego wykonane z ABS pokrytego warstwą chromu.

20

mm

590x390x430

kg

12,8

Inne dostępne produkty:
PUW-KNOBBTH2G-CB (mosiądz)

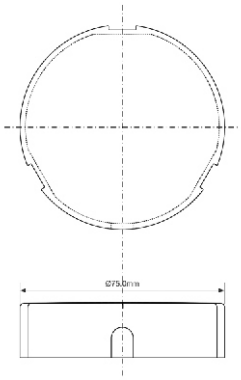

PLUGCP72

200

mm

200x200x150

kg

3

Korek zamykający do zestawu wannowego, wykonany ze stali nierdzewnej.

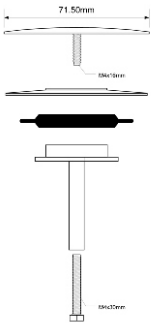

PLUGCB-AUT

500

mm

200x200x150

kg

4

Korek zamykający "klik-klak" do zestawu wannowego, wykonany z mosiądzu pokrytego warstwą chromu.

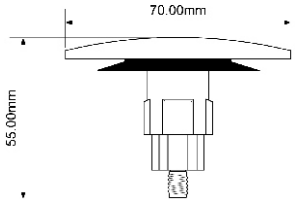

P-CPB-OF-COVER

1

mm

1

kg

1

Rozeta maskująca odpływ do zestawu odpływowego z serii: HC2600CL

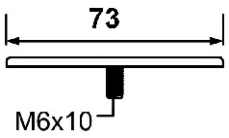

CLICKERSWITCHHB

100

mm

300x300x300

kg

1,30

Mechanizm "klik-klak" do syfonów z serii:
HC2600CL
HC26CLCP

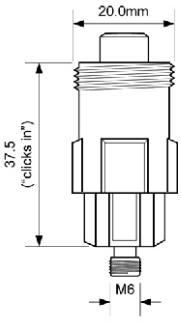

CB chrom | SC satyna | SN stal szczotkowana | AB antyczny mosiądz | GOLD złoty | WH biały

HC26TUBE-SUB

100

460x280x270

4,10

Czyszczak syfonów
z serii:
HC26CLCP
HC2600CL

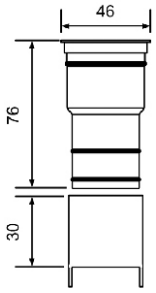

BRBOLT70

50

330x230x120

10,53

Śruba do syfonu wannowego.
Umożliwia montaż w wannach
o niestandardowej grubości.
L - 70mm

Inne dostępne produkty:
BSWFERRULE-41 - 41mm

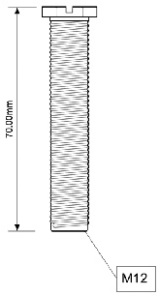

40M

100

Uszczelka o średnicy 40mm

Inne dostępne produkty:
32M - 32mm
50M - 50mm

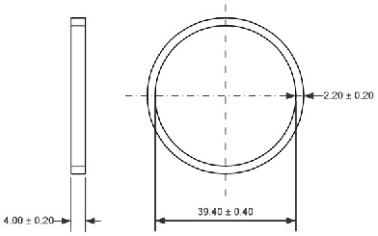

P-RW-CLICKSEAL

1000

590x390x430

12,8

Uszczelka korka "klik-klak"
do syfonów z serii:
HC2600CL
HC26CLCP

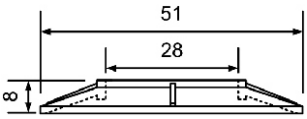

McALPINE

ODPŁYWY BIDETOWE, PISUAROWE i BOJLEROWE

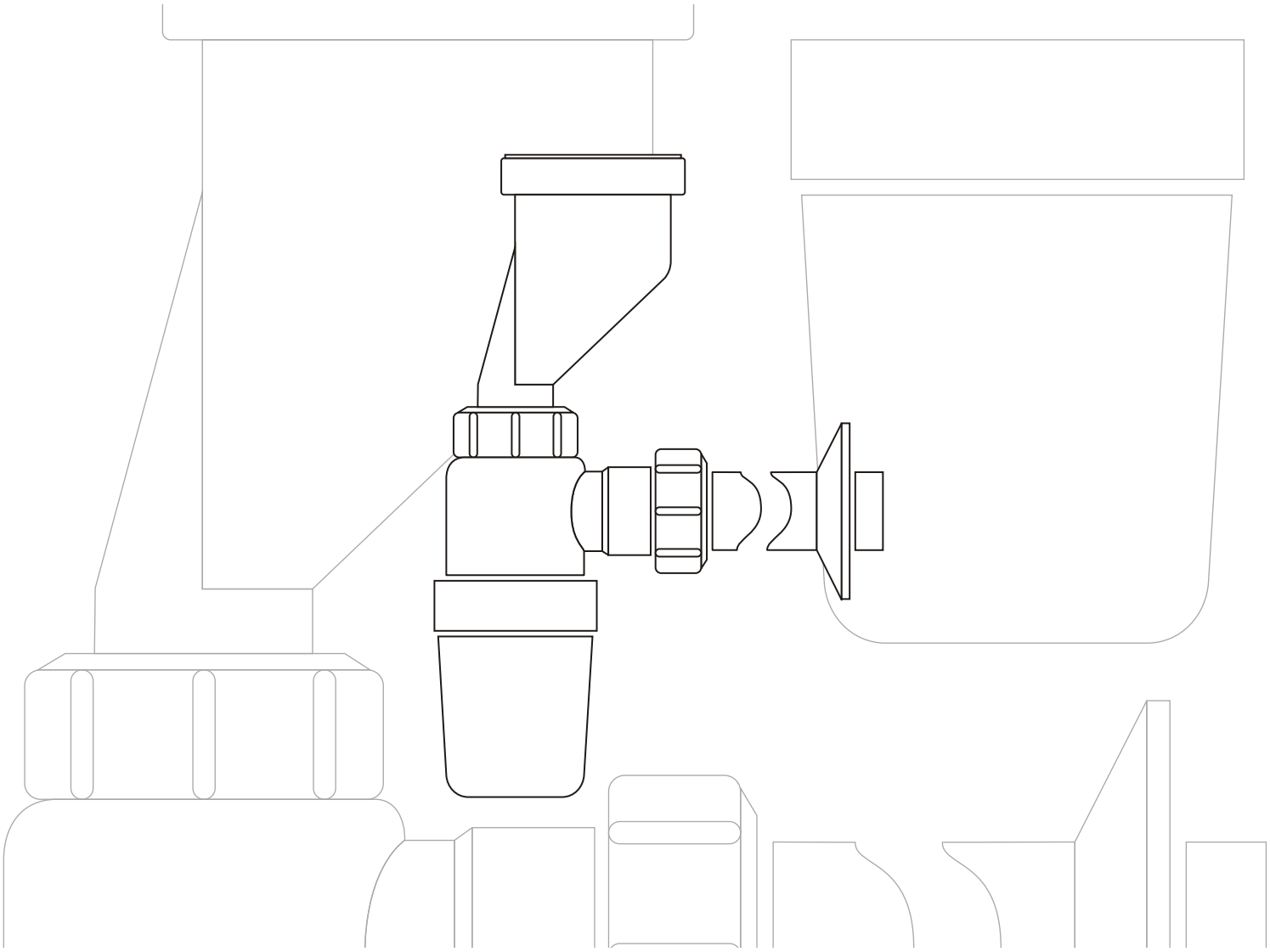

HC24-32

250

mm
480x580x580

kg
18,31

Syfon bidetowy jednokolanowy
1.1/4"x32mm, bez spustu.
Przepustowość - 37 l/min.
przy słupie wody 120mm.

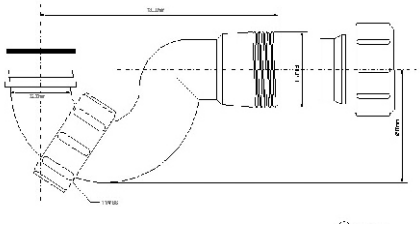

HC22

150

mm
480x580x580

kg
22,56

Syfon bidetowy rurowy
1.1/4"x32mm, bez spustu.
Przepustowość - 49 l/min.
przy słupie wody 120mm.

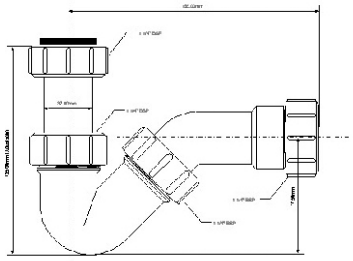

HC23

90

mm
480x580x580

kg
18,75

Syfon bidetowy rurowy
1.1/4"x32mm z przedłużką
i rozetą, bez spustu.
Przepustowość - 38 l/min.
przy słupie wody 120mm.

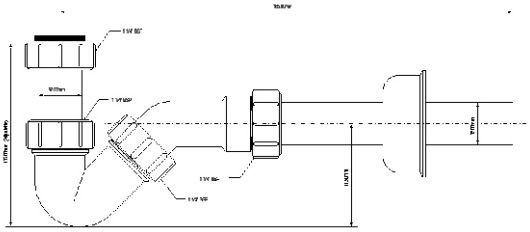

225CB

50

mm
490x390x340

kg
19,30

Syfon bidetowy rurowy
1.1/4"x32mm wykonany
z mosiądzu pokryty warstwą
chromu z czyszczeniem bocznym,
bez spustu.

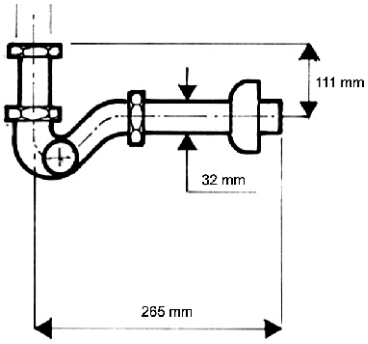

225-M

50

mm

540x450x380

kg

22

Syfon bidetowy rurowy
1.1/4"x32mm
wykonany z mosiądzu,
pokryty warstwą chromu,
z czyszczeniem bocznym,
bez spustu.

NOWOŚĆ

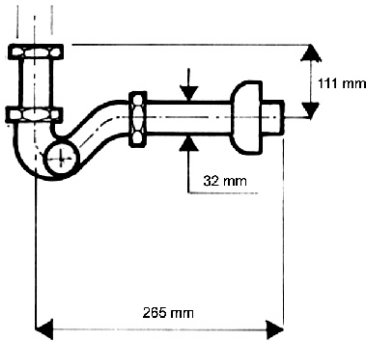

5140

100

mm

590x390x240

kg

10,40

Syfon bidetowy butelkowy
1.1/4"x32mm,
bez spustu.

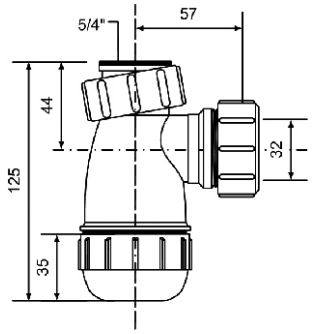

HC2

40

mm

480x580x290

kg

10,12

Syfon bidetowy butelkowy
1.1/4"x32mm, bez spustu.

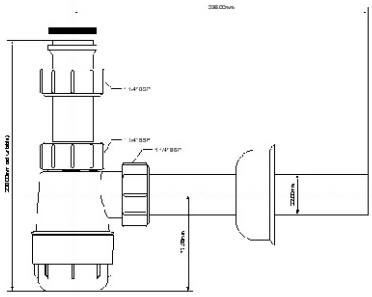

220CB

50

mm

490x390x340

kg

21,30

Syfon bidetowy 1.1/4"x32mm
(pisuarowy w połączeniu z art. 265)
butelkowy
wykonany z mosiądzu,
pokryty warstwą chromu,
bez spustu.

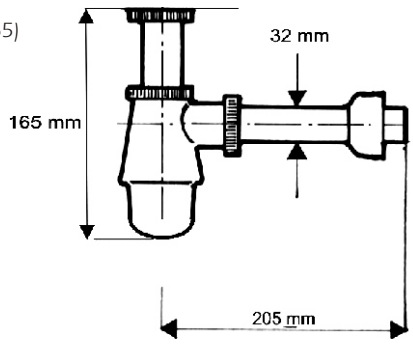

220-M

50

mm

390x540x440

kg

30,20

Syfon bidetowy butelkowy "niski" 1.1/4"x32mm wykonany z mosiądzu pokryty warstwą chromu, bez spustu.

NOWOŚĆ

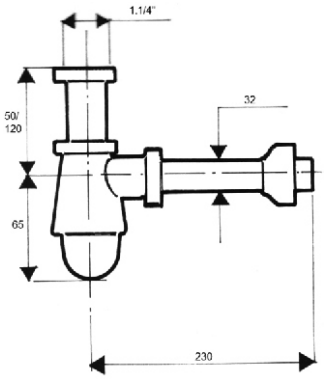

265CB

10

mm

300x300x100

kg

3,3

Spust pisuarowy wykonany z mosiądzu, pokryty warstwą chromu. 50mm x1.1/4".

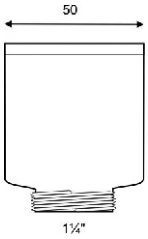

HC2P

70

mm

480x580x580

kg

22,84

Syfon pisuarowy prosty 50x32mm z uszczelką wargową. Przepustowość - 57 l/min. przy słupie wody 120mm.

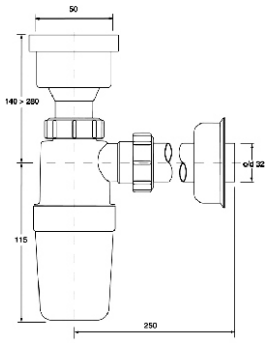

HC2PO

65

mm

480x580x580

kg

21,06

Syfon pisuarowy mimośrodowy 50x32mm z uszczelką wargową, z przesunięciem 32mm. Przepustowość - 55 l/min. przy słupie wody 120mm.

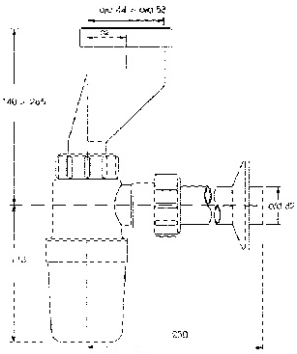

HC-UP50

25

mm

480x580x290

kg

7,46

Syfon pisuarowy podtynkowy
50x50mm z odejściem poziomym.
Przepustowość - 70 l/min.
przy słupie wody 120mm.

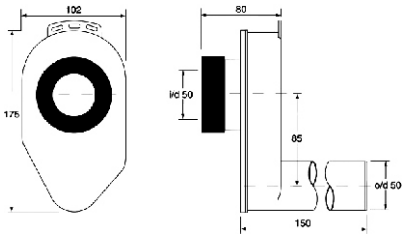

HC-US50

25

mm

480x580x290

kg

9,10

Syfon pisuarowy podtynkowy
50x50mm z odejściem pionowym.
Przepustowość - 70 l/min.
przy słupie wody 120mm.

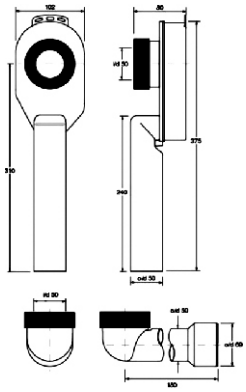

HC-UB50

50

mm

480x580x290

kg

7,85

Przedłużka do syfonów pisuarowych
50x50mm podtynkowych.
Przepustowość - 70 l/min.
przy słupie wody 120mm.

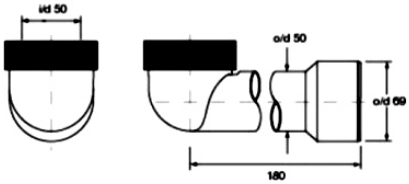

HC7-FUN

35

mm

480x580x580

kg

12,31

Syfon bojlerowy
1.1/2"x50mm. Przeznaczenie
pod zaworami bezpieczeństwa
i zaworami spustowymi.
Przepustowość - 80 l/min.
przy słupie wody 120mm.

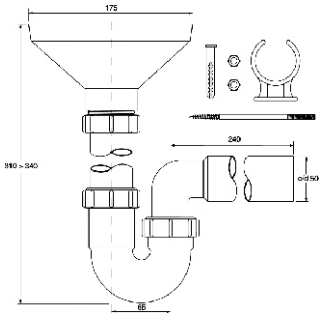

Spotkanie Królowej Elżbiety II z jednym z właścicieli firmy, Mr J.B McAlpine. Data 1957 rok.

McALPINE

ODPŁYWY PRALKOWE

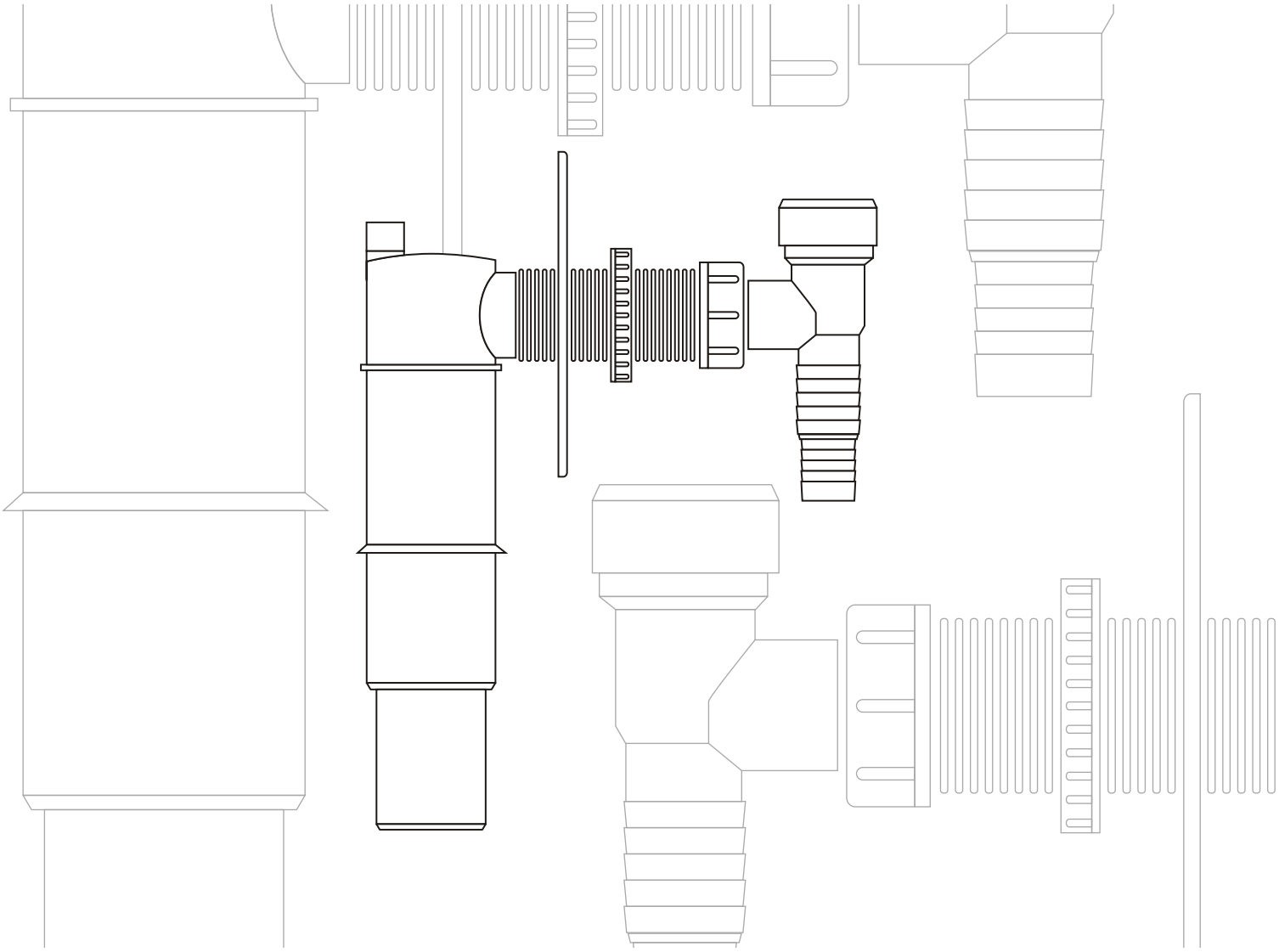

WMV-32-PL

150

mm

480x580x290

kg

10,88

Przyłącze do pralki lub zmywarki z zaworkiem grzybkowym. Odejście 32mm.

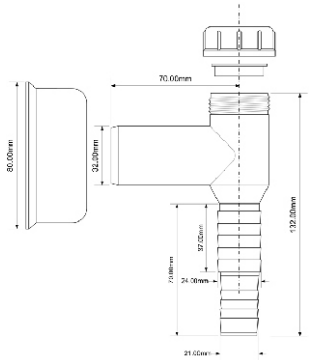

WMV2-32PL

mm

kg

NOWOŚĆ

Przyłącze do pralki lub zmywarki z zaworkiem kulkowym. Odejście 32mm.

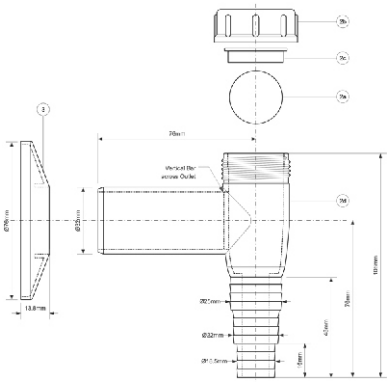

WMV-32-WH

150

mm

480x580x290

kg

10,88

NOWOŚĆ

Przyłącze do pralki lub zmywarki z zaworkiem kulkowym. Odejście 32mm.

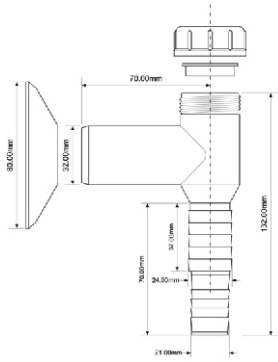

WMV-32CP

150

mm

340x580x290

kg

8,60

NOWOŚĆ

Przyłącze do pralki lub zmywarki z zaworkiem kulkowym. Odejście 32mm.

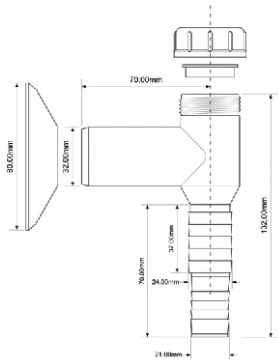

HC14WM32

100

mm

580x480x290

kg

15,82

Przyłącze z zaworkiem napowietrzającym do pralki lub zmywarki. Odejście 32mm.

Inne dostępne produkty:
HC14WM40 - 40mm

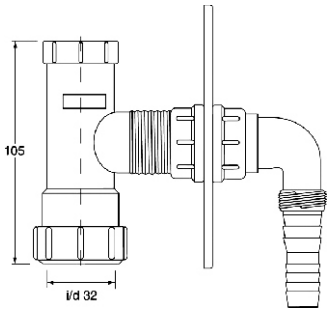

HC14WM50

75

mm

580x480x290

kg

12,8

Przyłącze z zaworkiem napowietrzającym do pralki lub zmywarki. Odejście 50mm.

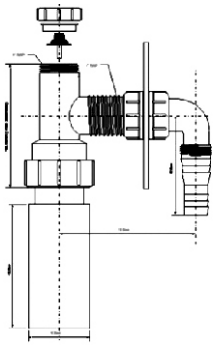

HCWM50

30

mm

580x480x290

kg

14,80

Przyłącze do pralki lub zmywarki z zasyfonowaniem. Odejście 40/50mm. Przepustowość - 64 l/min. przy słupie wody 15mm.

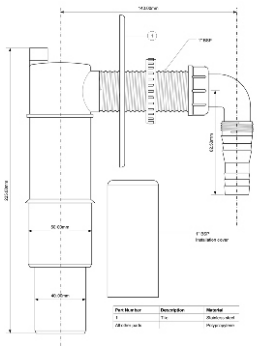

HCWM50V

30

mm

580x480x290

kg

16,10

Przyłącze do pralki lub zmywarki z zasyfonowaniem i z zaworem napowietrzającym. Odejście 40/50mm. Przepustowość - 64 l/min. przy słupie wody 15mm.

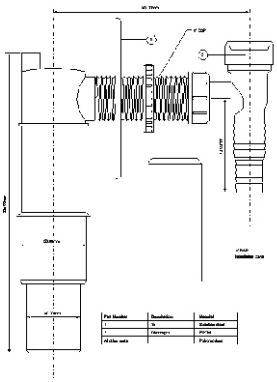

N.B. { Cualquiera de estos géneros marcados con Nuestra Marca de Fábrica Registrada, U.U Estan Garantizados.

(Marca de Fábrica Registrada.) *January, 1911.*

MARCA LA ROSA

(Primera Calidad).

INODOROS, CURVAS, RECODOS (OFFSETS), SIFONES, Etc. DE PLOMO ESTIRADO HIDRÁULICAMENTE.

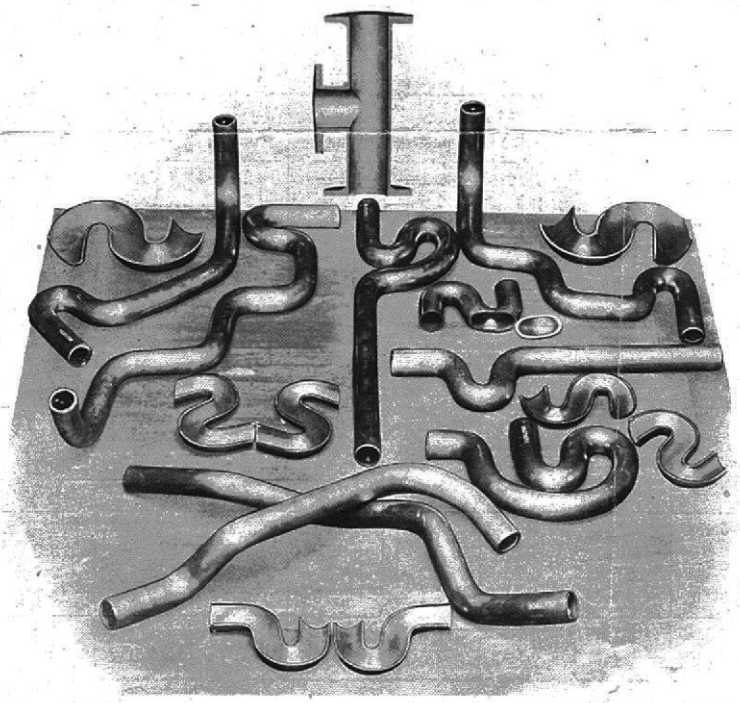

Anillos con rosca pueden colocarse interior ó exteriormente de los Inodoros como se ve en las ilustraciones.
Los inodoros y las curvas de plomo pueden suministrarse niquelados, latonados ó cobreados (plateados).
Los precios del niquelado, plateado, etc., y de los anillos con rosca segun dimensiones.

Especial atención es dirigida á pedidos de Trabajo Especial de cualquier clase, pudiendo construirlos en cualquier peso, longitud ó angulo; y conforme á dibujos ó modelos en todos tamaños desde **1 hasta 8 pulgadas** de diametro.

Precios al recibo de detalles. Pesos no indicados en esta lista se consideran como especiales.

Esta lista de precios puede retirarse con ó sin aviso.

Tenemos una especialidad de solidos sifones, curvas, etc., de plomo para usos **Quimicos** y otros.

McALPINE & CO., LTD., Ingenieros Hidráulicos y Eléctricos,

THISTLE WORKS,

CAMPBELL STREET, GOVAN,

GLASGOW, ESCOCIA.

Telegramas: "Offset," Glasgow.
Telefono: Nat., No. 66, Govan.
„ P.O., No. 66, „

Oferta produktów dla klienta z Argentyny, lata 20. XX wieku.

McALPINE

PRZYŁĄCZA MONTAŻOWE

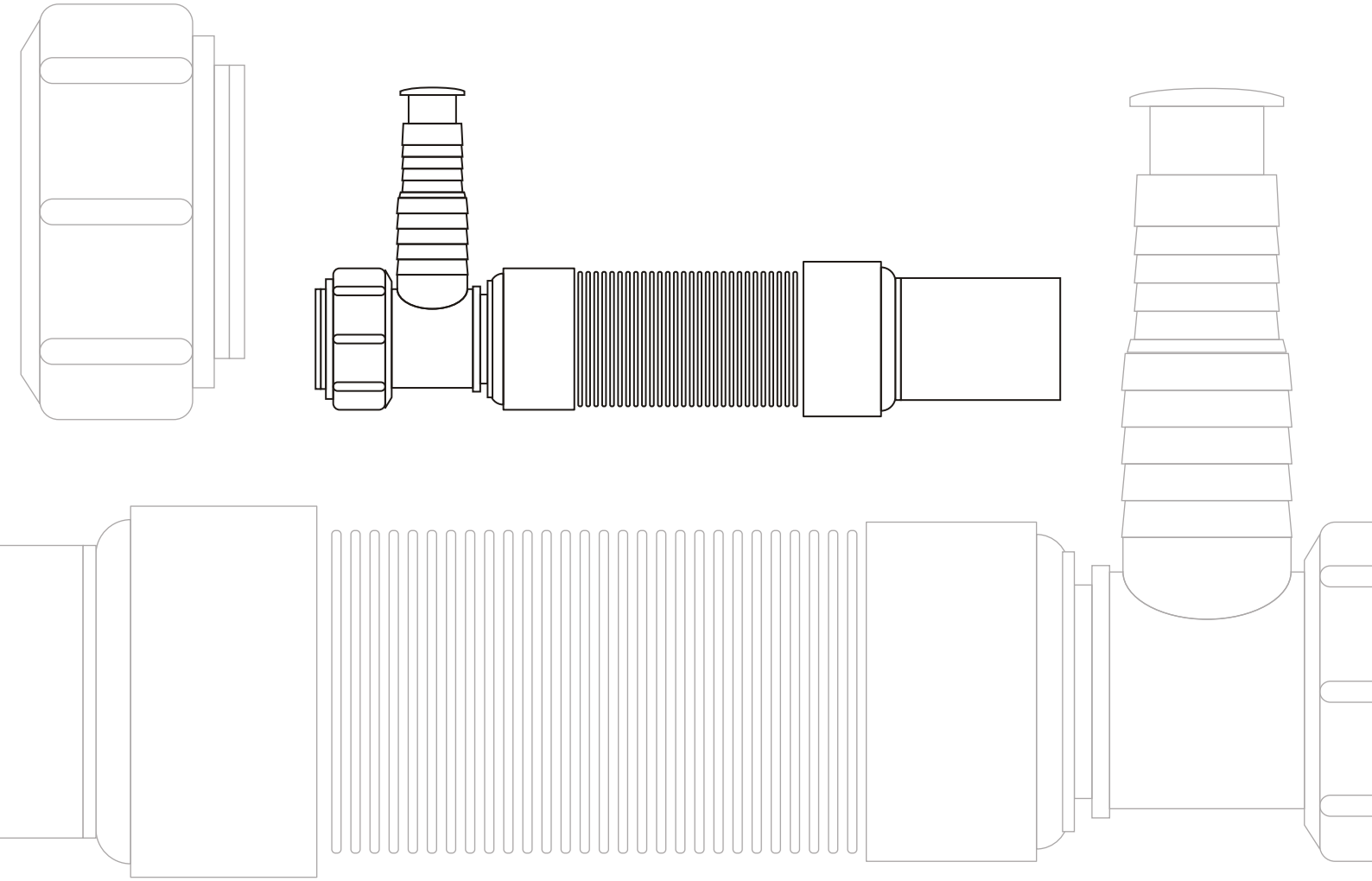

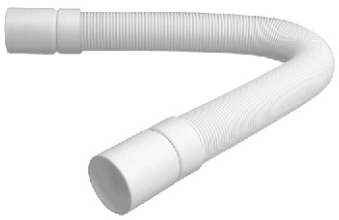

FLEXRP32

75

mm

480x580x580

kg

12,14
12,50
13,34

Złączka montażowa elastyczna
o długości 500mm
z możliwością skrócenia
do wymaganej długości,
końcówki proste 32x32mm.

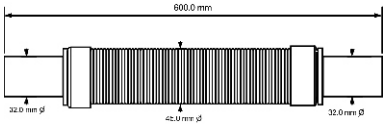

Inne dostępne produkty:
FLEXRP40 - 40x40mm
FLEXRP50 - 50x50mm.

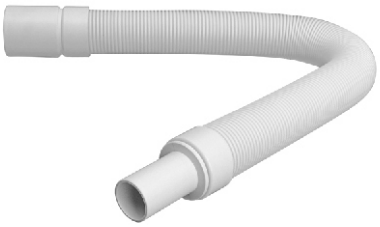

FLEXRP3240

75

mm

480x580x580

kg

12,21
12,66
12,89

Redukcja montażowa elastyczna
o długości 500 mm
z możliwością skrócenia
do wymaganej długości,
końcówki proste 32x40mm.

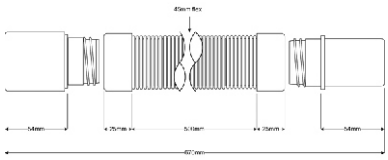

Inne dostępne produkty:
FLEXRP3250 - 32x50mm
FLEXRP4050 - 40x50mm.

FLX501MPP

32

mm

480x580x290

kg

11,42

Złączka montażowa harmonijkowa
o długości 1000mm,
końcówki proste 50x50mm.

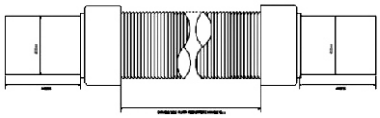

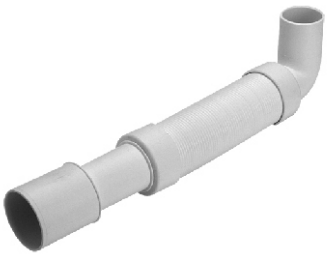

HC745

60

mm

480x580x290

kg

12,01

Przyłącze kątowe harmonijkowe
o długości 1000mm,
końcówki proste 40mm x 40/50mm.

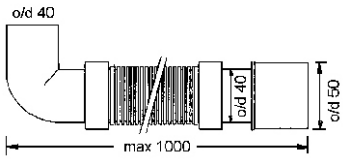

FLX32MP-S

70

mm

kg

Złączka montażowa harmonijkowa o długości 1000mm, końcówka mufowa i prosta 32x32mm.

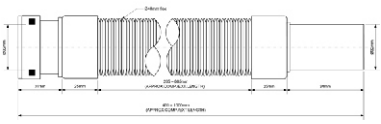

NOWOŚĆ

FLX401MP

50

mm

480x580x290

kg

12,12

Złączka montażowa harmonijkowa o długości 600mm, końcówka mufowa i prosta 40x40mm.

FLX501MP-S

32

mm

480x580x290

kg

11,73

Złączka montażowa harmonijkowa o długości 1000mm, końcówka mufowa i prosta 50x50mm.

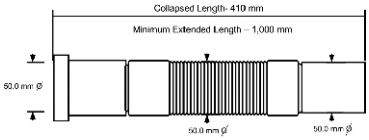

Inne dostępne produkty:
FLX5050P-S - 500mm.

FLXRP50C50

70

mm

kg

Złączka montażowa elastyczna o długości 500-550mm, końcówka mufowa i prosta 50x50mm.

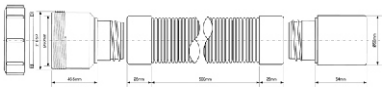

Inne dostępne produkty:

FLXRP32C32 - 32x32mm
FLXRP32C40 - 32x40mm
FLXRP32C50 - 32x50mm
FLXRP40C32 - 40x32mm
FLXRP40C40 - 40x40mm
FLXRP40C50 - 40x50mm
FLXRP50C32 - 50x32mm
FLXRP50C40 - 50x40mm

NOWOŚĆ

FLEX32

70 / 70 / 60

480x580x290

12,76
12,18
12,18

Złączka montażowa elastyczna
o długości 500 mm,
z możliwością skrócenia
do wymaganej długości,
końcówki nakrętne 32x32mm.

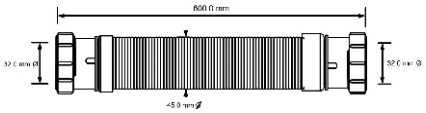

Inne dostępne produkty:
FLEX40 - 40x40mm
FLEX50 - 50x50mm.

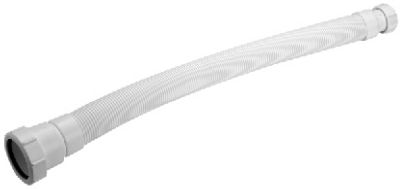

FLEX3240

70 / 60 / 60

480x580x290

12,76
12,76
13,26

Redukcja montażowa elastyczna
o długości 500 mm,
z możliwością skrócenia
do wymaganej długości,
końcówki nakrętne 32x40mm.

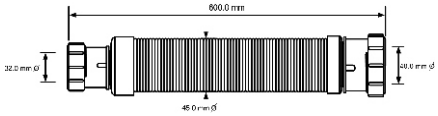

Inne dostępne produkty:
FLEX3250 - 32x50mm
FLEX4050 - 40x50mm.

FLX-CCB1

70

480x580x290

12,40

Złączka montażowa elastyczna
o długości 1000mm,
końcówka nakrętna
i prosta 1.1/4"x32mm.

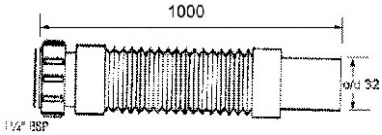

Inne dostępne produkty:
FLX-CCB-600 - 600mm (pakowany po 100 sztuk)

MRMF1-S

50

480x580x290

12,62

Złączka montażowa elastyczna
o długości 1000mm,
końcówka nakrętna
i prosta 1.1/4"x40/50mm.

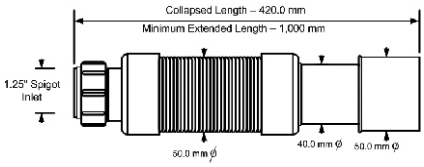

FLX-HC27

50

mm

480x580x290

kg

12,72

Złączka montażowa elastyczna
o długości 1000mm,
końcówka nakrętna
i prosta 1.1/2"x40/50mm.

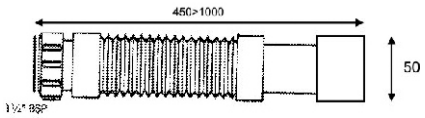

Inne dostępne produkty:
FLX-HC27-600 - 600mm (pakowany po 50 sztuk)

MRMF1W

60

mm

480x580x290

kg

12,11

Złączka montażowa elsatyczna
z podłączeniem do pralki
lub zmywarki
o długości 1000mm,
końcówka nakrętna
i prosta 1.1/4"x32mm.

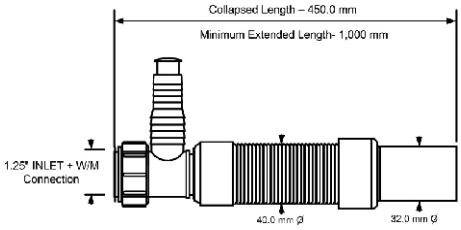

MRMF2W

40

mm

480x580x290

kg

11,32

Złączka montażowa elastyczna
z podłączeniem do pralki
lub zmywarki
o długości 1000mm,
końcówka nakrętna
i prosta 1.1/2"x40/50mm.

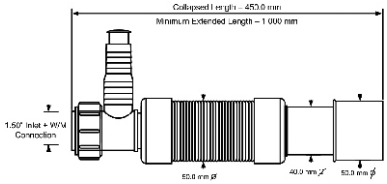

FLEX25-40-WH

2

mm

kg

Złączka montażowa elastyczna
o długości 40m i średnicy 25mm.

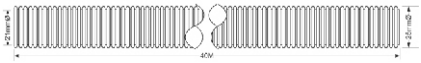

Inne dostępne produkty:
FLEX34-36-WH
FLEX37,5-20-WH
FLEX45-20-WH

NOWOŚĆ

All our goods are Neatly designed, constructed only from the very best materials, and we are confident that the finish cannot be surpassed.

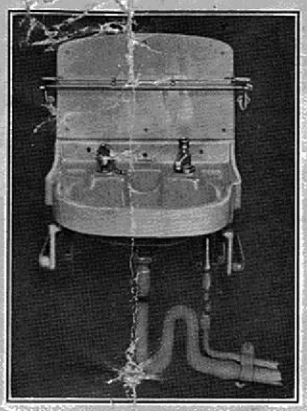

Prices of the special articles as numbered illustrations below will be submitted on receipt of full particulars.

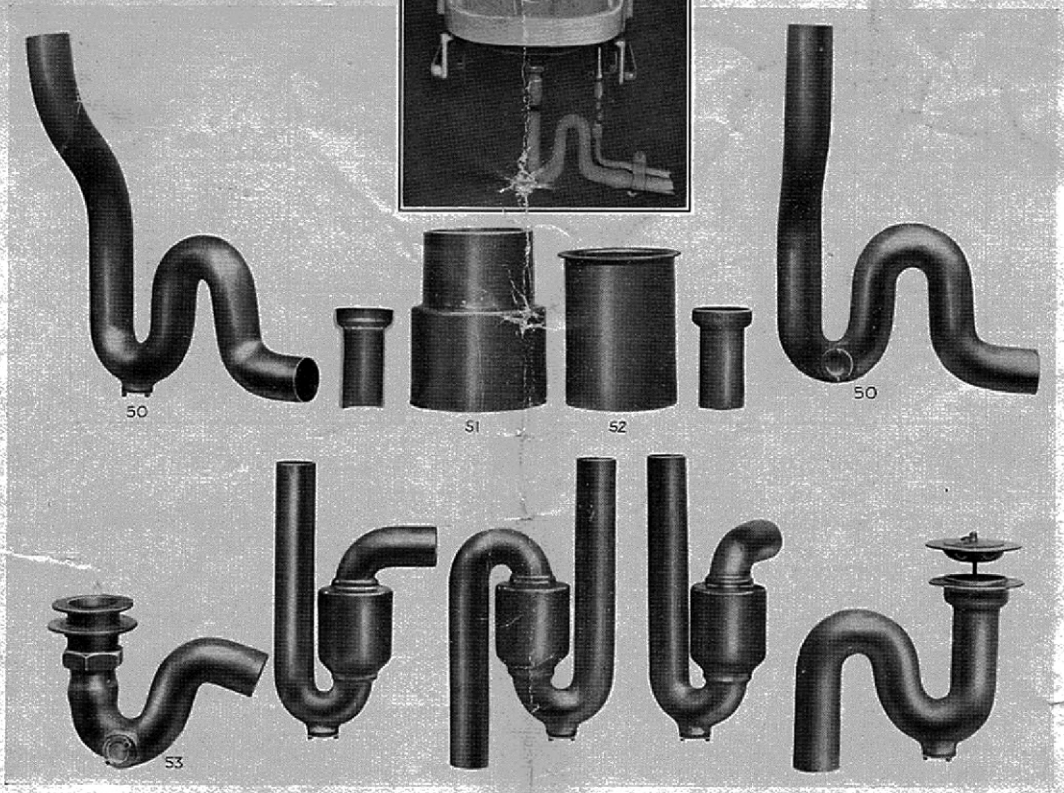

ILLUSTRATION No. 50—Represents McALPINE'S Standard Drawn-Lead "Offset" Trap all in one piece, thus enabling the Trap to be fitted close against the wall as shown on centre illustration.

ILLUSTRATION No. 51—Represents a 3½ inch or 4 inch soil pipe of any length up to 3 feet, expanded to 5 inch diameter to fit outlets of W.C's. This arrangement is all in one piece and does not comprise two pieces burnt together as heretofore. The expansion is done by our special process ensuring that the thickness of the lead is practically the same throughout.

ILLUSTRATION No. 52—Represents a pipe with a flange which is mechanically constructed so that the result is a very neat and strong job.

ILLUSTRATION No. 53—Represents a Drawn-Lead Bath Trap with c/s at side and fitted with brass coupling and waste as per specification issued by The International Bath Association. If so desired, we can provide the Lead Trap fitted with brass coupling only.

Telegrams: "OFFSET (Phone) GLASGOW" Telephone: No. 68 GOVAN

McALPINE & CO. LTD., Manufacturers of Hydraulic-Drawn Lead Traps, Bends, Offsets, &c.

THISTLE WORKS, DUNSMUIR STREET, GOVAN, GLASGOW, S.W.1

London Office: 39 CHEAPSIDE, E.C.2 Telephone No.: CITY 3085

4

Przegląd syfonów do umywalek z ołowiu, przyłączy do WC oraz do wanny. Data, ok. 1950 roku.

McALPINE

ZŁĄCZKI MONTAŻOWE I AKCESORIA

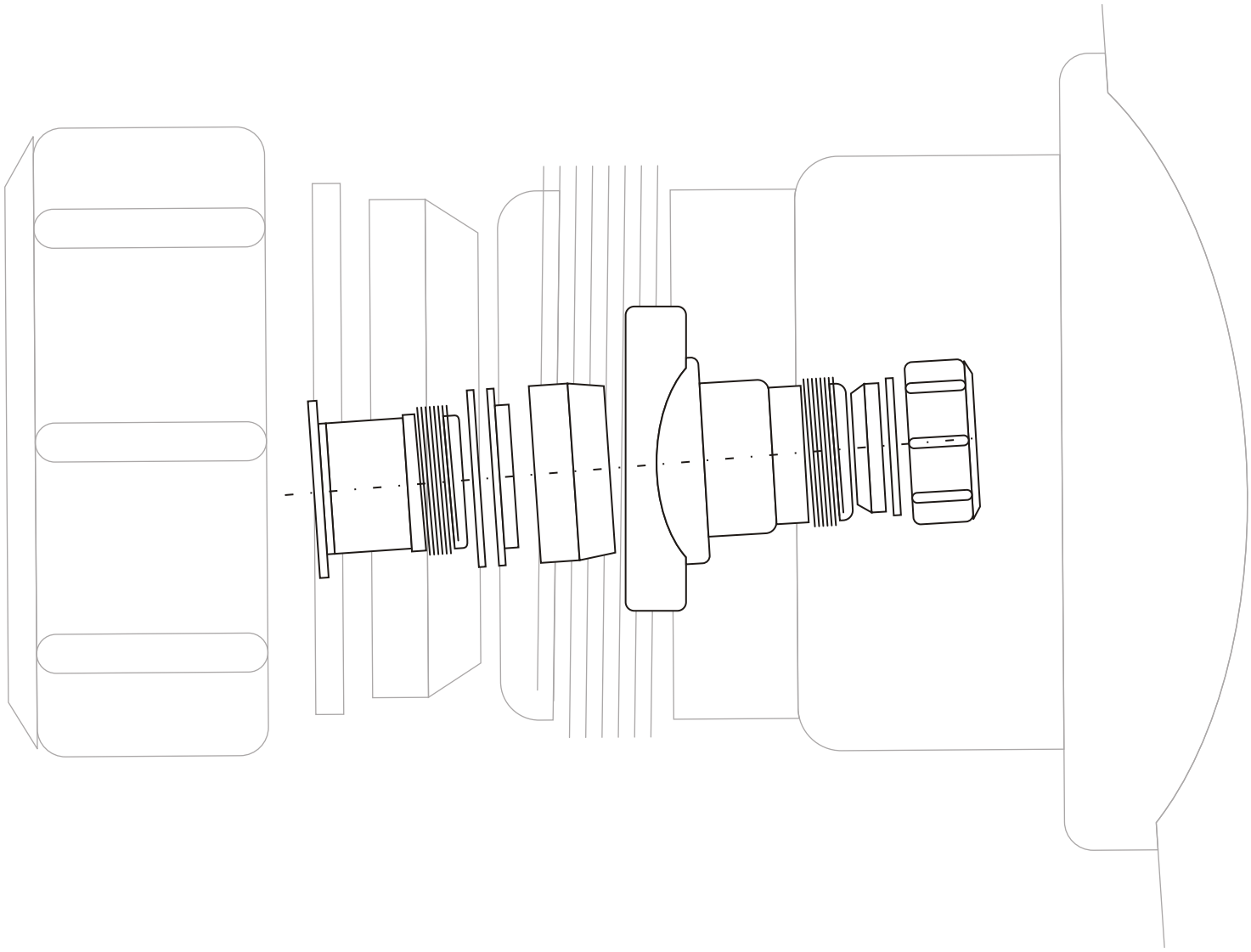

32A-WH

150 / 100 / 75

mm

590x390x430

kg

9,22
6,82
7,53

Kolano 90° nakrętno-nakrętne 32x32mm.

Inne dostępne produkty:
40A-WH - 40x40mm
50A-WH - 50x50mm

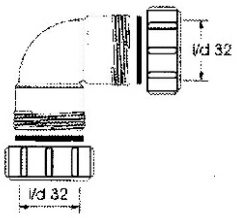

32B-WH

150 / 100 / 75

mm

480x580x290

kg

8,77
6,92
6,90

Kolano 135° nakrętno-nakrętne 32x32mm.

Inne dostępne produkty:
40B-WH - 40x40mm
50B-WH - 50x50mm

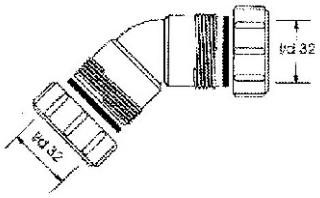

32C-WH

150 / 100 / 75

mm

480x580x290

kg

8,60
5,92
6,30

Kolano 90° nakrętno-proste 32x32mm.

Inne dostępne produkty:
40C-WH - 40x40mm
50C-WH - 50x50mm

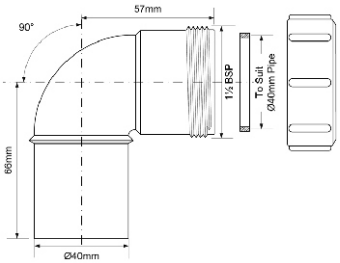

32D-WH

150 / 100 / 75

mm

480x580x290

kg

6,37
5,42
5,40

Kolano 135° nakrętno-proste 32x32mm.

Inne dostępne produkty:
40D-WH - 40x40mm
50D-WH - 50x50mm

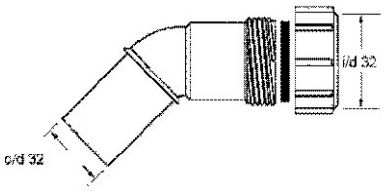

32E-WH

100 / 100 / 50

mm

480x580x290

kg

8,75
9,97
7,02

Trójnik nakrętno-nakrętny 32x32x32mm.

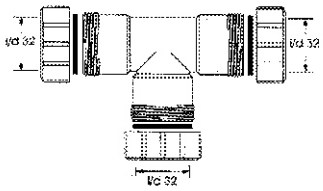

Inne dostępne produkty:
40E-WH - 40x40x40mm
50E-WH - 50x50x50mm

32F-WH

130 / 100 / 50

mm

480x580x290

kg

9,05
8,40
6,32

Trójnik nakrętno-prosty 32x32x32mm.

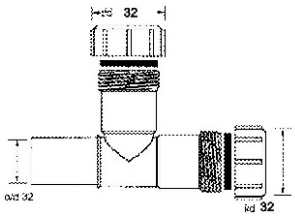

Inne dostępne produkty:
40F-WH - 40x40x40mm
50F-WH - 50x50x50mm

32G-WH

200 / 100 / 75

mm

480x580x290

kg

12,52
7,64
8,06

Przedłużka / złączka nakrętno-nakrętna 32x32mm.

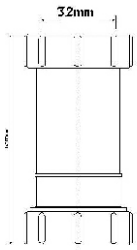

Inne dostępne produkty:
40GE-WH - 40x40mm
50GE-WH - 50x50mm

3240H-WH

200

mm

480x580x290

kg

13,92

Redukcja nakrętno-nakrętna, redukcyjna 32x40mm.

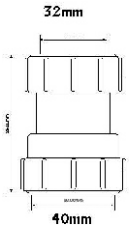

Inne dostępne produkty:
4050H-WH - 40x50mm

4032J-WH

250 / 200 / 200

mm

480x580x290

kg

7,62
7,90
8,12

Redukcja nakrętno-prosta.
32x40mm.

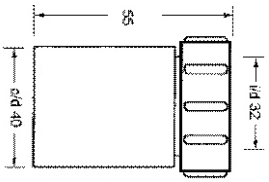

Inne dostępne produkty:
5032J-WH - 32x50mm
5040J-WH - 40x50mm

5935

30

mm

300x300x100

kg

1,8

Redukcje zewnętrzno-wewnętrzne
2"x 1.1/2"

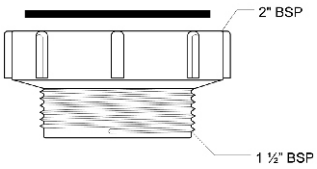

Inne dostępne produkty:
5931 - 1.1/4"x 1"

HC54

30

mm

300x300x100

kg

1,8

Redukcje zewnętrzno-wewnętrzne
1.1/2"x 1.1/4"

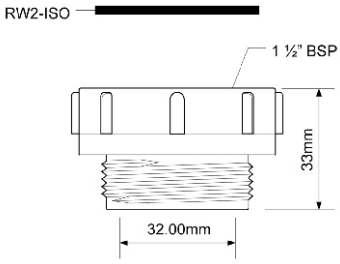

Inne dostępne produkty:
HC55 - 1.1/4"x 1.1/2"

T12D

30

mm

300x300x100

kg

1,8

Redukcje zewnętrzno-wewnętrzne
2"x 1.1/4"

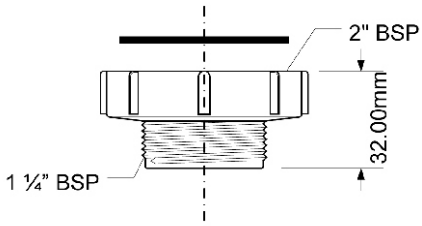

Inne dostępne produkty:
T12H - 1.1/2"x 1"
T12E - 1.1/2"x 2"
T12B - 1.3/4"x 1.1/2"

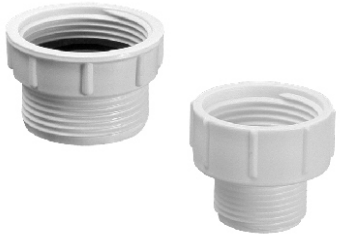

S12A-F

30

mm

300x300x100

kg

1,8

Redukcje zewnętrzno-wewnętrzne
1.1/4"x 1.1/4"

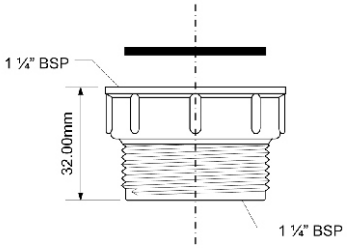

Inne dostępne produkty:
S12D - 1"x 3/4"

CONVALVE

250

mm

kg

Zawór membranowy
mufowy zwrotny o średnicy
końcówek 22x22mm.

NOWOŚĆ

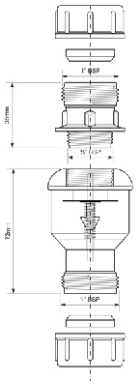

MACVALVE-6

40

mm

kg

Zawór membranowy
mufowy zwrotny o średnicy
końcówek 32x32mm.

Inne dostępne produkty:
MACVALVE-12 - 32x40mm

NOWOŚĆ

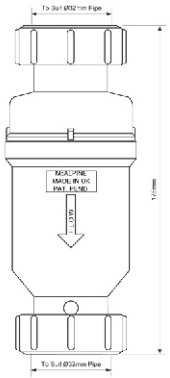

Z2850-NRV

100

mm

580x480x290

kg

13,20

Przedłużka / złączka nakrętno-nakrętna,
z zaworem zwrotnym 50x50mm.

Inne dostępne produkty:
S28NRV-32 - 32X32mm
T28M-NRV-40 - 40X40mm

NOWOŚĆ

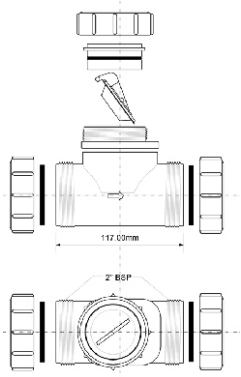

VP32T

50

mm
580x480x290

kg
14,60

Zawór napowietrzający trójnik z odejściami 32mm.

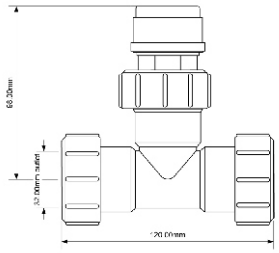

Inne dostępne produkty:
VP40T - 40mm
VP50T - 50mm

BOSSCONN110-50-GR

60

mm
480x580x290

kg
13,00

Uniwersalne siodło mechaniczne do pionów kanalizacyjnych 110/50mm.
Możliwość montażu zarówno na rurze PCV jak i na żeliwnej.

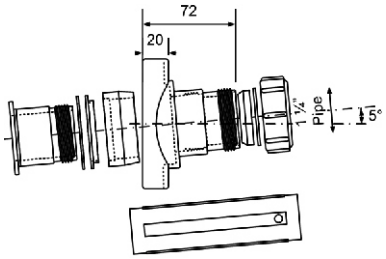

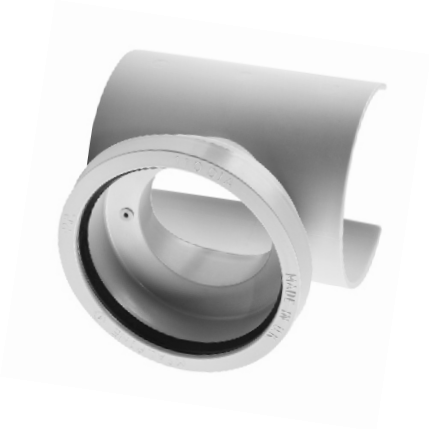

MPSOB110

40

mm

kg

Uniwersalne siodło mechaniczne poziome 110/110mm.

NOWOŚĆ

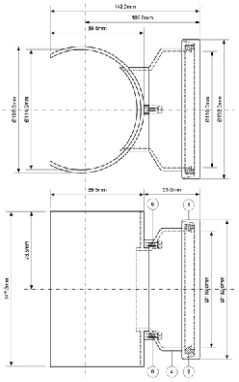

HC33

10

mm
130x130x2200

kg
5,12

Rury kanalizacji wewnętrznej o średnicy 32mm.
Długość 2000mm.

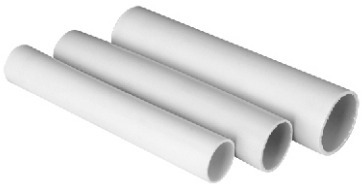

Inne dostępne produkty:
HC34 - średnica 40mm / dł. 2000mm
HC35 - średnica 50mm / dł. 2000mm
HC33-1M - średnica 32mm / dł. 1000mm
HC34-1M - średnica 40mm / dł. 1000mm
HC35-1M - średnica 50mm / dł. 1000mm

HC-C32

100

mm

300x300x100

kg

0,90

Uchwyt mocujący do rur kanalizacyjnych wewnętrznych 32mm.

Inne dostępne produkty:
HC-C4050 - 40/50mm

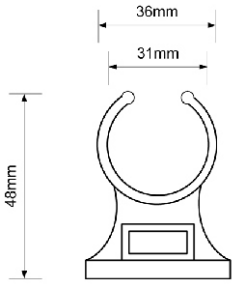

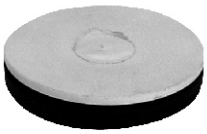

32K-WH

100

mm

300x300x100

kg

0,80

Zaślepka do złączek i rur montażowych. 32mm.

Inne dostępne produkty:
40K - 40mm
50K - 50mm

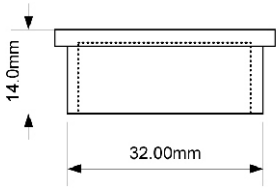

FLEX25-40-WH

2

mm

kg

Złączka montażowa elastyczna o długości 40m i średnicy 25mm.

Inne dostępne produkty:
FLEX34-36-WH
FLEX37,5-20-WH
FLEX45-20-WH

NOWOŚĆ

McALPINE & CO. LTD.

THISTLE WORKS. DUNSMUIR STREET
GOVAN, GLASGOW, S.W.1
London Office: 39 CHEAPSIDE, E.C.2 Tel.: CITy 3085 & 5569

ANTI-SYPHONAGE TRAPS

McALPINE'S PATENT
DRAWN LEAD RE-SEALING TRAPS
(Patent No. 407420)

The function of a trap is to provide a water barrier against impure air entering a room through the bath, lavatory basin, sink, or other sanitary appliance.
A strong rush of water down the waste pipe will unseal the trap by syphonic action. In the past precaution has been taken against the trap becoming unsealed by anti-syphonage or puff pipes. *(See illustrations below.)*
Apart from the inherent disadvantages of all pipe work that is ugly, dust collecting, difficult to fix, and may become choked, anti-syphonage pipes allow air currents to reach the trap and unseal it through evaporation.

PLUMBING SIMPLIFICATION

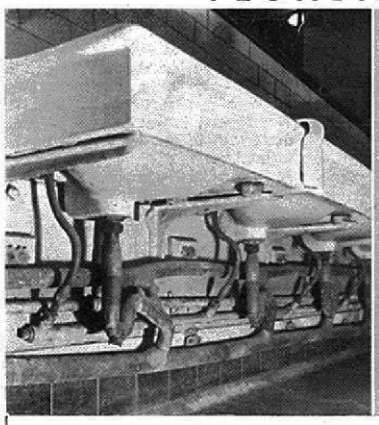

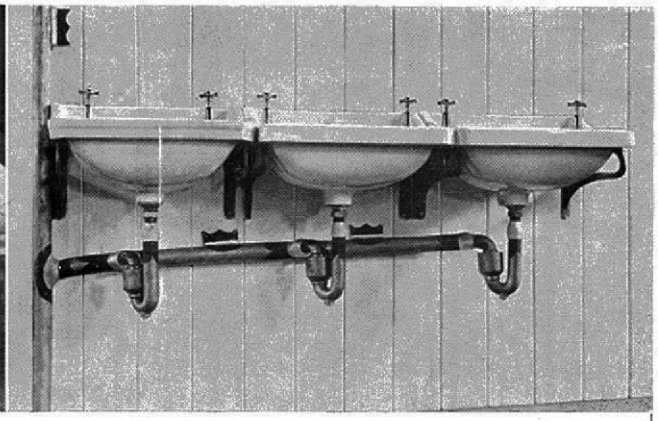

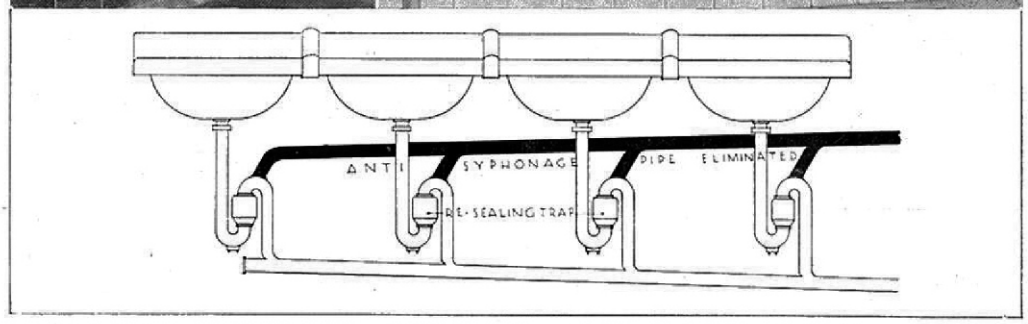

McAlpine re-sealing traps, being so designed that they preserve a seal after the strongest syphonic action, allow the complete elimination of anti-syphonage or puff pipes, provided that the vertical and branch waste pipes are properly graded to take the volume of water which is capable of being discharged from the fittings to which the traps are attached.

ACTION

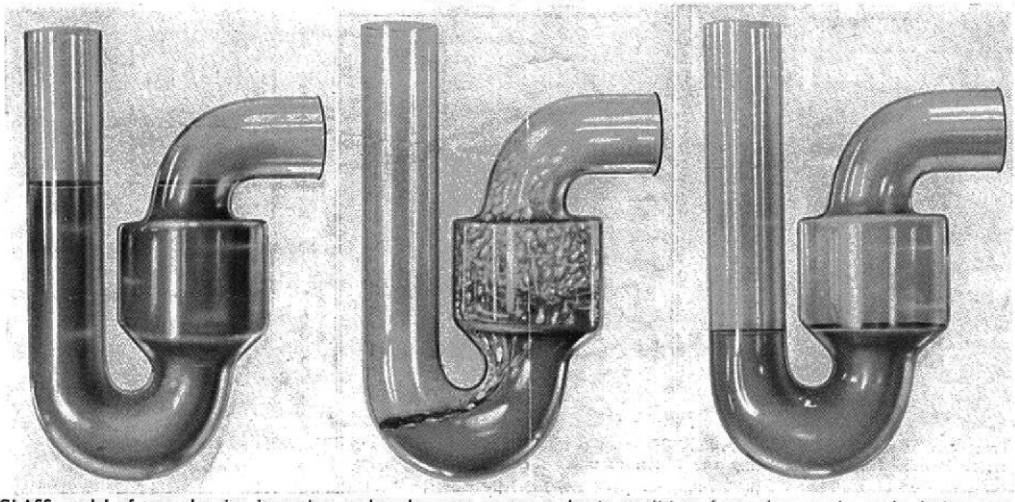

GLASS model of trap showing its action under the most severe syphonic conditions from photographs made during tests.
The trap under normal conditions giving a seal of 4¾ in. *(Left hand.)*
In an attempt to unseal the trap a partial vacuum takes place, the water being drawn down to the top of the curvature of the inlet leg. At this point the trap becomes partially unsealed, but the water is still maintained in the trap as the air breaks through to the waste pipe. *(Centre.)*
After syphonage sufficient water remains to make a perfect seal: 1½ in. to 1¾ in. *(Right hand.)*
It will be noticed that the formation of little eddies or castors creates an agitation in the trap, giving it a self-cleansing action.

All rights reserved

Ilustracja podłączenia szeregowego opatentowanymi przez McAlpine syfonami umywalkowymi z ołowiu. Poniżej zilustrowane działanie syfonu. Przed i po przepływie wody. Data, ok. 1950 roku.

McALPINE

DOZOWNIKI PŁYNÓW I AKCESORIA

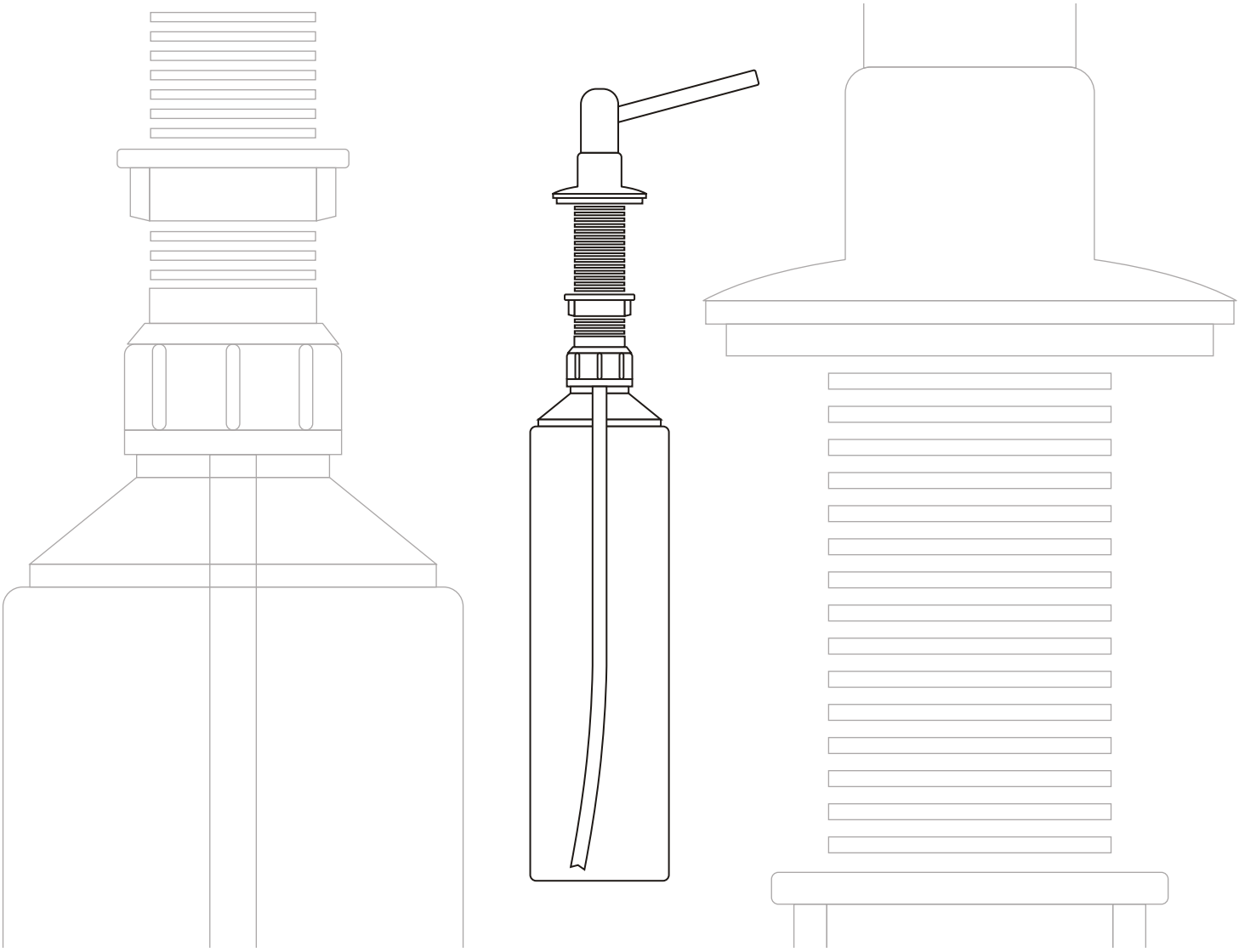

CB	SC	SN	AB	GOLD	WH
chrom	satyna	stal szczotkowana	antyczny mosiądz	złoty	biały

HC20CP

100

mm 480x580x580

kg 14,30

Dozownik do płynów, mocowany w blacie, zlewozmywaku lub umywalce. Element dozujący wykonany z ABS, pokryty warstwą chromu. Pojemność butelki 500 ml.

Inne dostępne kolory:

HC20-WH

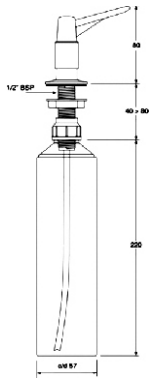

HC20-CPB

30

mm 590x390x240

kg 8,55

Dozownik do płynów, mocowany w blacie, zlewozmywaku lub umywalce. Element dozujący wykonany z mosiądzu, pokryty warstwą chromu. Pojemność butelki 500 ml.

Inne dostępne kolory:

HC20-SC | **HC20-SN** | **HC20-GOLD**

SOAP-JAD-CPB

30

mm 590x390x240

kg 8,55

Dozownik do płynów, mocowany w blacie, zlewozmywaku lub umywalce . Element dozujący wykonany z mosiądzu, pokryty warstwą chromu. Pojemność butelki 500 ml.

Inne dostępne kolory:

SOAP-JAD-SN

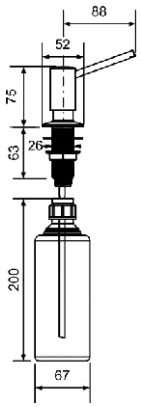

SOAP-MT102-CPB

30

mm 590x390x240

kg 8,45

Dozownik do płynów, mocowany w blacie, zlewozmywaku lub umywalce. Element dozujący wykonany z mosiądzu, pokryty warstwą chromu. Pojemność butelki 500 ml.

Inne dostępne kolory:

SOAP-MT102-SN | **SOAP-MT102-AB**

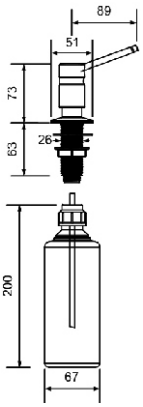

SOAP-SQ-CPB

26

mm
590x290x240

kg
13,90

Dozownik „kwadratowy" do płynów, mocowany w blacie zlewozmywakowym lub umywalce.
Element dozujący wykonany z mosiądzu, pokryty warstwą chromu.
Pojemność butelki 500 ml.

NOWOŚĆ

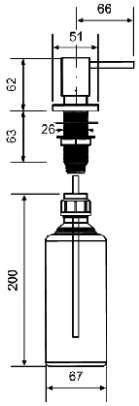

HC21-CP

63

mm
480x580x580

kg
14,40

Dozownik do płynów, naścienny lub stojący.
Element dozujący wykonany z ABS pokryty warstwą chromu.
Pojemność butelki 500 ml.

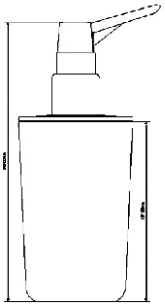

HC20-CP-TOP

50

mm
30x30x30

kg
4,00

Element dozujący wykonany z tworzywa sztucznego, pokryty warstwą chromu.
Element HC20-CP-PB

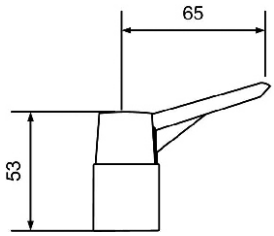

HC20-CPB-TOP

50

mm
30x30x30

kg
6,00

Element dozujący wykonany z mosiądzu, pokryty warstwą chromu.
Element HC20-CPB

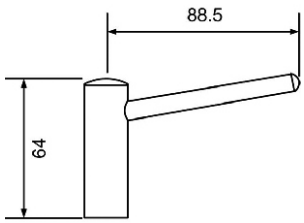

CB	SC	SN	AB	GOLD	WH
chrom	satyna	stal szczotkowana	antyczny mosiądz	złoty	biały

P-SOAPPUMP

2000

mm 59x39x24

kg 9,90

Pompka dozownika.

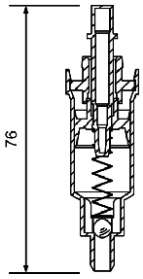

P-SOAPBOTTLE

100

mm 59x39x48

kg 5,06

Butelka dozownika, pojemność 500 ml.

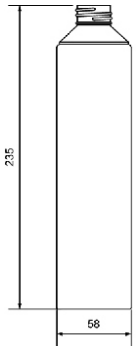

P-SOAPBOTTLE-U

60

mm 59x39x24

kg 1,80

Butelka dozownika, pojemność 500 ml.

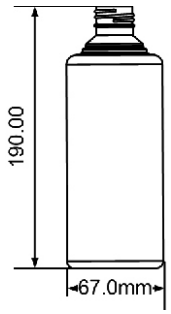

PUW-BACKNUT

2500

mm 46x28x27

kg 9,35

Nakrętka mocująca dozownik.

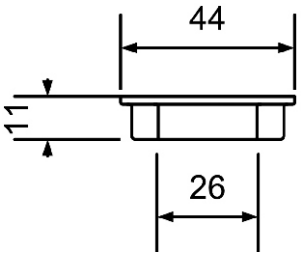

SOAP-NUT-GR

1500

mm

59x39x24

kg

8,48

Nakrętka łącząca butelkę z elementem dozującym.

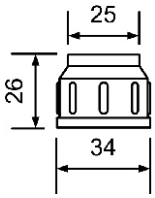

kolory

WH

biały

CP, CPB

chrom

SC

satyna

SN

stal szczotkowana

AB

antyczny mosiądz

GOLD

złoty

McAlpine's Hydraulic-Drawn Lead Traps

Fitted with BRASS WASTES for LAVATORIES, BATHS and SINKS.

Standard Flange 3½". (Other sizes if required.)

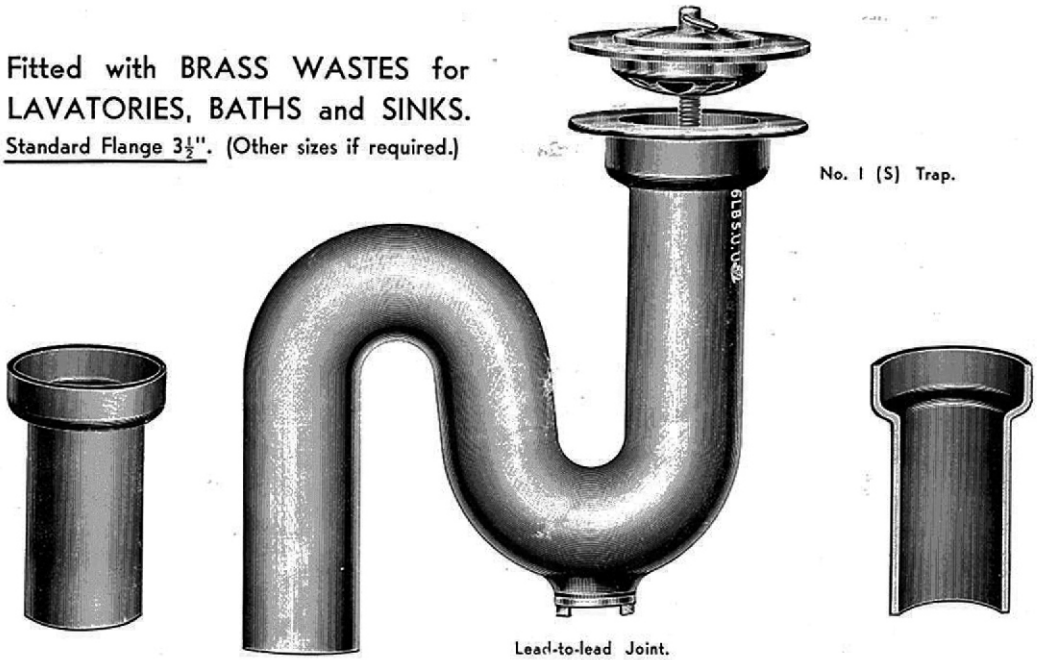

No. 1 (S) Trap.

Lead-to-lead Joint.

The Inlet leg of Trap is expanded by an entirely new process to take the brass ring which ensures the full bore of the pipe being available for the flow of water. It will also be noted that this unique method of expansion does not in any way reduce the thickness of lead. See section above.

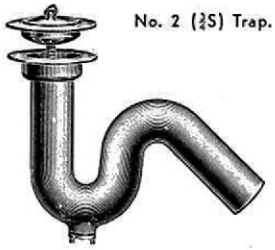

No. 2 (¾S) Trap.

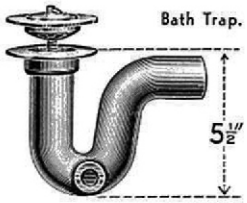

Bath Trap.

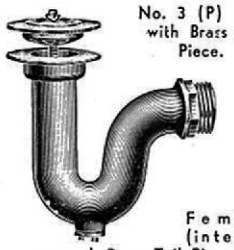

No. 3 (P) Trap with Brass Tail Piece.

Female (internal screw) Brass Tail Pieces can be supplied if required.

Fitted with I.R. or Brass Plug and Waste.

Lead-to-Lead Joint		No. 1 or S Trap With Screw	No. 1 or S Trap Without Screw	No. 2 or ¾S Trap With Screw	No. 2 or ¾S Trap Without Screw	No. 3 or P Trap and Bath Trap With Screw	No. 3 or P Trap and Bath Trap Without Screw
1¼ inch	4 lbs.	2/6	2/1	2/5	2/–	2/4	1/11
or	5 lbs.	2/9	2/4	2/8	2/3	2/7	2/2
31 m/m	6 lbs.	3/–	2/7	2/11	2/6	2/9	2/4
1½ inch	4 lbs.	3/1	2/7	3/–	2/6	2/10	2/4
or	5 lbs.	3/5	2/11	3/4	2/10	3/1	2/7
38 m/m	6 lbs.	3/9	3/3	3/8	3/2	3/5	2/11
2 inch	4 lbs.	3/10	3/3	3/9	3/2	3/4	2/9
or	5 lbs.	4/2	3/7	4/1	3/6	3/8	3/1
51 m/m	6 lbs.	4/8	4/1	4/7	4/–	4/1	3/6

Chromium Fittings ... 7d.
Vulcanite Plugs ... 2d.

For "Lead-to-Iron" Joint, add to above prices: 1/1 for 1¼" 1/1½ for 1½" 1/2 for 2"

PRICES FOR TRAPS with 3" or more Deep Seal upon application.

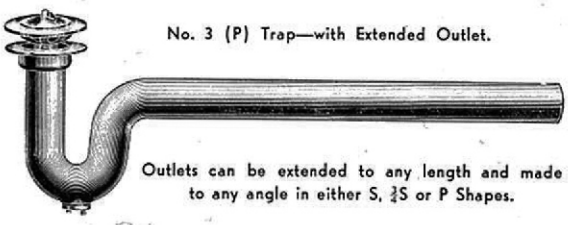

No. 3 (P) Trap—with Extended Outlet.

Outlets can be extended to any length and made to any angle in either S, ¾S or P Shapes.

U.U (Registered Trade Mark.)

MANUFACTURED BY

McALPINE & COMPANY LIMITED

THISTLE WORKS, DUNSMUIR STREET, GOVAN, GLASGOW, S.W.1.

Telephone: Govan 66. Telegrams: Offset, Phone, Glasgow.

London Address: 39, CHEAPSIDE, E.C.2. Telephone: CITy 3085, 5569.

Przegląd syfonów z ołowiu z mosiężnymi spustami i korkiem do wanien, zlewozmywaków i toalet. Data, ok. 1950 roku.

McALPINE

PRZYŁĄCZA KANALIZACYJNE

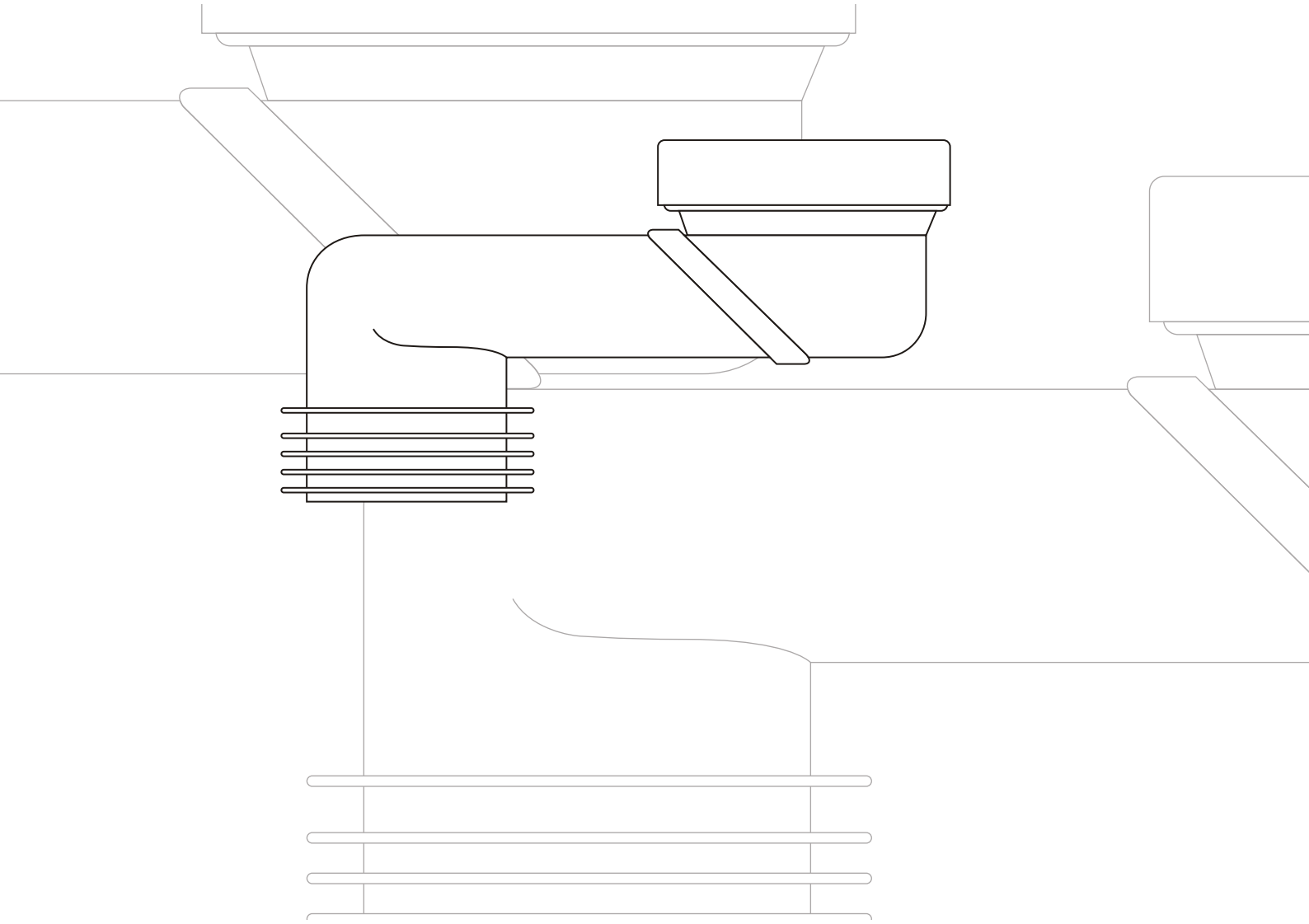

WC-CON1

60

mm

480x580x580

kg

15,36

Przyłącze kanalizacyjne,
krótkie 120mm, proste.
Wejście 90-110mm
z uszczelką wargową,
wyjście 110mm
z uszczelką kołnierzową.

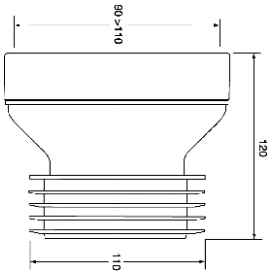

WC-CON13

60

mm

560x460x270

kg

15,20

Przyłącze kanalizacyjne proste.
Wejście 90
z uszczelką wargową,
wyjście 110mm
z uszczelką kołnierzową.

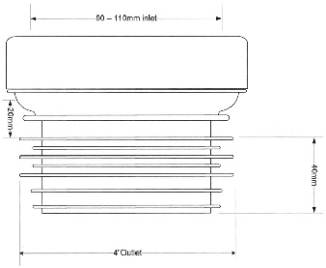

WC-CON14

80

mm

560x460x270

kg

11,90

Przyłącze kanalizacyjne proste.
Wejście 90,
wyjście 110mm
z uszczelką kołnierzową.

NOWOŚĆ

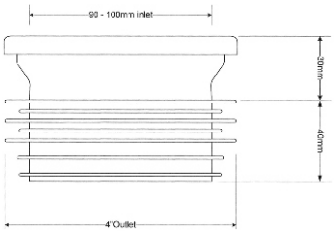

WC-CON1D

50

mm

480x580x580

kg

17,19

Przyłącze kanalizacyjne,
krótkie 120mm, proste,
z odejściem 40mm.
Wejście 90
z uszczelką wargową,
wyjście 110mm
z uszczelką kołnierzową.

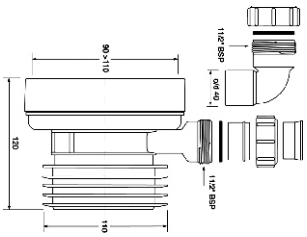

WC-CON4

60

mm

480x580x580

kg

15,60

Przyłącze kanalizacyjne,
krótkie 120mm, mimośrodowe
z przesunięciem 20mm.
Wejście 90
z uszczelką wargową,
wyjście 110mm
z uszczelką kołnierzową.

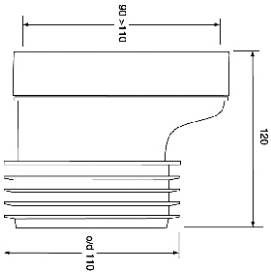

WC-CON4X

80

mm

560x460x570

kg

15,40

Przyłącze kanalizacyjne
mimośrodowe
z przesunięciem 20mm.
Wejście 90
z uszczelką wargową,
wyjście 110mm
z uszczelką kołnierzową.

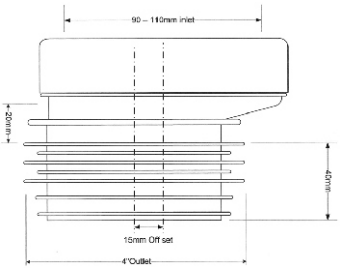

WCE-CON4

45

mm

480x580x580

kg

11,01

Przyłącze kanalizacyjne,
krótkie 150mm, mimośrodowe
z przesunięciem 20mm.
Wejście 90-118mm
z uszczelką wargową,
wyjście 110mm.

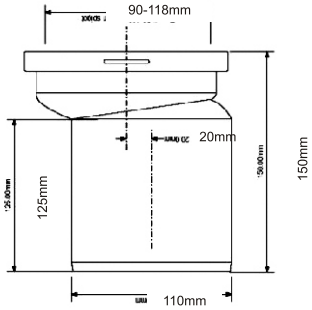

HC38

50

mm

480x580x580

kg

14,86

Przyłącze kanalizacyjne,
krótkie 125mm, mimośrodowe
z przesunięciem 40mm.
Wejście 90-110mm
z uszczelką wargową,
wyjście 110mm
z uszczelką kołnierzową.

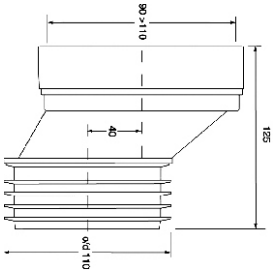

WC-CON4B

50

480x580x580

12,86

Przyłącze kanalizacyjne, krótkie 125mm, mimośrodowe z przesunięciem 40mm. Wejście 90-110mm z uszczelką wargową, wyjście 110mm.

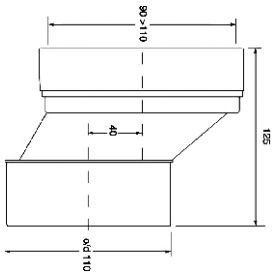

WCLO-18

20

480x580x580

15,76

Przyłącze kanalizacyjne, krótkie 160mm, mimośrodowe z przesunięciem 180mm. Wejście 90-110mm z uszczelką wargową, wyjście 110mm z uszczelką kołnierzową.

Inne dostępne produkty:

WCLO-6 - 60mm
WCLO-8 - 80mm
WCLO-13 - 130mm

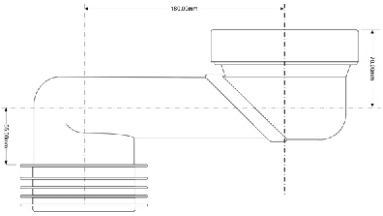

HC39

50

480x580x580

14,56

Przyłącze kanalizacyjne, krótkie 130mm, kątowe 14°. Wejście 90-110mm z uszczelką wargową, wyjście 110mm z uszczelką kołnierzową.

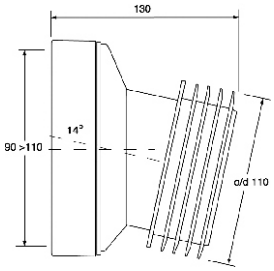

HC39-22

50

480x580x580

15,56

Przyłącze kanalizacyjne, krótkie 140mm, kątowe 22°. Wejście 90-110mm z uszczelką wargową, wyjście 110mm z uszczelką kołnierzową.

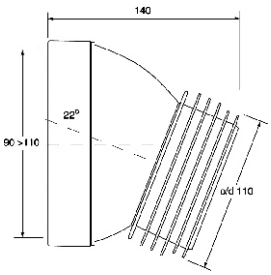

WC-CON16

50

mm

480x580x580

kg

16,46

Przyłącze kanalizacyjne, krótkie 180mm, kątowe 45°. Wejście 90-110mm z uszczelką wargową, wyjście 110mm.

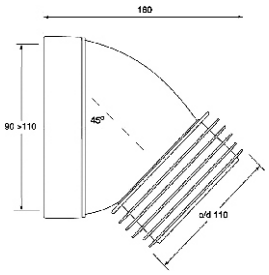

WCE-CON16

40

mm

480x580x580

kg

10,76

Przyłącze kanalizacyjne, krótkie 220mm, kątowe 45°. Wejście 90-118mm z uszczelką wargową, wyjście 110mm.

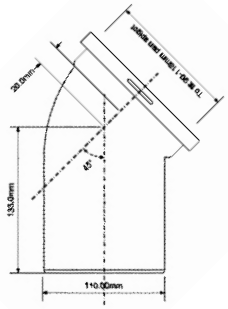

WCE-CON1-150MM

36

mm

480x580x580

kg

6,59

Przyłącze kanalizacyjne, krótkie. Wejście 97-107mm z uszczelką, wyjście 110mm.

NOWOŚĆ

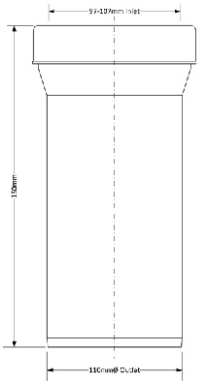

WCE-CON1

30

mm

480x580x580

kg

11,46

Przyłącze kanalizacyjne, długie 260mm, proste. Wejście 90-118mm z uszczelką wargową, wyjście 110mm.

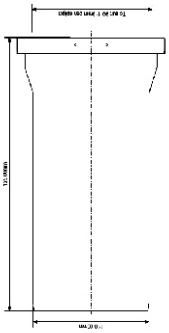

WCE-CON1-400MM

mm

kg

Przyłącze kanalizacyjne,
długie 400mm.
Wejście 90-110mm
z uszczelką wargową,
wyjście 110mm.

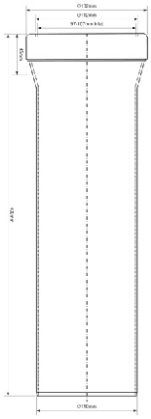

HC36

30

mm

480x580x580

kg

11,66

Przyłącze kanalizacyjne,
krótkie 260mm, mimośrodowe
z przesunięciem 20mm.
Wejście 90-110mm
z uszczelką wargową,
wyjście 110mm.

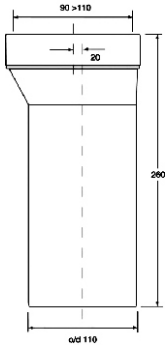

HC-EXTC

30

mm

480x580x580

kg

10,20

Przyłącze kanalizacyjne,
długie 260mm, mimośrodowe.
Wejście 90-110mm
z uszczelką wargową,
wyjście 110mm.

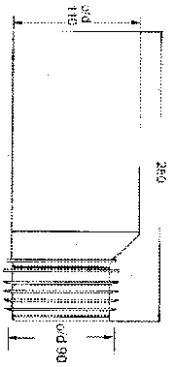

WC-CON2B

30

mm

480x580x580

kg

10,86

Przyłącze kanalizacyjne,
długie 260mm, proste.
Wejście 90-110mm
z uszczelką wargową,
wyjście 90mm
z uszczelką kołnierzową.

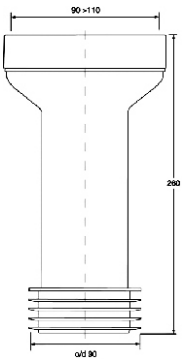

HC37

30

mm

480x580x580

kg

11,96

Przyłącze kanalizacyjne,
długie 260mm, mimośrodowe
z przesunięciem 20mm.
Wejście 90-110mm
z uszczelką wargową,
wyjście 110mm
z uszczelką kołnierzową.

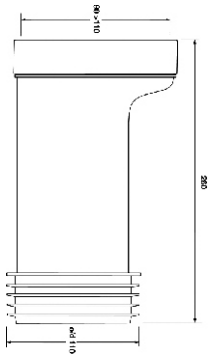

WC-CON7

30

mm

480x580x580

kg

11,21

Przyłącze kanalizacyjne,
długie 350mm, kątowe 14°.
Wejście 90-110mm
z uszczelką wargową,
wyjście 90mm
z uszczelką kołnierzową.

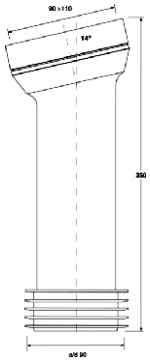

HC41

25

mm

480x580x580

kg

12,76

Przyłącze kanalizacyjne,
długie 275mm, kątowe 90°.
Wejście 90-110mm
z uszczelką wargową,
wyjście 110mm
z uszczelką kołnierzową.

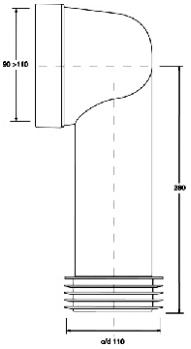

WC-CON8E

25

mm

560x460x570

kg

11,30

Przyłącze kanalizacyjne,
długie 236mm, kątowe 90°.
Wejście 90-110mm
z uszczelką wargową,
wyjście 110mm
z uszczelką kołnierzową.

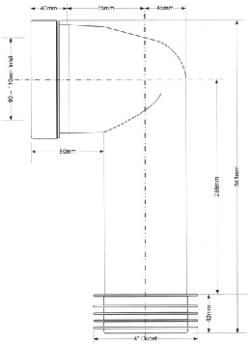

WCE-CON9

25

mm

480x580x580

kg

9,34

Przyłącze kanalizacyjne, długie 220mm, kątowe 90°. Wejście 90-118mm z uszczelką wargową, wyjście 110mm.

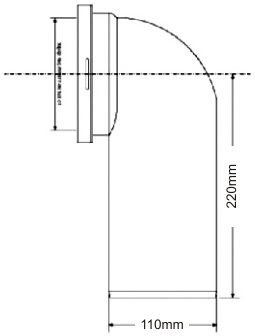

WC-CON8D

25

mm

480x580x580

kg

13,96

Przyłącze kanalizacyjne, długie 275mm, kątowe 90° z odejściem 40mm. Wejście 90-110mm z uszczelką wargową, wyjście 110mm z uszczelką kołnierzową.

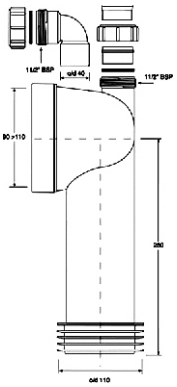

WC-CON9

20

mm

480x580x580

kg

13,80

Przyłącze kanalizacyjne, długie 275mm, kątowe 90°. Wejście 90-110mm z uszczelką wargową, wyjście 110mm.

NOWOŚĆ

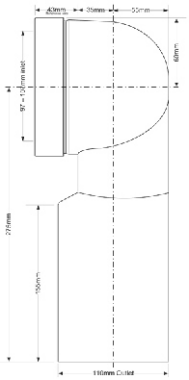

HC40V

25

mm

480x580x580

kg

13,80

Przyłącze kanalizacyjne, długie 275mm, kątowe 90° z odejściem 40mm. Wejście 90-110mm z uszczelką wargową, wyjście 110mm.

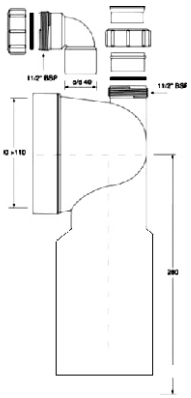

HC42

25

mm

480x580x580

kg

13,26

Przyłącze kanalizacyjne, długie 275mm, kątowe 90°. Wejście 90-110mm z uszczelką wargową, wyjście 110mm z uszczelką kołnierzową.

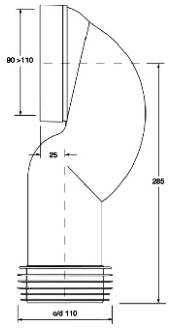

HC42-P

25

mm

480x580x580

kg

12,46

Przyłącze kanalizacyjne, długie 275mm, kątowe 90°. Wejście 90-110mm z uszczelką wargową, wyjście 110mm.

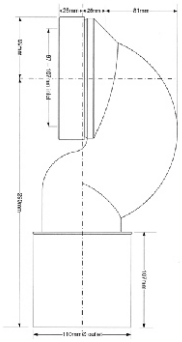

WC-CON8EX-BTW

15

mm

480x580x580

kg

14,20

Przyłącze kanalizacyjne, długie 278mm, kątowe 90°. Wejście 90-118mm z uszczelką wargową, wyjście 110mm z uszczelką kołnierzową.

NOWOŚĆ

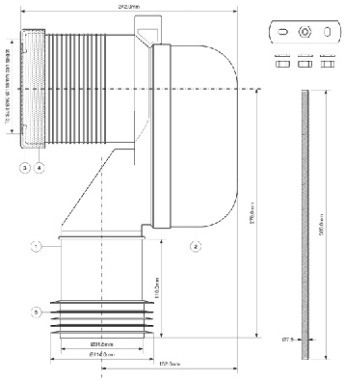

HC43

10

mm

480x580x580

kg

13,50

Przyłącze kanalizacyjne do tzw. WC "tureckich" z zasyfonowaniem z odejściem poziomym. Wejście 90-110mm z uszczelką wargową, wyjście 110mm z uszczelką kołnierzową.

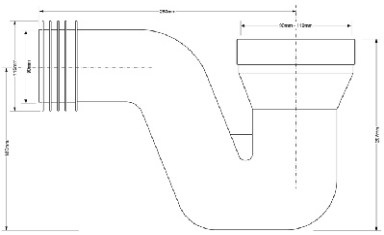

HC44

10

450x580x580

14,85

Przyłącze kanalizacyjne
do tzw. WC "tureckich"
z zasyfonowaniem
z odejściem pionowym.
Wejście 90-110mm
z uszczelką wargową,
wyjście 90-110mm
z uszczelką kołnierzową.

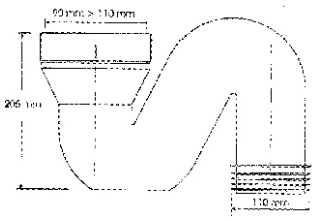

HC45

10

480x580x580

12,20

Przyłącze kanalizacyjne
do tzw. WC "tureckich"
z zasyfonowaniem
z odejściem poziomym.
Wejście 90-110mm
z uszczelką wargową,
wyjście 110mm
z uszczelką kołnierzową.

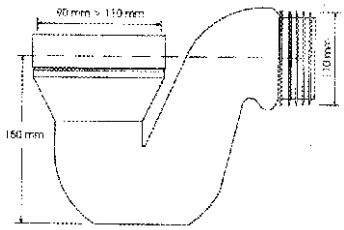

HC46

10

480x580x580

11,18

Przyłącze kanalizacyjne
do tzw. WC "tureckich"
z zasyfonowaniem
z odejściem poziomym.
Wejście 90-110mm
z uszczelką wargową,
wyjście 110mm.

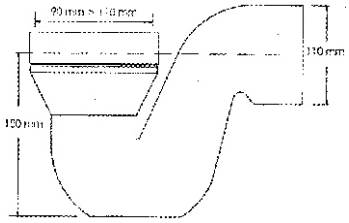

WC-CON4M-N

60

Przyłącze kanalizacyjne elastyczne,
mimośrodowe 20mm.
Wejście 90-110mm
z uszczelką wargową,
wyjście 110mm
z uszczelką kołnierzową.

NOWOŚĆ

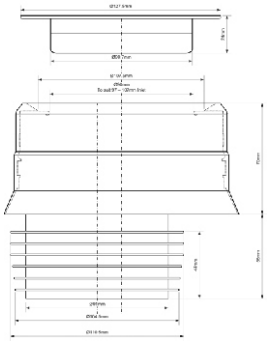

MAC1-EXS

30

mm

480x580x290

kg

7,00

Przyłącze kanalizacyjne
elastyczne, proste
Wejście 90-110mm
z uszczelką wargową,
wyjście 110mm
z uszczelką kołnierzową.

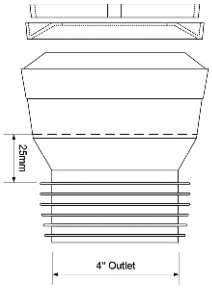

MAC1F-EXS

30

mm

480x580x290

kg

6,85

Przyłącze kanalizacyjne elastyczne,
mimośrodowe 20mm.
Wejście 90-110mm
z uszczelką wargową,
wyjście 110mm
z uszczelką kołnierzową.

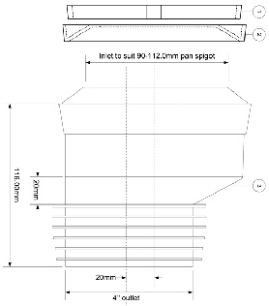

MAC4A-EXS

30

mm

480x580x290

kg

7,42

Przyłącze kanalizacyjne elastyczne,
mimośrodowe 40mm.
Wejście 90-110mm
z uszczelką wargową,
wyjście 110mm
z uszczelką kołnierzową.

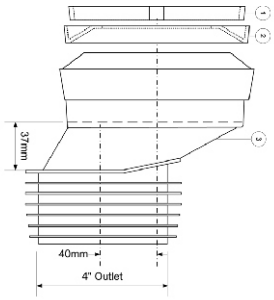

MAC8-EXS

35

mm

480x580x580

kg

12,20

Przyłącze kanalizacyjne elastyczne.
Wejście 90-110mm
z uszczelką wargową,
wyjście 110mm
z uszczelką kołnierzową.

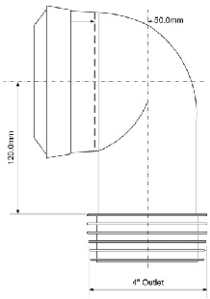

MAC8L-EXS

10

mm

640x250x270

kg

4,50

Przyłącze kanalizacyjne elastyczne.
Wejście 90-110mm
z uszczelką wargową,
wyjście 110mm
z uszczelką kołnierzową.

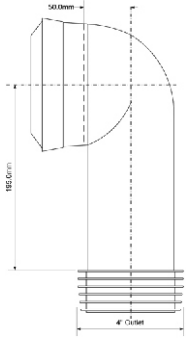

FPKIT-2

30

mm

480x580x580

kg

11,07

Zestaw montażowy do spłuczek podtynkowych. W komplecie przyłącze kanalizacyjne 97-107x90mm, L-265mm, proste. Rura zasilająca 60x45mm L-304mm oraz zestaw śrub przyłączeniowych mocujących z białymi zaślepkami.

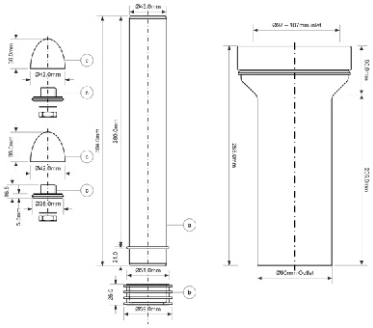

WC-CON2BL-NOSEAL

30

mm

480x580x290

kg

6,40

Przyłącze kanalizacyjne
długie 265mm, proste.
Wejście 97-107mm
z uszczelką wargową.
Wyjście 90mm.

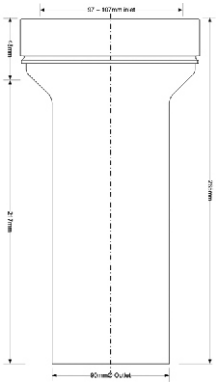

FP45R-NSNC

50

mm

480x580x580

kg

6,30

Rura zasilająca L-304mm
z uszczelką.
Rozmiar 59x45mm.

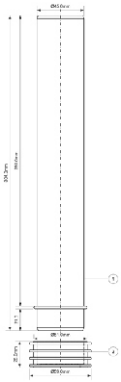

FP45R-CAPKIT

200

mm

480x580x580

kg

3,95

Zestaw śrub przyłączeniowych, mocujących z białymi zaślepkami.

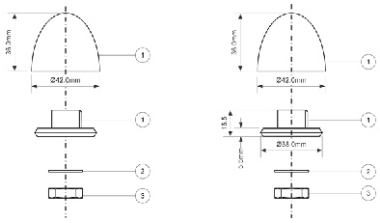

DC1-BL-BO

40

mm

480x580x580

kg

14,20

Łącznik kanalizacyjny 110mm, z wyjściem 110mm i odejściem 40mm.

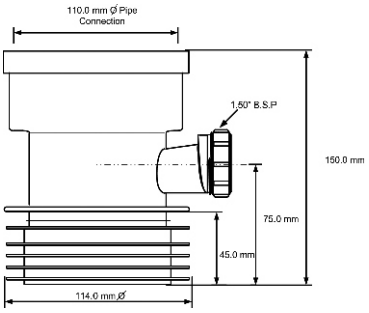

DC1-BL

40

mm

480x580x580

kg

11,80

Łącznik kanalizacyjny 110mm z wyjściem 110mm.

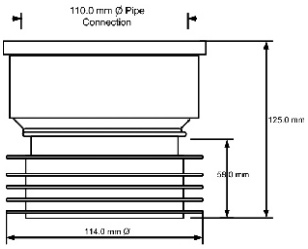

DC1-GR-BO

40

mm

480x580x580

kg

14,20

Łącznik kanalizacyjny 110mm, z wyjściem 110mm i odejściem 40mm.

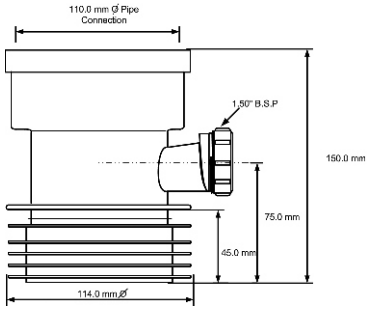

DC1-GR

40

mm

480x580x580

kg

11,80

Łącznik kanalizacyjny 110mm
z wyjściem 110mm.

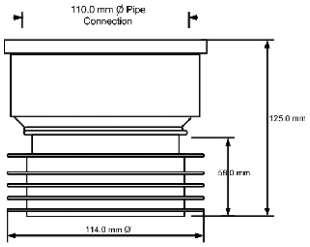

WC-BP1-40

60

mm

480x580x580

kg

12,10

Łącznik kanalizacyjny 110mm,
z wyjściem 90mm
i odejściem 40mm.

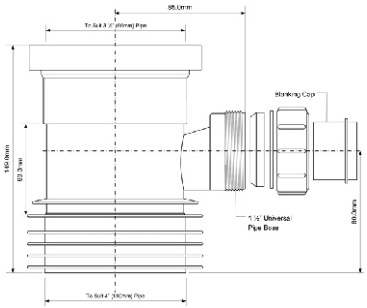

P-P-VP127

200

mm

kg

NOWOŚĆ

Kołnierz adapcyjny z PP
do przyłączy WC,
rozmiar 127mm.

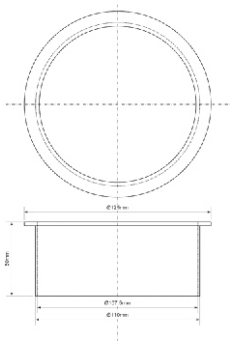

WC17-110

50

mm

480x580x290

kg

4,79
5,05

Rozeta maskująca
o średnicy wewnętrznej 110mm.

Inne dostępne produkty:
WC17-90 - 90mm

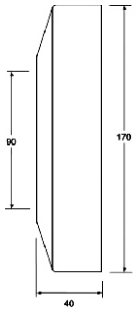

ARB1

50

mm

480x580x290

kg

6,40

Bariera antyszczurowa
do przyłączy kanalizacyjnych.
Uszczelka wargowa 110mm.
Można stosować na zewnątrz
i wewnątrz przyłączy kanalizacyjnych.

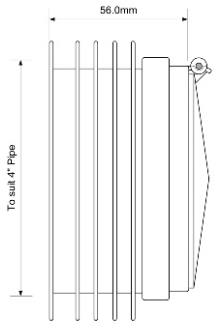

DC2-BL

20

mm

300x300x100

kg

2,70

Redukcja kanalizacyjna
110x32/40mm.

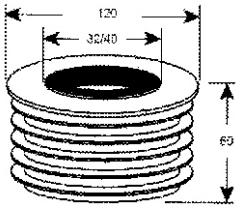

DC2-BL-OS

20

mm

300x300x100

kg

2,70

Redukcja kanalizacyjna
110x32/40mm
z przesunięciem.

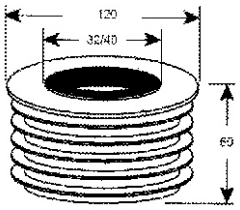

DC3-BL

20

mm

kg

NOWOŚĆ

Redukcja kanalizacyjna
110x50.

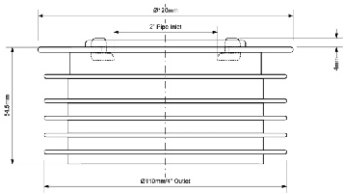

DC4-BL

20

mm

300x300x100

kg

2,50

Zaslepka kanalizacyjna 110 mm

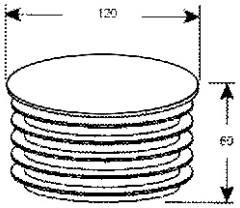

WC-OUTLET

200

mm

480x580x290

kg

6,75

Uszczelka zewnętrzna
do kanalizacji 110mm.

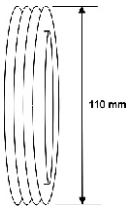

P-R-VP100

mm

kg

Uszczelka zewnętrzna
do kanalizacji 110mm.

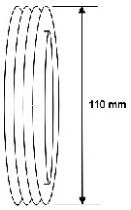

WC-INLET

200

mm

480x580x290

kg

7,20

Uszczelka wewnętrzna
do kanalizacji 110mm.

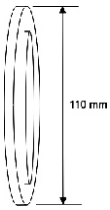

McALPINE

PRZYŁĄCZA KANALIZACYJNE ELASTYCZNE

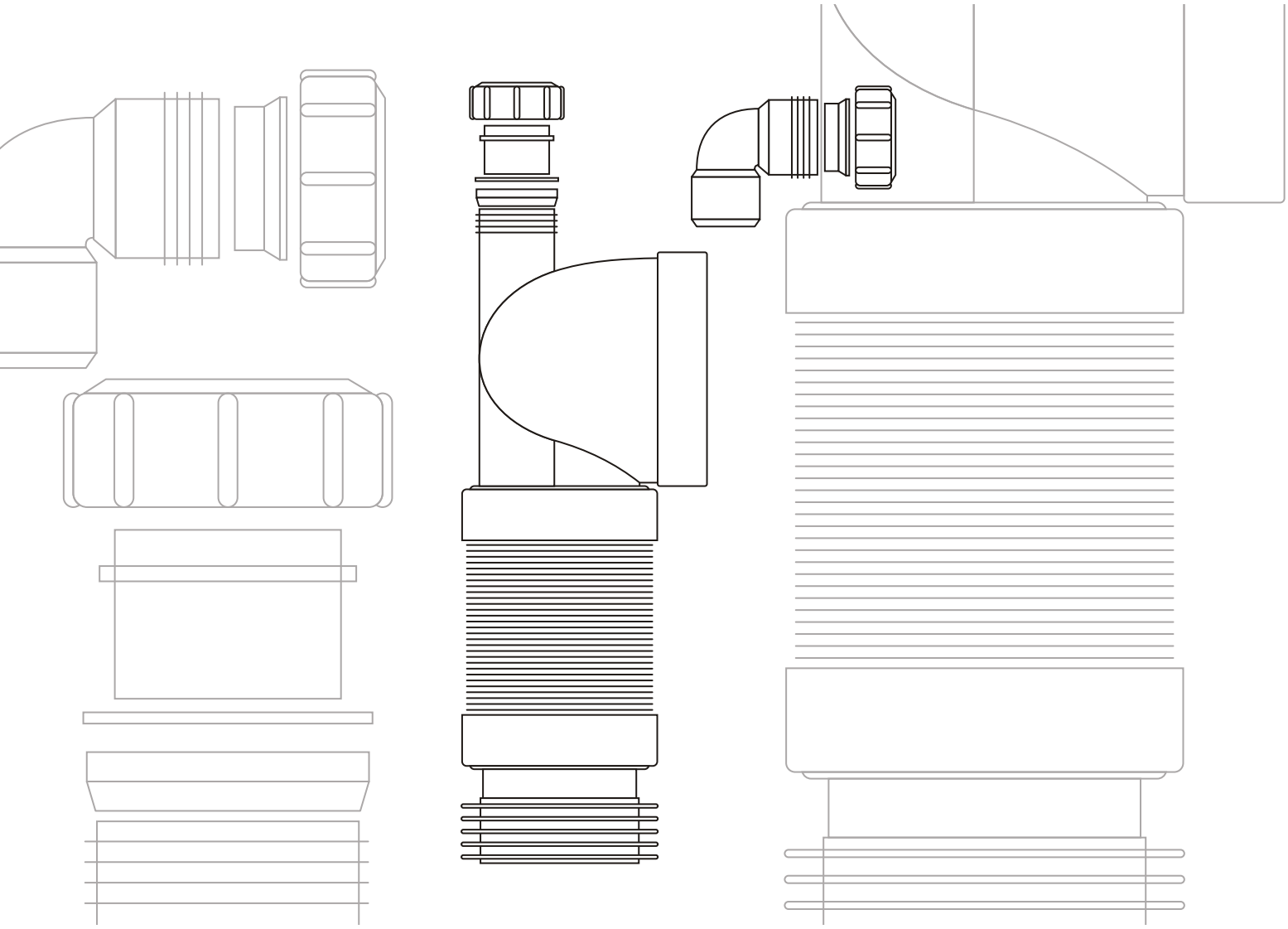

przyłącza kanalizacyjne elastyczne

WC-F23P

24

mm

480x580x580

kg

19,76

Przyłącze kanalizacyjne elastyczne
o długości od 230 do 540mm.
Wejście 90-110mm
z uszczelką wargową,
wyjście 110mm.

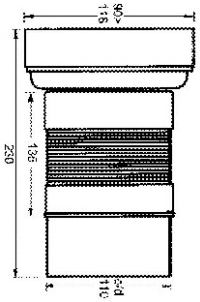

WC-F23RJ

mm

kg

Przyłącze kanalizacyjne elastyczne
o długości od 260 do 420mm.
Wejście 110mm mufowe z obejmą
zaciskową eliminujące nierówności,
wyjście 110mm z uszczelką kołnierzową.

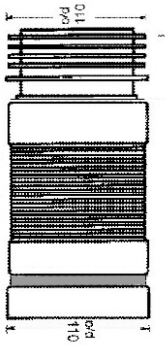

WC-F23R-EU

24

mm

590x390x480

kg

14,93

Przyłącze kanalizacyjne elastyczne
o długości od 260 do 420mm.
Wejście 90-110mm
z uszczelką wargową,
wyjście 110mm
z uszczelką kołnierzową.

Inne dostępne produkty:
WC-F18R - od 180 do 230mm

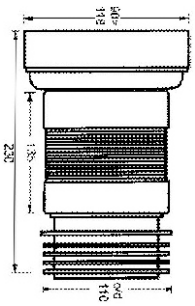

WC-F23R-PL

24

mm

590x390x480

kg

13,93

Przyłącze kanalizacyjne elastyczne
z głębokim kielichem,
o długości 235-440mm.
Wejście 112mm z uszczelką
wargową, wyjście 110mm
z uszczelką kołnierzową.

NOWOŚĆ

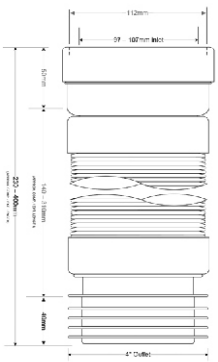

WC-CON4F

25

590x390x480

16,00

Przyłącze kanalizacyjne elastyczne
z przesunięciem 20mm,
o długości 235-330mm.
Wejście 90-110mm
z uszczelką wargową,
wyjście 110mm
z uszczelką kołnierzową.

NOWOŚĆ

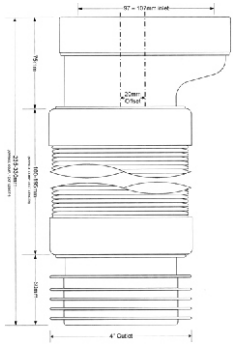

WC-CON4AF

25

590x390x480

16,00

Przyłącze kanalizacyjne elastyczne
z przesunięciem 40mm,
o długości od 253 do 338mm.
Wejście 90-110mm
z uszczelką wargową,
wyjście 110mm
z uszczelką kołnierzową.

NOWOŚĆ

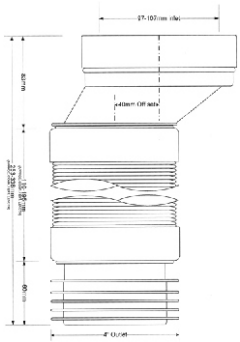

WC-CON7AF

25

590x390x480

16,00

Przyłącze kanalizacyjne elastyczne
kątowe 14°, o długości
od 260 do 365mm.
Wejście 90-110mm
z uszczelką wargową,
wyjście 110mm
z uszczelką kołnierzową.

NOWOŚĆ

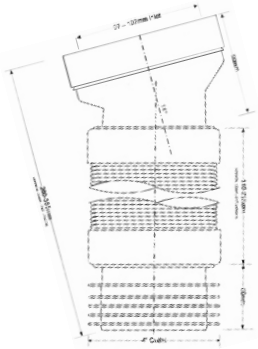

WC-CON16F

20

590x390x480

13,60

Przyłącze kanalizacyjne elastyczne
kątowe 45°, o długości
od 315 do 440mm.
Wejście 90-110mm
z uszczelką wargową,
wyjście 110mm
z uszczelką kołnierzową.

NOWOŚĆ

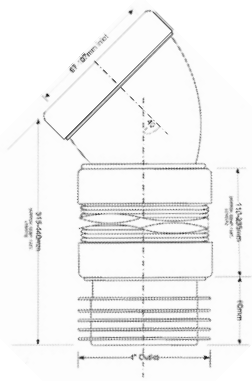

WC-F23RD

35

mm

480x580x580

kg

23,47

Przyłącze kanalizacyjne elastyczne
o długości od 235 do 540mm,
z odejściem 40mm.
Wejście 90-110mm
z uszczelką wargową,
wyjście 110mm
z uszczelką kołnierzową.

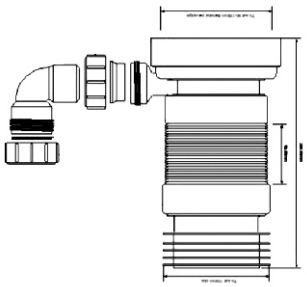

WC-F23PD

35

mm

480x580x580

kg

23,10

Przyłącze kanalizacyjne elastyczne
o długości od 235 do 540mm,
z odejściem 40mm.
Wejście 90-110mm
z uszczelką wargową,
wyjście 110mm.

NOWOŚĆ

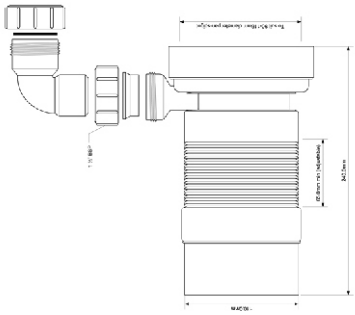

WC-CON8F

23

mm

480x580x580

kg

16,97

Przyłącze kanalizacyjne elastyczne,
o długości od 265 do 540mm,
kątowe 90°.
Wejście 90-110mm
z uszczelką wargową,
wyjście 110mm
z uszczelką kołnierzową.

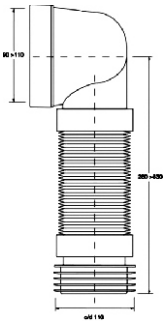

WC-CON9F

20

mm

480x580x580

kg

16,20

Przyłącze kanalizacyjne elastyczne,
o długości od 265 do 540mm,
kątowe 90°.
Wejście 90-110mm
z uszczelką wargową,
wyjście 110mm.

NOWOŚĆ

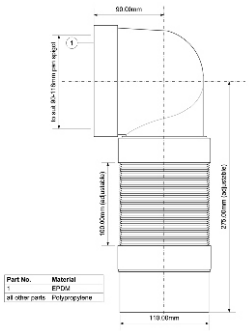

WC-CON8FD

20

480x580x580

16,36

Przyłącze kanalizacyjne elastyczne,
o długości od 265 do 540mm,
kątowe 90˚, z odejściem 40mm.
Wejście 90-110mm
z uszczelką wargową,
wyjście 110mm
z uszczelką kołnierzową.

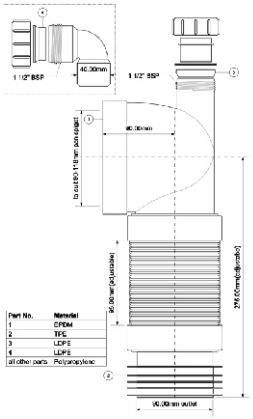

WC-CON9FD

20

480x580x580

16,10

Przyłącze kanalizacyjne elastyczne,
o długości od 265 do 540mm,
kątowe 90˚, z odejściem 40mm.
Wejście 90-110mm
z uszczelką wargową,
wyjście 110mm.

NOWOŚĆ

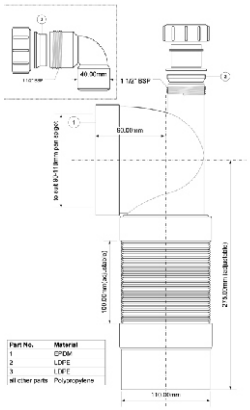

WC6

15

590x390x390
590x590x390

6,50
6,70
7,30

Przyłącze kanalizacyjne elastyczne,
o długości 360mm.
Wejście 90-110mm
z uszczelką wargową,
wyjście 110mm
z uszczelką kołnierzową.

Inne dostępne produkty:
WC2 - 400mm
WC3 - 540mm

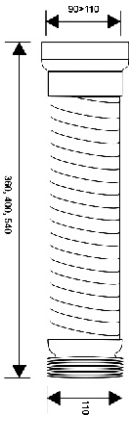

PIN

On application, we shall be most happy to give a quotation for Drawn Lead Traps fitted with brass basin wastes, after receipt of all necessary particulars.

		No. 1 or S Trap		No. 2 or ¾ S Trap		No. 3 or P Trap	
		With Screw	Without Screw	With Screw	Without Screw	With Screw	Without Screw
1¼ inch or 31 m/m	4 lbs.	2/6	2/1	2/5	2/-	2/4	1/11
	5 lbs.	2/9	2/4	2/8	2/3	2/7	2/2
	6 lbs.	3/-	2/7	2/11	2/6	2/9	2/4
1½ inch or 38 m/m	4 lbs.	3/1	2/7	3/-	2/6	2/10	2/4
	5 lbs.	3/5	2/11	3/4	2/10	3/1	2/7
	6 lbs.	3/9	3/3	3/8	3/2	3/5	2/11
2 inch or 51 m/m	4 lbs.	3/10	3/3	3/9	3/2	3/4	2/9
	5 lbs.	4/2	3/7	4/1	3/6	3/8	3/1
	6 lbs.	4/8	4/1	4/7	4/-	4/1	3/6

Oval Traps

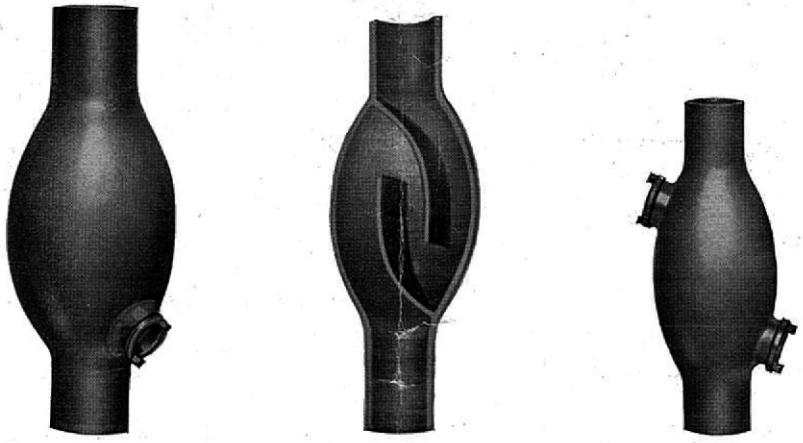

Clients will realise the significance of the improvement effected in the above type of Lead Trap when they are informed that it is now produced from Hydraulic-Drawn Lead instead of being cast as formerly.

1 inch diameter Oval Trap of Hydraulic-Drawn Lead, fitted with 1 brass cap and Screw					2/- each
1¼ inch diameter	Do.	do.	do.	do.	2/8 ,,
1½ inch diameter	Do.	do.	do.	do.	3/1 ,,
2 inch diameter	Do.	do.	do.	do.	5/3 ,,

3

Oferta cenowa przygotowana dla klienta na syfony owalne z ołowiu do umywalek. Data, ok. 1930 roku.

McALPINE

ODPŁYWY PODŁOGOWE I AKCESORIA

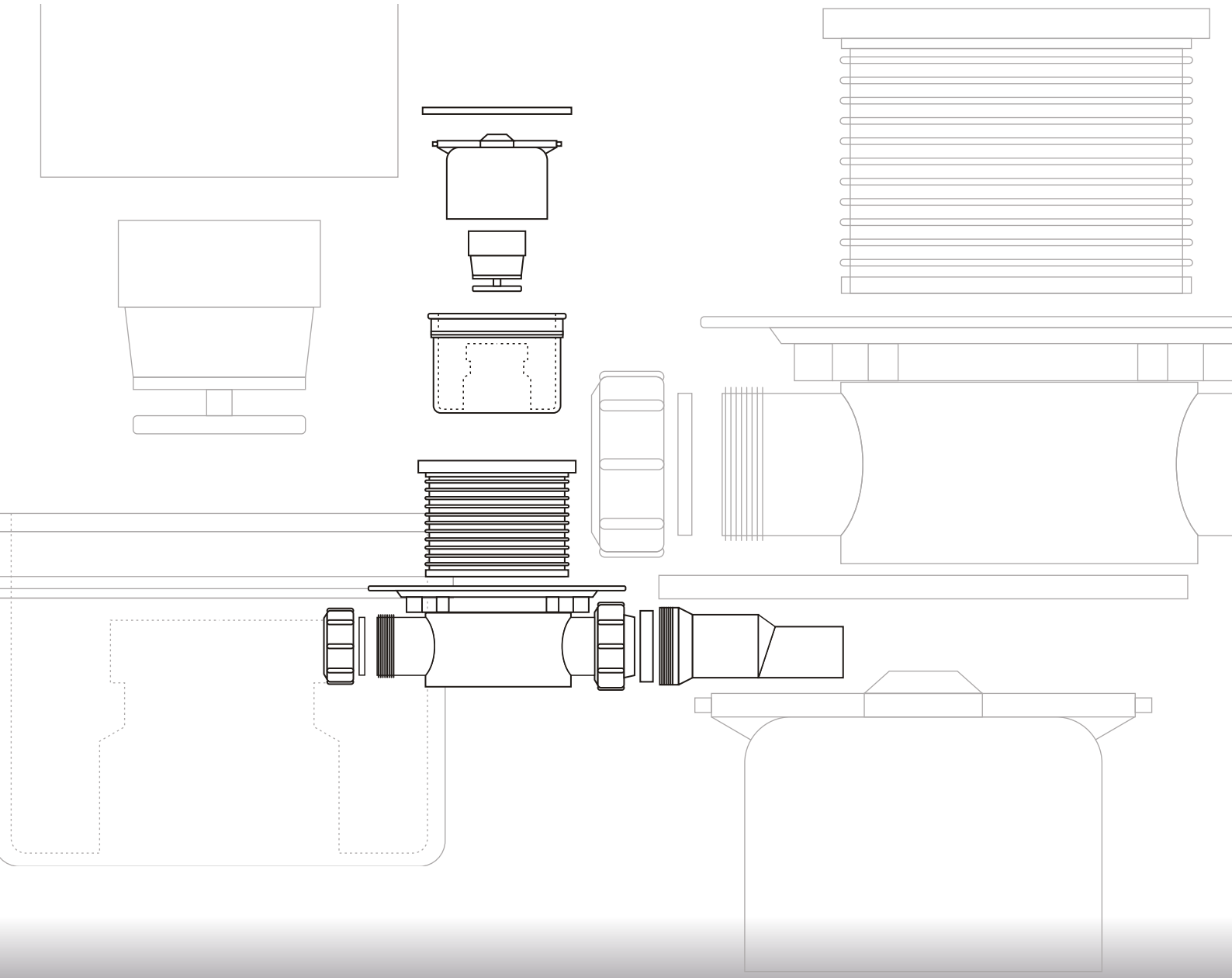

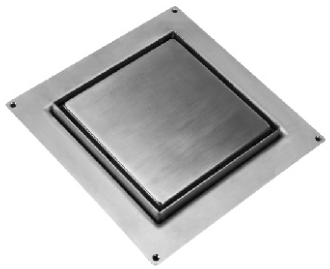

CD150-90-B

12

mm

460x280x270

kg

17,72

Odpływ kwadratowy
o wymiarze 150x150mm.
Wykonany ze stali nierdzewnej.
W komplecie nóżki montażowe.
Wzór: PLAIN

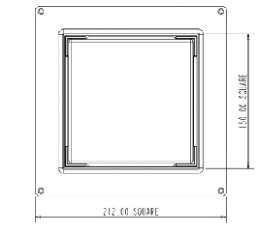

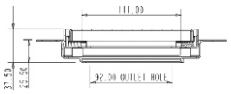

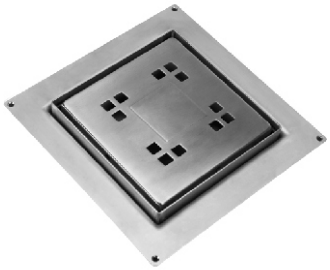

CD150-90-BMAC

12

mm

460x280x270

kg

17,72

Odpływ kwadratowy
o wymiarze 150x150mm.
Wykonany ze stali nierdzewnej.
W komplecie nóżki montażowe.
Wzór: MACINTOSH

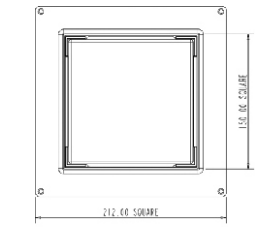

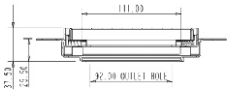

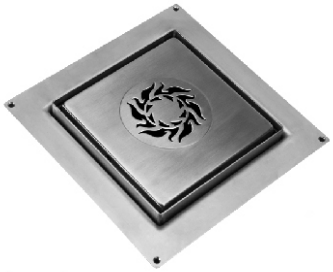

CD150-90-BTRI

12

mm

460x280x270

kg

17,72

Odpływ kwadratowy
o wymiarze 150x150mm.
Wykonany ze stali nierdzewnej.
W komplecie nóżki montażowe.
Wzór: TRIBAL

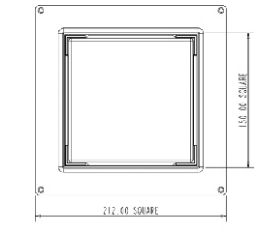

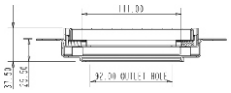

CD150-90-BSOL

12

mm

460x280x270

kg

17,72

Odpływ kwadratowy
o wymiarze 150x150mm.
Wykonany ze stali nierdzewnej.
W komplecie nóżki montażowe.
Wzór: SOLIER

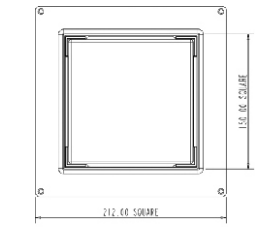

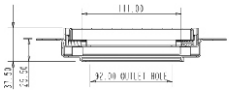

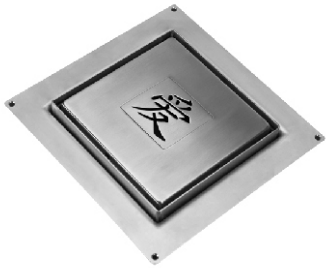

CD150-90-BLOV

12

mm

460x280x270

kg

17,72

Odpływ kwadratowy
o wymiarze 150x150mm.
Wykonany ze stali nierdzewnej.
W komplecie nóżki montażowe.
Wzór: LOVE

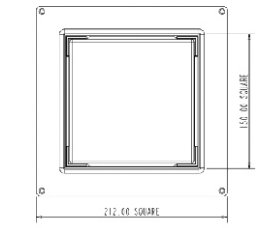

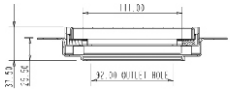

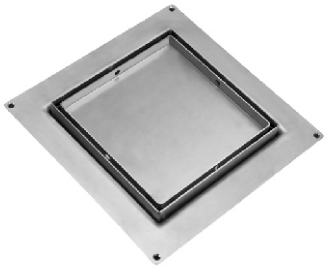

CD150-90-B

12

mm

460x280x270

kg

17,72

Odpływ kwadratowy
o wymiarze 150x150mm.
Wykonany ze stali nierdzewnej.
W komplecie nóżki montażowe.
Wzór: PLAIN
Uwaga!
Możliwość wklejenia płytki
po odwróceniu pokrywy.

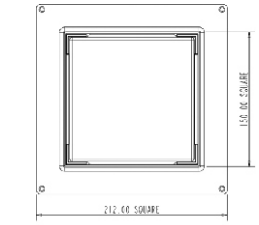

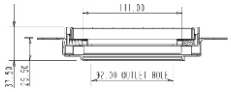

CD-HC2734L-NG-PB

40

mm

460x280x270

kg

4,22

Syfon do odpływów kwadratowych.
Wysokość 70mm.
Przepustowość - 34 l/min.
przy słupie wody 15mm.

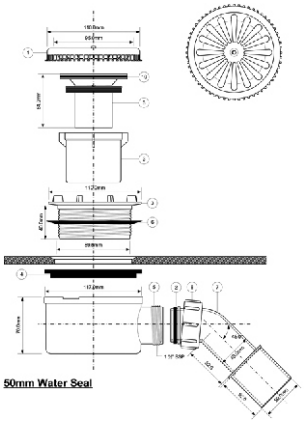

CD-HC2750L-NG-PB

12

mm

460x280x270

kg

4,82

Syfon do odpływów kwadratowych.
Wysokość 87mm.
Przepustowość - 50 l/min.
przy słupie wody 15mm.

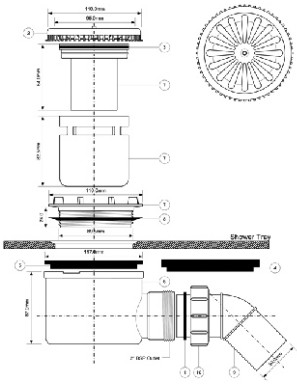

CD-HC27A

10

mm

560x460x270

kg

8,97

Syfon do odpływów kwadratowych z regulowaną wysokością w zakresie od 88,5 do 145mm. Przepustowość - 44 l/min. przy słupie wody 15mm.

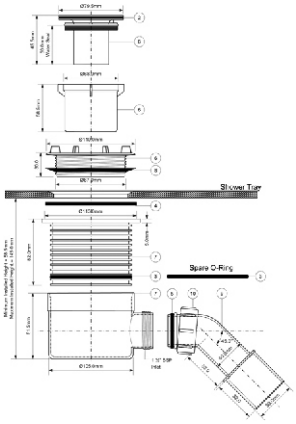

OmegaSlim

MPCD800-O-B-NT

1

mm

1130x190x900

kg

4

Odpływ liniowy Omega Slim o wymiarze 800mm wykonany ze stali nierdzewnej. W komplecie syfon CD-HC26-65. Dostępne akcesoria: nóżki i mankiet izolacyjny
Wzór: PLAIN

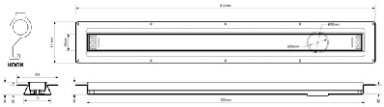

NOWOŚĆ

Inne dostępne produkty:
MPCD600-O-B-NT - 600mm
MPCD700-O-B-NT - 700mm
MPCD900-O-B-NT - 900mm
MPCD1000-O-B-NT - 1000mm
MPCD1200-O-B-NT - 1200mm

Gamma

CD800-B-NT

1

mm

1130x190x900

kg

4

Odpływ liniowy o wymiarze 800mm. Wykonany ze stali nierdzewnej. W komplecie: nóżki montażowe oraz syfon CD-HC26-65. Wzór: PLAIN

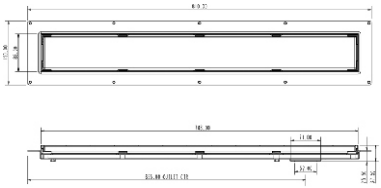

Inne dostępne produkty:
CD600-B-NT - 600mm
CD700-B-NT - 700mm
CD900-B-NT - 900mm

Gamma

CD800-BMAC-NT

1

mm

1130x190x900

kg

4

Odpływ liniowy o wymiarze 800mm. Wykonany ze stali nierdzewnej. W komplecie: nóżki montażowe oraz syfon CD-HC26-65. Wzór: MACINTOSH

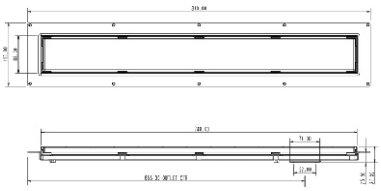

Inne dostępne produkty:
CD600-BMAC-NT - 600mm
CD700-BMAC-NT - 700mm
CD900-BMAC-NT - 900mm

Gamma

CD800-BTRI-NT

1

mm

1130x190x900

kg

4

Odpływ liniowy
o wymiarze 800mm.
Wykonany ze stali nierdzewnej.
W komplecie: nóżki montażowe
oraz syfon CD-HC26-65.
Wzór: TRIBAL

Inne dostępne produkty:
CD600-BTRI-NT - 600mm
CD700-BTRI-NT - 700mm
CD900-BTRI-NT - 900mm

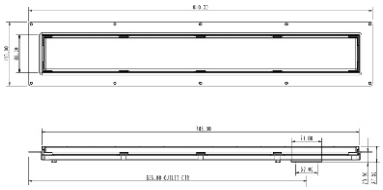

Gamma

CD800-BSOL-NT

1

mm

1130x190x900

kg

4

Odpływ liniowy
o wymiarze 800mm.
Wykonany ze stali nierdzewnej.
W komplecie: nóżki montażowe
oraz syfon CD-HC26-65.
Wzór: SOLIER

Inne dostępne produkty:
CD600-BSOL-NT - 600mm
CD700-BSOL-NT - 700mm
CD900-BSOL-NT - 900mm

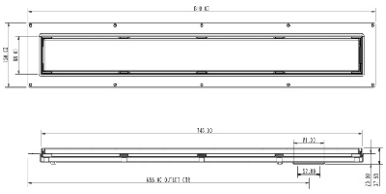

Gamma

CD800-BLOV-NT

1

mm

1130x190x900

kg

4

Odpływ liniowy
o wymiarze 800mm.
Wykonany ze stali nierdzewnej.
W komplecie: nóżki montażowe
oraz syfon CD-HC26-65.
Wzór: LOVE

Inne dostępne produkty:
CD600-BLOV-NT - 600mm
CD700-BLOV-NT - 700mm
CD900-BLOV-NT - 900mm

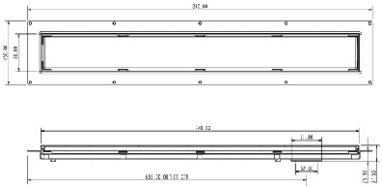

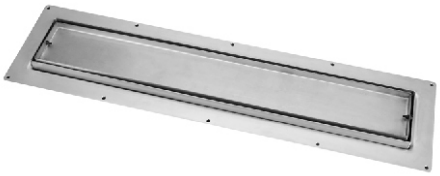

Gamma

CD800-B-NT

1

mm

1130x190x900

kg

4

Odpływ liniowy o wymiarze 800mm.
Wykonany ze stali nierdzewnej.
W komplecie: nóżki montażowe
oraz syfon CD-HC26-65.
Wzór: PLAIN
Uwaga! Możliwość wklejenia płytki
po odwróceniu pokrywy.
Inne dostępne produkty:
CD600-B-NT - 600mm
CD700-B-NT - 700mm
CD900-B-NT - 900mm

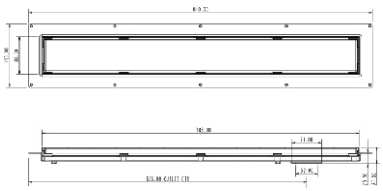

CD-HC26-65

50

mm
480x580x290

kg
10,90

Syfon do odpływów liniowych.
Wysokość syfonu: 61,5mm.
Przepustowość - 40 l/min.
przy słupie wody 120mm.

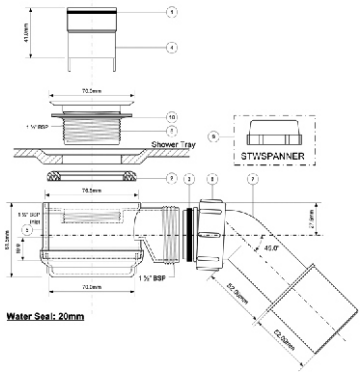

HC29

36

mm
480x580x290

kg
20,72

Kratka podłogowa, biała,
wykonana z ABS.
150 x 150mm.
Element do wpustu **MRFG2**.

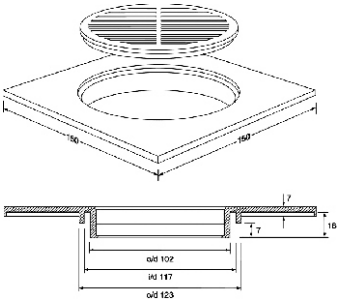

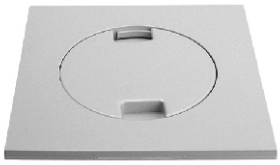

HC29L

36

mm
480x580x290

kg
22,12

Kratka podłogowa, biała,
wykonana z ABS, z maskownicą.
150 x 150mm.
Element do kratki **MRFG2**.

Uwaga!
Nie montować w miejscach
dużego odpływu wody np.
brodzikach zabudowanych.

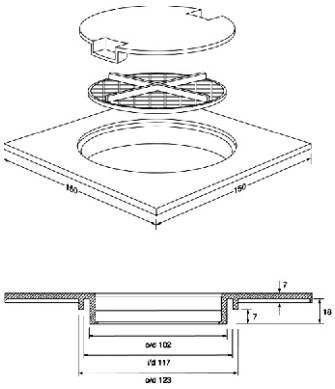

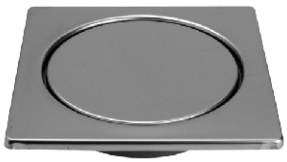

HC29-SS

36

mm
480x580x290

kg
15,82

Kratka podłogowa
wykonana ze stali nierdzewnej
z maskownicą.
150 x 150mm.
Element do wpustu **MRFG2**.
Przepustowość - 18 l/min.
przy słupie wody 15mm.
Uwaga!
Nie montować w miejscach
dużego odpływu wody np.
brodzikach zabudowanych.

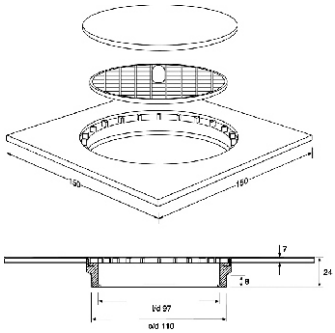

HC29SS-SV

10

mm

kg

Kratka podłogowa
wykonana ze stali nierdzewnej
z membraną.
150 x 150mm.

NOWOŚĆ

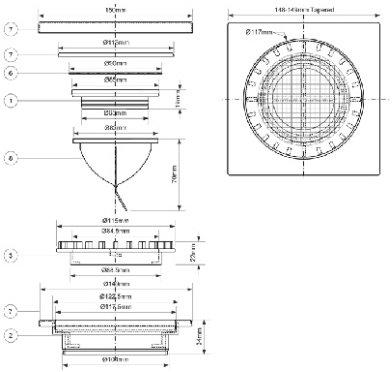

FGTOP6SS

30

mm

480x580x290

kg

Kratka podłogowa
wykonana ze stali nierdzewnej
z maskownicą.
150 x 150mm.
Element do wpustu **MRFG2**.

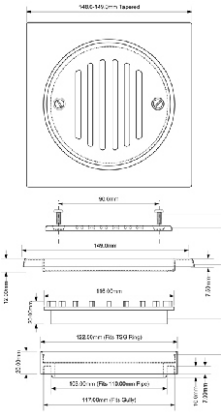

FGT150-SV-110S

10

mm

kg

Kratka podłogowa
wykonana ze stali nierdzewnej
z membraną.
150 x 150mm.

NOWOŚĆ

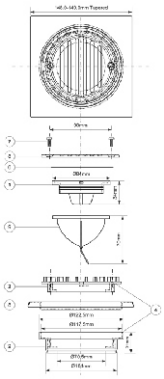

FGT150-SS

40

mm

480x580x290

kg

Kratka podłogowa
wykonana ze stali nierdzewnej
z maskownicą.
150 x 150mm.
Element do wpustu **MRFG2**.

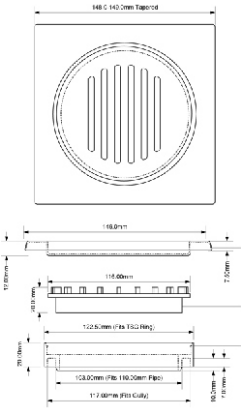

MRFGC3SNRFV-110

10

mm

kg

Kratka podłogowa wykonana
ze stali nierdzewnej z maskownicą
i zaworkiem zwrotnym.
Możliwość wpięcia w odpływ
kanalizacyjny 110mm.

NOWOŚĆ

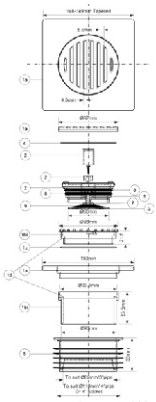

MRFGC3SSV-110

10

mm

kg

Kratka podłogowa wykonana
ze stali nierdzewnej z maskownicą
i membraną.
Możliwość wpięcia w odpływ
kanalizacyjny 110mm.

NOWOŚĆ

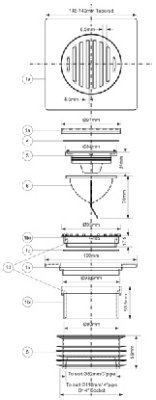

MRFG2

24

mm

480x580x580

kg

17,54

Wpust podłogowy
wykonany z ABS z czteroma
króćcami odpływowymi 50mm.
Wejście o średnicy 100/110mm.
Trzy króćce są zaślepione, jeden otwarty.
Wewnątrz wpustu znajduje się rewizja.
Wszystkie odpływy posiadają wewnątrz
uszczelkę wargową.
Wysokość wpustu 130mm.
Przepustowość - 61 l/min.
przy słupie wody 20mm.

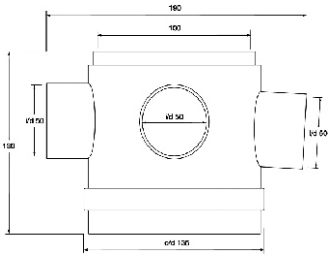

TSG1T6SS-50P

18

mm

480x580x580

kg

21,11

Wpust podłogowy
do kabin prysznicowych
wykonany z ABS
z kwadratową kratką 150x150mm
wykonaną ze stali nierdzewnej.
Króciec odpływowy o średnicy 50mm.
Wysokość wpustu 130mm.
Odpływ wody 46l/min.

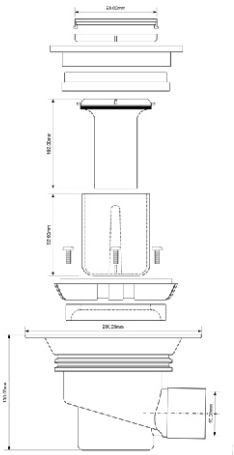

USG3T6SS

14

mm

560x460x270

kg

13,30

Wpust podłogowy wykonany z ABS, z kwadratową kratką 150x150mm wykonaną ze stali nierdzewnej. Króciec odpływowy o średnicy 50mm. Wysokość wpustu 70mm. Brak zasyfonowania.

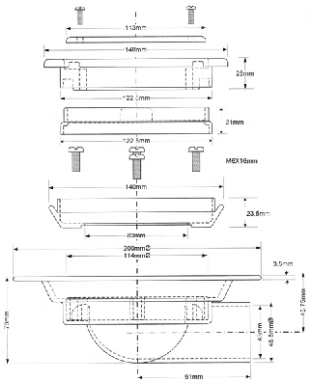

TSG-2TB

10

mm

390x460x450

kg

9,40

NOWOŚĆ

Wpust podłogowy wykonany z ABS z kwadratową kratką 150x150mm wykonaną ze stali nierdzewnej. Króciec odpływowy o średnicy 110 lub 50mm. Wysokość wpustu 130mm.

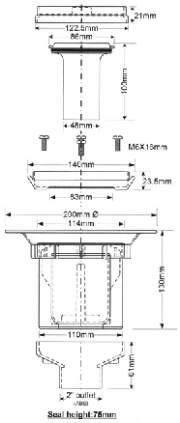

USG2T6SS

14

mm

560x460x270

kg

13,80

Wpust podłogowy wykonany z ABS z kwadratową kratką 150x150mm wykonaną ze stali nierdzewnej. Króciec odpływowy o średnicy 50mm. Brak zasyfonowania.

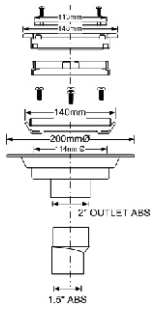

TSG2-R125SS-50

10

mm

kg

NOWOŚĆ

Wpust podłogowy wykonany z ABS z okrągłą kratką o średnicy 123mm wykonaną ze stali nierdzewnej. Króciec odpływowy o średnicy 50mm.

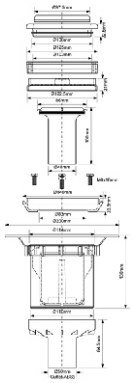

TSG1SS-50P

18

mm

480x580x580

kg

21,77

Wpust podłogowy do kabin prysznicowych wykonany z ABS z okrągłą kratką 119mm wykonaną ze stali nierdzewnej. Króciec odpływowy o średnicy 50mm. Wysokość wpustu 130mm. Odpływ wody 46 l/min.

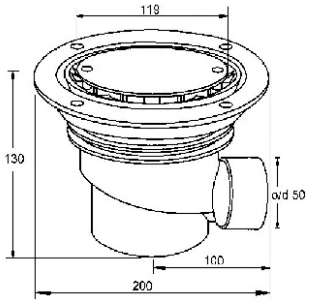

USG3SS

14

mm

560x460x270

kg

13,40

Wpust podłogowy wykonany z ABS z okrągłą kratką 120mm wykonaną ze stali nierdzewnej. Króciec odpływowy o średnicy 50mm. Wysokość wpustu 70mm. Brak zasyfonowania.

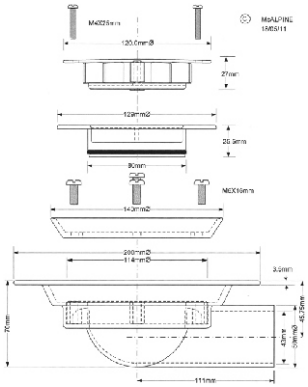

USG2SS

14

mm

560x460x270

kg

13,00

Wpust podłogowy wykonany z ABS z okrągłą kratką 120mm wykonaną ze stali nierdzewnej. Króciec odpływowy o średnicy 50mm. Brak zasyfonowania.

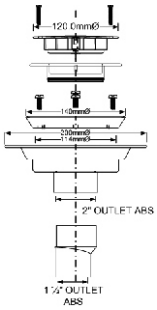

HCFG3-AIR

10

mm

kg

Wpust podłogowy z kwadratową kratką 115x115mm wykonaną ze stali szlachetnej. Wyposażony jest w zaworek zwrotny. Odpływ wody 32l/min. Króciec odpływowy o średnicy 40/50mm. Wysokość wpustu 130mm. Wysokość kratki regulowana w zakresie od 13 do 53mm.

NOWOŚĆ

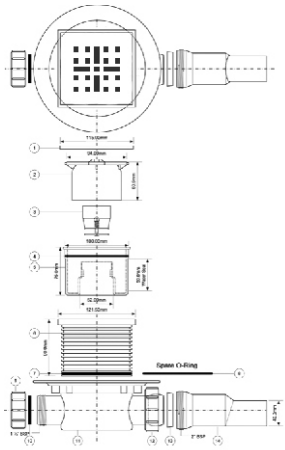

HCFG3-ICE

10

mm

kg

Wpust podłogowy z kwadratową kratką 115x115mm wykonaną ze stali szlachetnej. Wyposażony jest w zaworek zwrotny. Odpływ wody 32l/min. Króciec odpływowy o średnicy 40/50mm. Wysokość wpustu 130mm. Wysokość kratki regulowana w zakresie od 13 do 53mm.

NOWOŚĆ

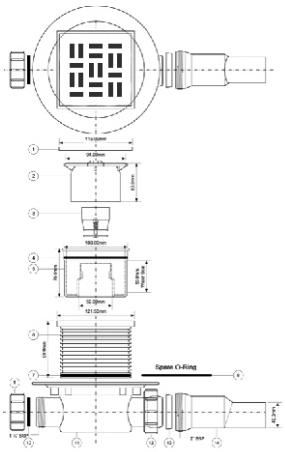

HCFG3-SUN

10

mm

kg

Wpust podłogowy z kwadratową kratką 115x115mm wykonaną ze stali szlachetnej. Wyposażony jest w zaworek zwrotny. Odpływ wody 32l/min. Króciec odpływowy o średnicy 40/50mm. Wysokość wpustu 130mm. Wysokość kratki regulowana w zakresie od 13 do 53mm.

NOWOŚĆ

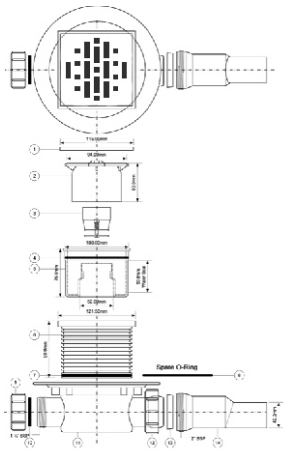

HCFG3

10

mm

kg

Wpust podłogowy z kwadratową kratką 115x115mm wykonaną ze stali szlachetnej. Wyposażony jest w zaworek zwrotny. Odpływ wody 32l/min. Króciec odpływowy o średnicy 40/50mm. Wysokość wpustu 130mm. Wysokość kratki regulowana w zakresie od 13 do 53mm. Przepustowość - 32 l/min. przy słupie wody 15mm.

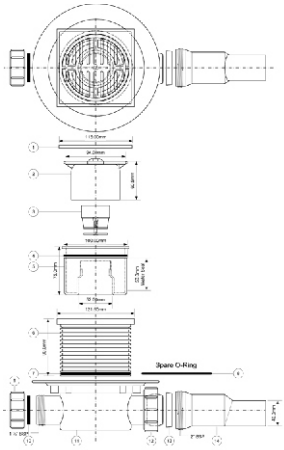

HCFG3V-50

10

mm

480x380x290

kg

6,90

Wpust podłogowy z kwadratową kratką 115x115mm wykonaną ze stali szlachetnej. Wyposażony jest w zaworek zwrotny. Odpływ wody 32l/min. Króciec odpływowy o średnicy 50mm. Wysokość kratki regulowana w zakresie od 13 do 53mm.

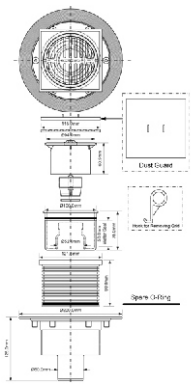

HCFG3V-110

10

mm

480x380x290

kg

6,90

Wpust podłogowy z kwadratową kratką 115x115mm wykonaną ze stali szlachetnej. Wyposażony jest w zaworek zwrotny. Odpływ wody 32l/min. Króciec odpływowy o średnicy 110mm. Wysokość kratki regulowana w zakresie od 13 do 53mm.

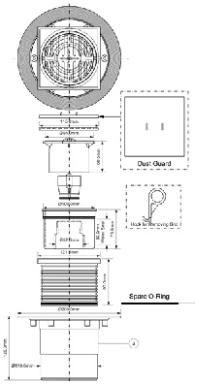

FD7-90-2.00

mm

kg

NOWOŚĆ

Odpływ podłogowy z membraną. 100x100mm.

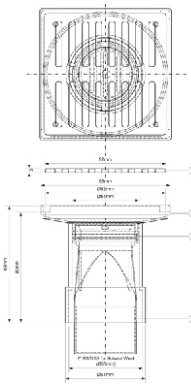

BST1-50-SS

10

mm

kg

NOWOŚĆ

Odpływ podłogowy tarasowy z odejściem 50mm.

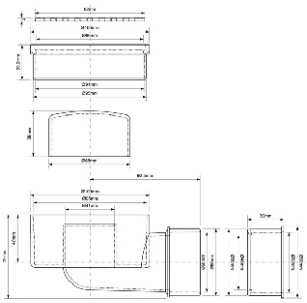

DC6-SV-WH

mm

kg

NOWOŚĆ

Odpływ do rury 110mm, z membraną.

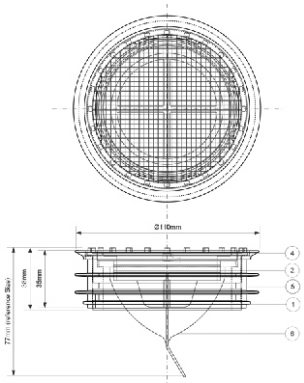

HCFG3-VALVE

Zaworek zwrotny
do wpustu podłogowego
HCFG3.

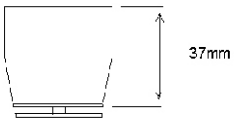

McALPINE

Patent Hydraulic-Drawn Re-sealing Lead Traps

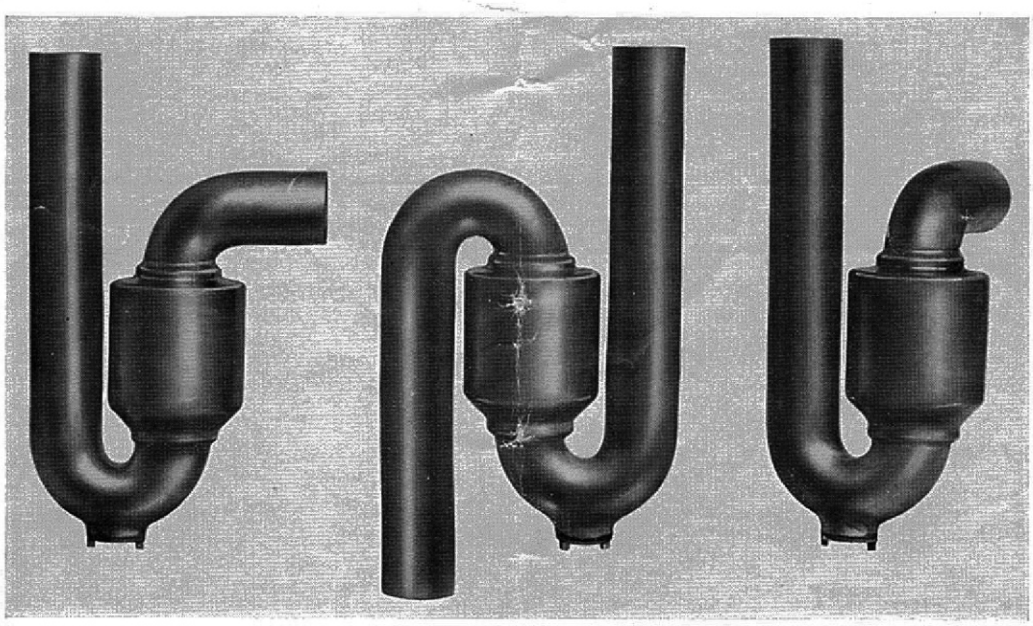

No. 3 or "P" Trap | No. 1 or "S" Trap | No. 3 or "P" Trap

The design now marketed, Patent No. 407420, is the final result of years of research. The formation of this Trap with its central chamber and consequent deep seal will, in most cases, correct any tendency to syphonage. Every detail in its construction has been carefully studied to ensure the most favourable results.

The attached reports serve to show the very exhaustive tests and experiments, carried out and supervised by a Plumbing Expert. It will be noted that even after these severe tests, the water seal after syphonage could not be reduced below 1¾ inches.

We have every confidence in strongly recommending the use of our Patent Resealing Lead Traps in connection with the "one pipe" system. It should be particularly noted from the reports enclosed, that in the experiments and tests carried out, no vent pipes were used.

Any reproduction of old and discarded designs should be carefully ignored, and it is absolutely essential to see that our Patent Number is stamped on all Re-sealing Traps, without which none are genuine.

Our PATENT RE-SEALING TRAP conforms to the London County Council By-Laws, and it is also approved by London Authorities. In fact many thousands of these traps are already in use in London and elsewhere with entirely satisfactory results.

It will be observed that we have priced these Traps on a very economical basis consistent with first-class materials and workmanship, and their adoption does not entail any extra heavy cost. Their use as a sanitary appliance is of the highest importance. Again, we emphazise the necessity of seeing that all Re-sealing Traps have our Patent Number stamped thereon.

The above Patent Lead Trap can be chromium plated, if desired, at an extra cost of about 6/6 for 1¼ inch and 1½ inch diameter, and at about 8/- for the 2 inch diameter. We can also supply, if desired, the necessary unions for the inlet and outlet legs, at an extra cost of about 3/-, and fit same to the Traps before they are chromium plated, or on the other hand customers can supply us with the unions to fit on to the Traps before being chromium plated. The inlet and outlet legs of these Traps can be made any length required and to any angle. Prices for special lengths will be furnished on receipt of sketches and particulars.

Our 15 page Price List, relating to Drawn Lead Traps, Bends, Offsets, etc., can be had on application.

1

Ulotka ilustrująca i opisująca opatentowane syfony z ołowiu. Za dodatkową opłatą, syfony mogły być pokryte warstwą chromu. Każdy wymagany rozmiar, długość rurek, były dostępne na życzenie klienta. Data, ok. 1950 roku.

McALPINE

ZAWORY NAPOWIETRZAJĄCE

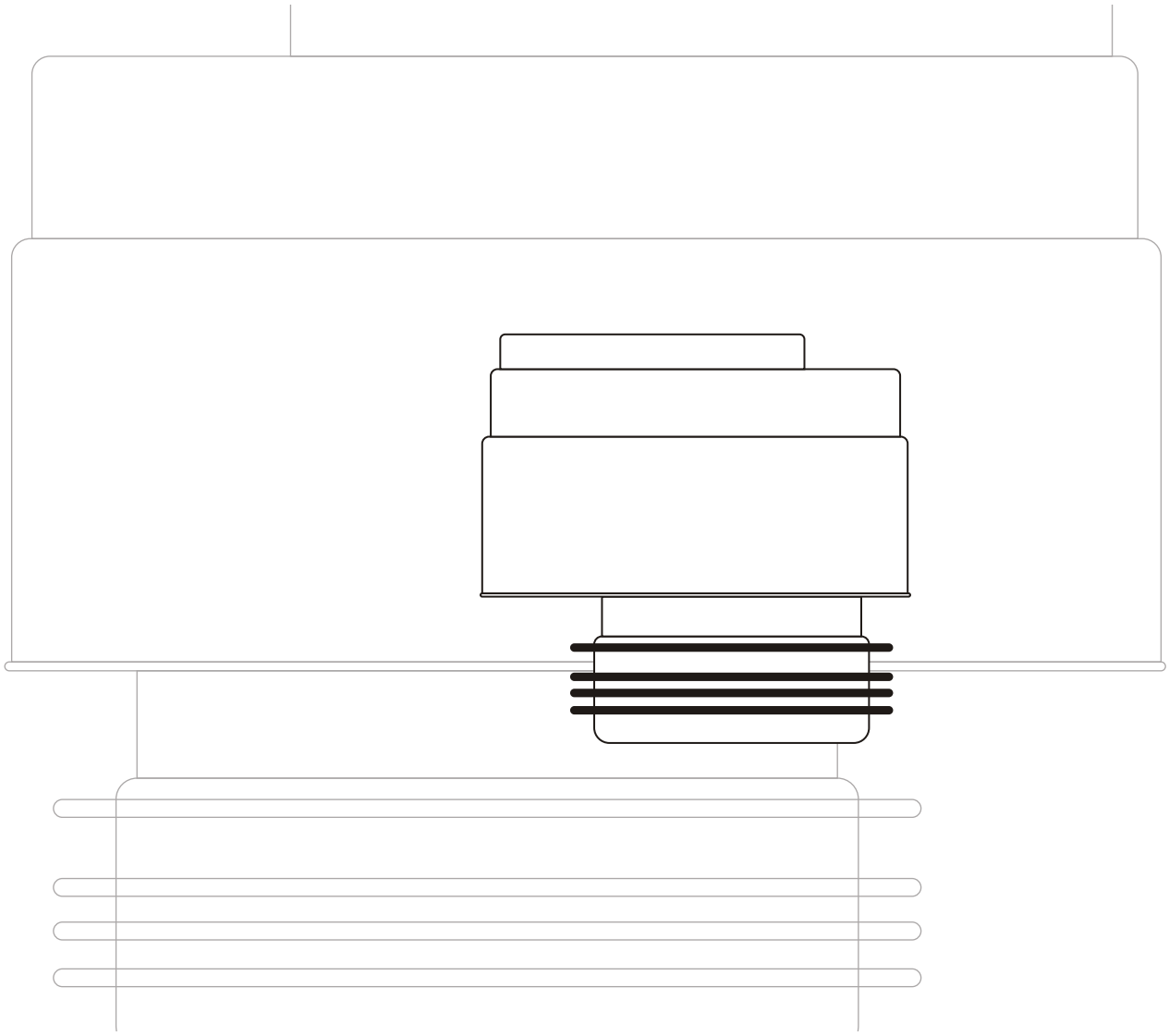

HC47

30

mm

480x580x580

kg

18,06

Zawór napowietrzający kanalizacyjny
z wyjściem 110mm.
Przepływ 47,2l/s

Zawór klasy A1.

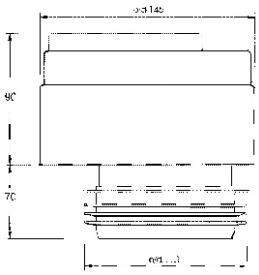

MP47-30

mm

kg

Zawór napowietrzający kanalizacyjny
z wyjściem 110mm.
Przepływ powietrza 30l/s

Zawór klasy A1.

NOWOŚĆ

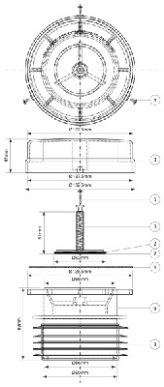

HC47P

mm

kg

Zawór napowietrzający
kanalizacyjny
z wyjściem 110mm.
Przepływ powietrza 47,2l/s

Zawór klasy A1.

NOWOŚĆ

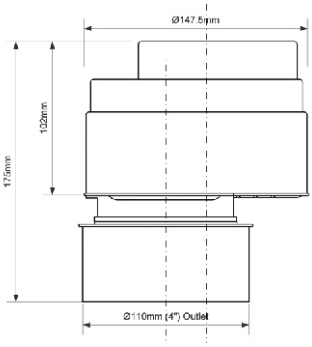

HC48

50

mm

480x580x580

kg

9,62

Zawór napowietrzający kanalizacyjny
z wyjściem 50mm.
Przepływ 14,2l/s

Zawór klasy A1.

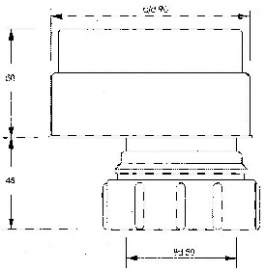

MP50-50C-PB

Zawór napowietrzający kanalizacyjny
z wyjściem 50mm.
Przepływ powietrza 9l/s

Zawór klasy A1.

mm

kg

NOWOŚĆ

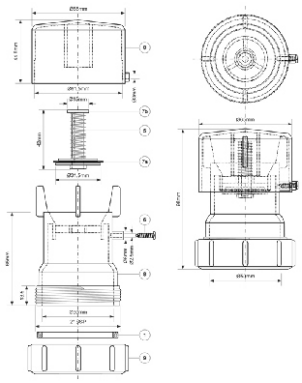

MP50-50-PB

Zawór napowietrzający kanalizacyjny
z wyjściem 50mm.
Przepływ powietrza 9l/s

Zawór klasy A1.

mm

kg

NOWOŚĆ

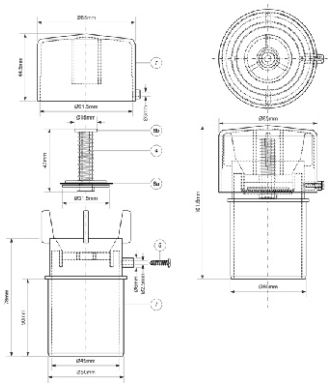

HC50-50

Zawór napowietrzający kanalizacyjny
z wyjściem 50mm.
Przepływ 3,0l/s

Zawór klasy A1.

40

mm

480x580x290

kg

15,60

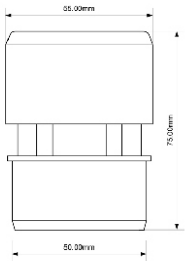

5510

Zawór napowietrzający kanalizacyjny
z wyjściem 32/40mm.
Przepływ 1,0l/s

Zawór klasy A1.

40

mm

480x580x290

kg

16,10

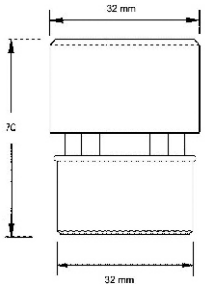

VP50T

Zawór napowietrzający kanalizacyjny trójnik z wyjściami 50mm.

Inne dostępne produkty:
VP40T - 40mm
VP32T - 32mm

NOWOŚĆ

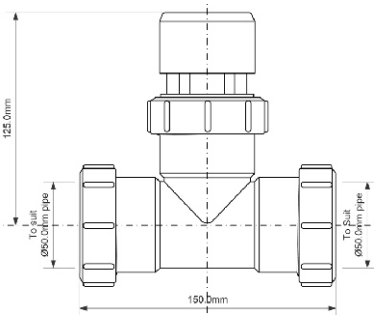

ALFABETYCZNY WYKAZ PRODUKTÓW

kod	nr strony
170	7
203	6
331	28
332	28
5140	83
5453	21
5505	53
5510	149
5931	100
5935	100
200/255M	4
200+255CB	3
200AB	3
200CB	3
200-M	3
200S	32
215/255M	5
215+255CB	5
215AB	4
215CB	4
215-M	4
220/255M	2
220+255CB	2
220CB	2
220-M	2
225CB	82
225-M	83
255AB	13
255CB	13
265CB	84
276AB	78
276CB	78
3240H-WH	99
32A-CB	25
32A-WH	98
32B-WH	98
32C-WH	98
32D-WH	98
32E-CB	25
32E-WH	99
32F-WH	99
32G-CB	25
32G-WH	99
32K	103
32M	28
4032J-WH	100
4050H-WH	99
40A-WH	98
40B-WH	98
40C-WH	98
40D-WH	98
40E-WH	99
40F-WH	99
40GE-WH	99
40K	103
40M	28
5032J-WH	100
5040J-WH	100
50A-WH	98
50B-WH	98
50C-WH	98
50D-WH	98
50E-WH	99
50F-WH	99
50GE-WH	99
50K	103
50M	28
5130PF	9
5135PF	32
A32UK-CB	6
ANGVAL-10-AB	18
ANGVAL-10-CB	18
ANGVAL-10-SC	18
ANGVAL-10-SN	18
ARB1	125
AS7N-20	23
AS7N-30	23
AT7N-20	54
AT7N-30	54
BANJO-POL2	21
BMFLEX-90-500-O5F	76
BOSSCONN110-50-GR	102
BRASSTRAP-50-CB	77
BRBOLT70	58
BRW4	13
BSKTOP-PUSS	56
BST1-50-SS	144
BSW1	19
BSW10P-90-32	20
BSW2	19
BSW50P-POL	48
BSWFERRULE-41	58
BW60SPHCB	15
BWSTSS-TOP	56
BWSTTOP-PU	56
BWU60SPHCB	15
C31ARPF	32
CA32EU-AB	5
CA32EU-CB	5
CA32EU-SC	5
CA32EU-SN	5
CA32MINICB	5
CA32SQEU-CB	7
CAT32-CB	6
CAT32V-CB	6
CBW70-CB	52
CD150-90-B	134
CD150-90-BLOV	135
CD150-90-BMAC	134
CD150-90-BSOL	134
CD150-90-BTRI	134
CD600-BLOV-NT	137
CD600-BMAC-NT	136
CD600-B-NT	136
CD600-BSOL-NT	137
CD600-BTRI-NT	137
CD700-BLOV-NT	137
CD700-BMAC-NT	136
CD700-B-NT	136
CD700-BSOL-NT	137
CD700-BTRI-NT	137
CD800-BLOV-NT	137
CD800-BMAC-NT	136
CD800-B-NT	136
CD800-BSOL-NT	137
CD800-BTRI-NT	137
CD900-BLOV-NT	137
CD900-BMAC-NT	136
CD900-B-NT	136
CD900-BSOL-NT	137
CD900-BTRI-NT	137
CDBAWW-P	39
CD-HC26-65	138
CD-HC2734L-NG-PB	135
CD-HC2750L-NG-PB	135
CD-HC27A	136
CD-ST90-52-50	68
CLICKERSWITCHCN	18
CLICKERSWITCHHB	18
CONVALVE	101
CP1	21
CP1H	21
CP2	46
CP2H	46
CW60-AB	14
CW60CB	14
CW60PLUG	18
CW60-SC	14
CW60-SN	14
CW60SPCB	15
CW60SQCB	17
CWP60CB	13
CWS70-CB	52
CWS70DR-CP	53
CWSF70-CB-25	52
CWSF70R-CP	52
CWU60-AB	14
CWU60CB	14
CWU60-SC	14
CWU60-SN	14
CWU60SPCB	15
CWU60SQCB	16
DC1-BL	123
DC1-BL-BO	123
DC1-GR	124
DC1-GR-BO	123
DC2-BL	125
DC2BL-OS	125
DC3-BL	125
DC4-BL	126
DC6-SV-WH	144
DECCL-CB	16
DECCL-SN	16
DECCL-SQ-CB	17
DECCOCL-SN	16
DECOCLCB	16
DECPU-CB	16

ALFABETYCZNY WYKAZ PRODUKTÓW

kod	nr strony
DECPU-SN	16
DW60CB	14
DWU60-CB	14
E31AVPF-3V	9
F32, F32S	56
F40, F40S	56
F50, F50S	56
FD7-90-2.00	144
FGT150-SS	139
FGT150-SV-110S	139
FGTOP6SS	139
FLEX25-40-WH	95
FLEX32	94
FLEX3240	94
FLEX3250	94
FLEX34-36-WH	95
FLEX37,5-20-WH	95
FLEX40	94
FLEX4050	94
FLEX45-20-WH	95
FLEX50	94
FLEXCONN-3225	29
FLEXCONN-3225-WH	28
FLEXCONN-4032	29
FLEXCONN-4032-WH	28
FLEXCONN-5025	29
FLEXCONN-5025-WH	28
FLEXCONN-5032	29
FLEXCONN-5032-WH	28
FLEXCONN-5040	29
FLEXCONN-5040-WH	28
FLEXRP32	92
FLEXRP3240	92
FLEXRP3250	92
FLEXRP40	92
FLEXRP4050	92
FLEXRP50	92
FLX32MP-S	93
FLX401MP	93
FLX501MPP	92
FLX501MP-S	93
FLX5050P-S	93
FLX-CCB1	94
FLX-CCB-600	94
FLX-HC27	95
FLX-HC27-600	95
FLXRP32C-32	93
FLXRP32C-40	93
FLXRP32C-50	93
FLXRP40C-32	93
FLXRP40C-40	93
FLXRP40C-50	93
FLXRP50C-32	93
FLXRP50C-40	93
FLXRP50C-50	93
FP45R-CAPKIT	123
FP45R-NSNC	122
FPKIT-2	122
FSW50PDR	49
FSW50PPOL25	49
FSW50PR	49
FTWM-32P	11
FVW1PC-B-25	20
G40APF	32
GWAL-AB	17
GWAL-CB	17
GWAL-SC	17
GWAL-SN	17
GWAS-AB	17
GWAS-CB	17
GWAS-SC	17
GWAS-SN	17
HC11	38
HC12-32	23
HC13	54
HC13-32	24
HC13-LI	55
HC14	53
HC14WM32	89
HC14WM40	89
HC14WM50	89
HC15	44
HC15B	19
HC162DR-SS-B	51
HC162R-FS	51
HC162-SS	50
HC162-SS-B-25	51
HC17-90-40	44
HC17CP-25	44
HC17CPHP-15	44
HC17PDR	45
HC17PR	45
HC1L	8
HC1L-40	8
HC1L-50	8
HC1L-J	9
HC1LWM	8
HC2	7
HC2+PIPE	12
HC20CP	106
HC20-CPB	106
HC20-CPB-TOP	107
HC20-CP-TOP	107
HC20-GOLD	106
HC20-SC	106
HC20-SN	106
HC20-WH	106
HC21-CP	107
HC22	82
HC23	82
HC2-40	7
HC24-32	82
HC2-50	7
HC250F	62
HC252570B	62
HC252570-TUBE	69
HC252588B	63
HC252588B-ST	63
HC25-POL	62
HC2600CL	64
HC2600CLAB	64
HC2600CLSC	64
HC2600CLSN	64
HC26-58WH-50V	67
HC26-AB	64
HC26CLAB	64
HC26CLCP	64
HC26CLSC	64
HC26CLSN	64
HC26-CP	63
HC26-GOLD	63
HC26-IOF-95-CB	78
HC26-MWH	64
HC26S-ABB	63
HC26-SC	64
HC26SCPB	63
HC26-SN	64
HC26-SS	64
HC26S-SCB	63
HC26S-SNB	63
HC26TUBE-SUB	69
HC2730LCPN-PB	64
HC2750LCP	66
HC27-ABBR	66
HC27CLCP	66
HC27-CPB	66
HC27CPBN-PB	65
HC27-CPBR	66
HC27-CPN-PB	65
HC27CPNTOP+SUPP	70
HC27CPNTOP+TUBE	70
HC27-CP-PB	65
HC27CPTOP+TUBE	70
HC27-GP	65
HC27-SCBR	66
HC27-SNBR	66
HC27-ST-CP-PB	65
HC27-WH	65
HC29	138
HC29L	138
HC29-SS	138
HC29SS-SV	139
HC2-J	8
HC2P	84
HC2PO	84
HC2WM-32	8
HC2WM-40	33
HC3	11
HC30-EX	74
HC31-GOLD	74
HC31M-N1	74
HC31M-N1-1M	74
HC31M-N2	74
HC31M-N2-1M	74
HC31M-S2	74
HC31M-S2-AB	74
HC31M-S2-SC	74

ALFABETYCZNY WYKAZ PRODUKTÓW

kod	nr strony
HC31M-S2-SN	74
HC31-MWH	74
HC31PB1.0-CP	75
HC31PB-CP	75
HC31SQ-CBS1	76
HC31SQ-CBS1-1M	76
HC32-32	12
HC32-40	12
HC32-50	12
HC33	102
HC33-1M	102
HC34	102
HC34-1M	102
HC35	102
HC35-1M	102
HC36	116
HC37	117
HC38	113
HC39	114
HC39-22	114
HC3V	11
HC40V	118
HC41	117
HC42	119
HC42-P	119
HC43	119
HC44	120
HC45	120
HC46	120
HC47	148
HC47P	148
HC48	148
HC4PF-32	9
HC4PF-32+HC15B	10
HC4PF-32SPS	10
HC4PF-32SPSW	11
HC4PF-32WM	10
HC4PF-32WM+HC15B	10
HC50-50	149
HC54	100
HC55	100
HC57	22
HC57-45	45
HC58-25	22
HC58-25	47
HC58-45	22
HC58-45	47
HC59	22
HC59-45	46
HC6	33
HC7	33
HC7+BSW50P	36
HC7+DO2-U	39
HC7+DO2-UR	40
HC7+DO2-W	39
HC7+FSW50P-25	36
HC7+FSW50PDR	37
HC7+FSW50PR	36
HC7+PUFS113-CP-25	37
HC7+PUFS113DR-CP	38
HC7+PUFS113R-CP	38
HC7+PUS113-CP	37
HC745	92
HC7-CCFL	34
HC7-FUN	85
HC7HC12DR-POL1	41
HC7HC12DR-POL2	42
HC7HC12-POL	40
HC7HC12-POL1-25	41
HC7HC12-POL2-25	42
HC7HC12-POL5	42
HC7HC12R-POL1	41
HC7HC12R-POL2	42
HC7HC13	34
HC7HC15	34
HC7HC17DR	35
HC7HC17PR	35
HC7SSK1-70POL	35
HC7SSK1-70POL1-25	35
HC7SSK1-POL	36
HC7SSK1-POL1-25	37
HC7SSK1-POL2-25	38
HC7SSK2-70POL	39
HC7SSK2-70POL1-25	40
HC7SSK2-POL	40
HC7SSK2-POL1-25	41
HC7SSK2-POL2-25	43
HC7-SSK-POL	43
HC8	33
HC-C32	103
HC-C4050	103
HC-EXTC	116
HCFG3	143
HCFG3-AIR	142
HCFG3-ICE	143
HCFG3-SUN	143
HCFG3V-110	144
HCFG3V-50	143
HCFG3-VALVE	145
HCN2600CC-15MM	76
HCN3000CB-15MM	76
HCN3100CB-15MM	75
HCN3100CB1M-15MM	75
HCOF-14SS	57
HCT-3-WM	43
HC-UB50	85
HC-UP50	85
HC-US50	85
HCWM50	89
HCWM50V	89
MA15BODY-90-40	54
MAC1-EXS	121
MAC1F-EXS	121
MAC4A-EXS	121
MAC8-EXS	121
MAC8L-EXS	122
MACVALVE-12	101
MACVALVE-6	101
MBS70-CP	51
MP2730L3H-CPN	67
MP2730L3H-SL	67
MP31SSF-CBR	75
MP31SSF-CBR-1M	75
MP31SSF-CBSQ	77
MP31SSF-CBSQ-1M	76
MP47-30	148
MP50-50C-PB	149
MP50-50-PB	149
MPCD1000-O-B-NT	136
MPCD1200-O-B-NT	136
MPCD600-O-B-NT	136
MPCD700-O-B-NT	136
MPCD800-O-B-NT	136
MPCD900-O-B-NT	136
MPSOB110	102
MRBT70-40	62
MRFG2	140
MRFGC3SNRFV-110	140
MRFGC3SSV-110	140
MRMF1-S	94
MRMF1W	95
MRMF2W	95
MRSK2-WM	20
MRWMF32	54
MRWMF90-32	54
O/F-DR	57
O/F-RECT-FL-BL	57
OF1S-60	20
P-CPB-OF-COVER	79
PLUGCB-AUT	68
PLUGCB-AUT	79
PLUGCP72	79
P-P-VP127	124
P-R-VP100	126
P-RW-32URIN	27
P-RW-CLICKSEAL	28
P-RW-CLICKSEAL	71
P-SOAPBOTTLE	108
P-SOAPBOTTLE-U	108
P-SOAPPUMP	108
P-SS-CHK60	18
PUFS113-90-CP-PF	50
PUFS113-CP-25	49
PUFS113DR-CP	50
PUFS113R-CP	50
PUFS70-CP-25	47
PUFS70DR-CP	48
PUFS70R-CP	48
PUS113-CP	48
PUS70-CP	47
PUTWTCPR	77
PUTWTCPR+TEE	77
PUW-BACKNUT	108
PUW-KNOBBTH2G-CB	78
PUW-KNOBBTH2G-CP	78
RS1	24
RS10	24

ALFABETYCZNY WYKAZ PRODUKTÓW

kod	nr strony
RS11	24
RS12	26
RS13	26
RS14	26
RS15	26
RS16	24
RS18	27
RS2	24
RS3	24
RS4	23
RS4-AB	23
RS5	23
RS6	23
RS7	22
RS9	24
S/GRID-25PB-CP	57
S/GRID-25TB-CP	58
S12A-F	101
S12D	101
S28NRV-32	101
S32-CP	25
SOAP-JAD-CPB	106
SOAP-JAD-SN	106
SOAP-MT102-AB	106
SOAP-MT102-CPB	106
SOAP-MT102-SN	106
SOAP-NUT-GR	109
SOAP-SQ-CPB	107
SSK3-50	43
SS-STWC70-CP	68
ST9038-CCP	67
ST9038-WH	68
STW70LNL	69
STW9034WASTEBDY	70
STW90W/BODY-61	71
STW90W/BODY-L	71
SUP-CB	12
SUP-WH	12
SW45RP	45
T12B	100
T12D	100
T12E	100
T12H	100
T28M-NRV-40	101
TAPSTOP23-SS	55
TAPSTOP23-WH	55
TAPSTOP50-SS	55
TAPSTOP50-WH	55
TAPSTOP-SS40	55
TEE5/4B1	23
TP31VW50	34
TSG1SS-50P	142
TSG1T6SS-50P	140
TSG2-R125SS-50	141
TSG-2TB	141
USG2SS	142
USG2T6SS	141
USG3SS	142
USG3T6SS	141

kod	nr strony
V33S-FLUSH	53
VP32T	150
VP40T	150
VP50T	150
WALLFLANGE-CP32	27
WC17-110	124
WC17-90	124
WC2	131
WC3	131
WC6	131
WC-BP1-40	124
WC-CON1	112
WC-CON13	112
WC-CON14	112
WC-CON16	115
WC-CON16F	129
WC-CON1D	112
WC-CON2B	116
WC-CON2BL-NOSEAL	122
WC-CON4	113
WC-CON4AF	129
WC-CON4B	114
WC-CON4F	129
WC-CON4M-N	120
WC-CON4X	113
WC-CON7	117
WC-CON7AF	129
WC-CON8D	118
WC-CON8E	117
WC-CON8EX-BTW	119
WC-CON8F	130

kod	nr strony
WC-CON8FD	131
WC-CON9	118
WC-CON9F	130
WC-CON9FD	131
WCE-CON1	115
WCE-CON1-150MM	115
WCE-CON1-400MM	116
WCE-CON16	115
WCE-CON4	113
WCE-CON9	118
WC-F18R	128
WC-F23P	128
WC-F23PD	130
WC-F23RD	130
WC-F23R-EU	128
WC-F23RJ	128
WC-F23R-PL	128
WC-INLET	126
WCLO-13	114
WCLO-18	114
WCLO-6	114
WCLO-8	114
WC-OUTLET	126
WMFBODY	54
WMV2-32PL	88
WMV-32CP	88
WMV-32-PL	88
WMV-32-WH	88
WP2H	46
Z2850-NRV	101
ZKU-CB	19

Przykłady ekspozytorów firmy McAlpine